BOSCH

Climate 5001 L • Climate 5000i U/L • Climate 5001iU

CL5001iU 4CC 21 E | CL5001L 26 EC • CL5001iU 4CC 26 E | CL5001L 35 E • CL5001iU 4CC 35 E | CL5001L 53 E • CL5001iU 4CC 53 E | CL5001L 70 E • CL5000iU 4C 70 E | CL5001L 88 E • CL5000iL 4C 88 E | CL5001L 105 E • CL5001L 105 E-3 • CL5000iL 4C 105 E | CL5001L 125 E • CL5000iL 4C 125 E | CL5001L 140 E • CL5001L 140 E-3 • CL5000iL 4C 140 E | CL5000L 160 E • CL5000iL 4C 160 E

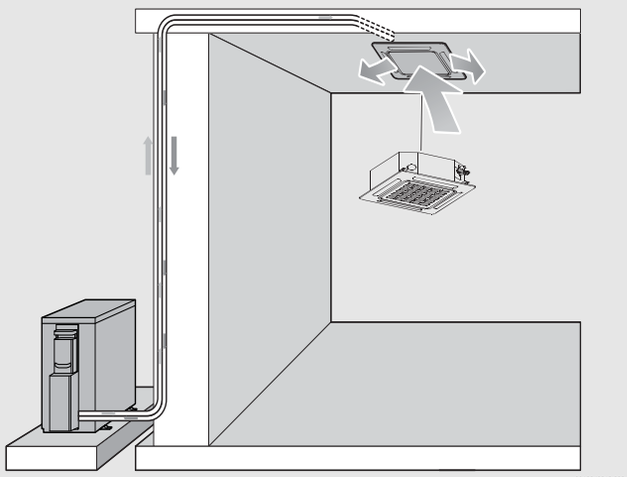

bg	Мултисплит/висококапацитетен сплит климатик	Ръководство за обслужване за потребители 2
cs	Multisplitová / velká splitová klimatizační jednotka	Návod k obsluze pro provozovatele 11
de	Multisplit-/Large-Split-Klimagerät	Bedienungsanleitung für den Betreiber 20
el	Μεγάλο κλιματιστικό τύπου Multi Split	Οδηγίες χρήσης γιαχρήστες 29
en	Multi/Large split air conditioner	Operating instructions for users 38
es	Aire acondicionado multi/large split	Manual de usuario 47
et	multi-/large-split-kliimaseade	Kasutusjuhend kasutajatele 56
nl-BE	Multi-/Large-split-airconditioning	Bedieningshandleiding voor de gebruiker 65
fr	climatiseur split Multi/Large	Notice d'utilisation destinée à l'utilisateur 74
hr	Multi/Large split klima uređaj	Upute za uporabu za korisnike 83
hu	Multi-/Nagy split-klímaberendezés	Kezelési útmutató felhasználóknak 92
it	Condizionatore split Multi/Large	Istruzioni per l'uso per l'utente 101
lt	"Multi/ Large Split" oro kondicionierius	Naudotojams skirta naudojimo instrukcija 110
lv	Multi/liela "split" tipa gaisa kondicionēšanas iekārta	Lietošanas instrukcija lietotājiem 119
nl	Multi-/Large-split-airconditioning	Bedieningsinstructies voor gebruikers 128
pl	Duży klimatyzator typu multi split	Instrukcja obsługi dla użytkownika 137
pt	Ar condicionado split multi/grande	Manual de instruções para o utilizador 146
ro	Aparat de aer condiționat de tip split Multi/Large	Instrucțiuni de utilizare pentru utilizatori 155
sk	Multi/veľké klimatizačné zariadenie	Návod na obsluhu pre používateľov 164
sl	Večdelna/velika deljena klimatska naprava	Navodila za uporabo 173
sq	Kondicioner Multi/Large Split	Udhëzime përdorimi për operatorët 182
sr	Multisplit/Veliki split klima-uređaj	Uputstvo za upotrebu za korisnike 191
tr	Multi/Large klima cihazı	Kullanıcılara Yönelik Kullanma Kılavuzu 200
uk	Мульти-/великий спліт-кондиціонер	Інструкція з експлуатації для користувачів 209

6721120570 (2026/10) div

Съдържание

1 Обяснение на символите и указания за безопасност 2
1.1 Обяснение на символите 2
1.1.1 Информация за безопасност 2
1.2 Общи указания за безопасност 2
1.3 Указания към това ръководство 3

2 Данни за продукта 4
2.1 Декларация за съответствие 4
2.2 Технически данни: дистанционно управление 4
2.3 Диапазон на работната температура 4
2.4 Twin комбинация 4
2.5 Употреба с мулти сплит климатик 4

3 Обслужване 4
3.1 Преглед на модула 4
3.2 Дисплей на вътрешния модул 4
3.3 Дистанционно управление общ преглед 4
3.4 Използване на дистанционното управление 5
3.5 Настройване на основен работен режим 5
3.6 Запаметяване на позицията на жалузата 5
3.7 Настройка на таймера 6
3.8 Други функции 6
3.8.1 Настройка на функцията за люлеене 6
3.8.2 Настройка на функцията за насочване на въздушния поток 6
3.8.3 Превключване на дисплея и зумера на алармата (Mute Mode) 6
3.8.4 Функция за икономия на енергия 6
3.8.5 Silent Mode 6
3.8.6 Турбо охлаждане/Турбо отопление 7
3.8.7 Wind avoid me (Функция Индиректна въздушна струя) 7
3.8.8 Функция Заключване за деца 7
3.8.9 Супер йонизатор (Функция за чист въздух) 7
3.8.10 Управление на мощността 7
3.8.11 Разширени работни функции 7

4 Техническо обслужване 8
4.1 Смяна на батериите 8
4.2 Почистване на уреда и дистанционното управление 8
4.3 Почистване на въздушния филтър 8
4.4 По-продължително извеждане от експлоатация 8

5 Отстраняване на неизправности 9
5.1 Неизправности с показание (Self diagnosis functionSelf diagnosis function) 9
5.2 Неизправности без показание 9

6 Защита на околната среда и депониране като отпадък 10

7 Политика за защита на данните 10

1 Обяснение на символите и указания за безопасност

1.1 Обяснение на символите

Предупредителни указания

В предупредителните указания сигналните думи обозначават начина и тежестта на последиците, ако не се следват мерките за предотвратяване на опасността.

Дефинирани са следните сигнални думи и те могат да бъдат използвани в настоящия документ:

ОПАСНОСТ

ОПАСНОСТ Означава, че ще възникнат тежки до опасни за живота телесни повреди.

ПРЕДУПРЕЖДЕНИЕ

ПРЕДУПРЕЖДЕНИЕ Означава, че могат да настъпят тежки до опасни за живота телесни повреди.

ВНИМАНИЕ

ВНИМАНИЕ Означава, че могат да настъпят леки до средно тежки телесни повреди.

УКАЗАНИЕ

ВНИМАНИЕ Означава, че могат да възникнат материални щети.

Важна информация

Важна информация без опасност за хора или вещи се обозначава с показания информационен символ.

1.1.1 Информация за безопасност

Символ	Значение
	Предупреждение относно запалими вещества: използваният в този продукт хладилен агент R32 е газ със слаба запалимост и ниска токсичност (A2L).
	Носете предпазни ръкавици по време на работи по монтаж и поддръжка.
	Поддръжката трябва да се извършва от квалифицирано лице, като се следват инструкциите в ръководството за обслужване.
	Следвайте инструкциите в потребителското ръководство по време на експлоатация.

Табл. 1

1.2 Общи указания за безопасност

⚠ Указания за целевата група

Това ръководство за обслужване е предназначено за потребителя на климатичната инсталация. Указанията във всички свързани с инсталацията ръководства трябва да се спазват. При неспазване е възможно да възникнат материални щети и телесни повреди или дори опасност за живота.

- ▶ Прочетете ръководствата за обслужване на всички съставни части на инсталацията преди използването и ги запазете.
- ▶ Следвайте указанията за безопасност и предупредителните инструкции.

⚠ Употреба по предназначение

Вътрешното тяло е предназначено за монтаж вътре в сградата с връзка към едно външно тяло и други компоненти на системата, напр. управления.

Външното тяло е предназначено за монтаж извън сградата с връзка към едно или повече вътрешни тела и други компоненти на системата, например управления.

Климатичната инсталация е предназначена само за бизнес/битово ползване на места, на които температурните отклонения от настроените зададени стойности не водят до увреждания на живи същества или на материали. Климатичната инсталация не е подходяща за точна настройка и поддържане на желаната абсолютна влажност на въздуха.

Всяко друго приложение не е използване по предназначение. Не се поема отговорност за неправилна употреба на уреда и произтекли от такава употреба щети.

За монтаж на специални места (подземен паркинг, технически помещения, балкон или във всяка полуоткрита зона):

- ▶ Преди всичко спазвайте изискванията за мястото на инсталиране в техническата документация.

⚠ Общи опасности от хладилния агент

- ▶ Този уред е напълнен с хладилен агент. Газообразният хладилен агент може да образува отровни газове при контакт с огън.
- ▶ Погрижете се за редовното инспектиране и техническо обслужване на инсталацията от оторизирана сервизна фирма.
- ▶ Ако има подозрение за изтичащ хладилен агент, проветрете добре помещението и уведомете оторизирана сервизна фирма.

⚠ Изменения и ремонти

Неправомерните изменения на климатичната инсталация могат да доведат до телесни повреди и/или материални щети.

- ▶ Възлагайте извършването на работите само на оторизирана сервизна фирма.
- ▶ Не извършвайте изменения на външното тяло, вътрешното тяло или на други части на климатичната инсталация.
- ▶ Преди всякакви работи по поддръжката разединете климатичната инсталация от електрическото захранване.

⚠ Указания за боравенето с инсталацията

Грешната употреба на климатичната инсталация може да навреди на здравето ви.

- ▶ Не излагайте тялото за по-продължително време директно на въздушния поток.
- ▶ За кърмачета, деца, възрастни хора, хора на легло или такива с увреждания се уверете, че температурата в помещението е подходяща за намиращите се в помещението лица.
- ▶ Никога не вкарвайте предмети в уреда, защото можете да се нараните.

Грешното боравене с уреда може да доведе до намаляване на мощността, до повреди на уреда и лични наранявания.

- ▶ Не блокирайте входовете и изходите за въздух на уреда.
- ▶ Затваряйте вратите и прозорците по време на работа.
- ▶ Пазете вътрешното тяло от навлизане на вода.
- ▶ Проверявайте редовно монтажната рама на външното тяло за износване и стабилно захващане.
- ▶ Не прилагайте тежести, като напр. предмети или хора, върху външното тяло.
- ▶ Поддържайте праха, изпаренията и влагата в помещението на инсталиране на вътрешното тяло минимални.
- ▶ Не използвайте лесно възпламеними газове в близост до уредите, напр. от спрей флакони.
- ▶ Ако нещо с климатика не изглежда в ред (напр. миризма на изгоряло, повреден кабел), незабавно спрете работа и разединете електрическото захранване.

⚠ Сигурност на електрическите уреди за битова употреба и подобни цели

За предотвратяване на опасности от електрически уреди в съответствие с EN 60335-1 са валидни следните изисквания:

«Този уред може да се използва от деца на възраст над 8 години, както и от лица с ограничени физически, сетивни или умствени способности или без опит и познания само ако те са под наблюдение и са били инструктирани относно безопасното използване на уреда и разбират рисковете от това. Децата не трябва да играят с уреда. Почистването и обслужването не трябва да се извършват от деца без надзор.»

«Ако проводникът за свързване към захранването е повреден, той трябва да бъде подменен от производителя или от негов сервизен представител, или от лице със съответната квалификация, за да се предотврати опасността.»

1.3 Указания към това ръководство

Фигурите ще намерите на едно място в края на това ръководство. Текстът съдържа референции към фигурите.

Продуктите могат да се различават в зависимост от модела от изображенията в това ръководство.

2 Данни за продукта

2.1 Декларация за съответствие

По своята конструкция и работно поведение този продукт отговаря на европейските и националните изисквания.

CE С CE знака се декларира съответствието на продукта с всички приложими законови изисквания на ЕС, които предвиждат поставянето на този знак.

Пълният текст на декларацията за съответствие е наличен в интернет: www.bosch-homecomfort.bg.

2.2 Технически данни: дистанционно управление

Захранване с напрежение	2 AAA батерии
Обхват на сигнала	8 m
Допустима температура на околната среда	16… 30 °C

Табл. 2 Технически данни: дистанционно управление

2.3 Диапазон на работната температура

	Температура в помещението	Външна температура
Охлаждане	16 … 32 °C	–15… 50 °C
Отопление	0 … 30 °C	–15… 24 °C
Премахване на влагата	10… 32 °C	

Табл. 3

Вграденото защитно устройство може да блокира работата на уреда при температури извън гореспоменатия диапазон.

Ако влажността на въздуха е над 80 %, на изхода за въздух може да се образува конденз. За да избегнете това, отворете вертикалните вентилационни клапи, доколкото е възможно (вертикално спрямо пода) и настройте вентилатора на висока мощност.

2.4 Twin комбинация

Тези уреди могат да бъдат монтирани като така наречена twin комбинация. В този случай са деактивирани следните функции:

- Функциг за икономия на енергия **ECO** и **GEAR**
- Самопочистване (I clean 56° C)
- Функция за индиректна въздушна струя (Wind avoid me)

2.5 Употреба с мулти сплит климатик

Вътрешният модул може да се използва в система с мулти сплит климатик. В този случай са деактивирани следните функции:

- Функции за икономия на енергия **Save+** и **Управление на мощността**
- Самопочистване (I clean 56° C)
- Потискане на шума (Silent Mode)
- Ръчен режим
- Откриване на теч на хладилен агент
- Автоматичен енергоспестяващ режим в режим готовност (1 W standby)

3 Обслужване

3.1 Преглед на модула

Вътрешен модул общ преглед (CL5001iU 4CC …)

Легенда за Фиг. 1:

[1] Кондензна помпа (за отстраняване на кондензата от вътрешния модул)
[2] Маркуч за кондензат
[3] Дисплей
[4] Вход за обратен въздушен поток
[5] Вход за въздух
[6] Изход за въздух

3.2 Дисплей на вътрешния модул

CL5000iL 4C …

Ключ към фигура 2:

[1] Индикатор за аларма
[2] WLAN връзка[1)] активна
[3] Индикатор за предварително подгряване и размразяване
[4] Индикатор за състояние
[5] Индикатор за таймер
[6] LED дисплей
[7] Електрически котел за стенен монтаж

3.3 Дистанционно управление общ преглед

Бутони на дистанционното управление

→ Фиг. 3

Поз.	Бутон	Функция
1		Включване/изключване
		Задаване на работен режим
		Режим на пестене
2		Меню
	Ok	Потвърди избора
		Настройване на таймера
		Увеличаване на температурата
		Намаляване на температурата
3		Обороти на вентилатора
		Вертикално/хоризонтално въртене
		Супер йонизатор
	Турбо	Турбо режим
	Тих режим	Тих режим
	Сън	Режим Сън
		Заключване за деца

Табл. 4 Бутони на дистанционното управление

Дистанционно управление дисплей

→ Фиг. 4

Поз.	Символ	Обяснение
1		Работен режим: автоматичен режим
		Работен режим: режим на охлаждане
		Работен режим: режим отопление
		Работен режим: режим Обезвлажняване
		Работен режим: режим вентилатор

1) Предлага се само като допълнителна принадлежност с IP-гейтуей.

Поз.	Символ	Обяснение
2		Задайте температура
		Таймер ВКЛ.
		Таймер ИЗКЛ.
		Изпращане на сигнал
		Заключване за деца
		Ниво на батерията
	°C/ °F/ %RH	Дисплей за стойности: показва зададената температура, % на относителната влажност на въздуха и таймер.
		Тих режим
		Обороти на вентилатора
		Автоматичен режим на вентилатора
		Турбо режим на вентилатора
3		Режим Сън
		Супер йонизатор
		I clean 56° C
		Следвай ме
		LED дисплей и зумер на алармата вкл./изкл.
		Управление на мощността
		Режим на пестене
		Дисплей функция Безжично управление
		Жалуза (функция за насочване на въздушния поток; не е налична за този уред)

Табл. 5 Символи на дисплея на дистанционното управление

3.4 Използване на дистанционното управление

Обхватът на сигнала е 8 m. Стоящи на пътя предмети или използването на определени осветителни тела в същото помещение може да повлияе на преноса на сигнала.

- Насочете дистанционното управление към прозореца за прием на сигнал на уреда и натиснете желания бутон.
  Уредът издава звуков сигнал, когато приема сигнал.

УКАЗАНИЕ

Безупречната функция на дистанционното управление може да се влоши за постоянно.

- Не излагайте дистанционното управление на директна слънчева светлина.
- Не оставяйте дистанционното управление в близост до отопление.
- Пазете дистанционното управление от влага и удари.

3.5 Настройване на основен работен режим

Включване/изключване на уреда

- Натиснете бутона ⏻, за да включите или да изключите уреда:
  Модулът стартира в настроения работен режим или се изключва.
  За защита на уреда той може да бъде включен отново едва след изтичане на определено време.

Настройки може да се правят и когато уредът е изключен. Уредът запаметява настройките и ги запазва в случай на прекъсване на електрозахранването.

След изключване уредът остава в режим готовност. В режим на готовност автоматично се активира енергоспестяващ режим благодарение на интелигентната технология On/Off (1 W standby).

След прекъсване на електрозахранването уредът се рестартира автоматично. Това може да доведе до показване на противоречиви стойности на дисплея, но това се коригира автоматично по време на работа.

Автоматичен режим

В автоматичен режим уредът автоматично превключва между режим Отопление и Охлаждане, за да поддържа желаната температура.

- Натискайте многократно бутона ⇄, докато на дисплея се появи A.
- Изберете необходимата температура с бутоните ∧ и ∨.

Оборотите на вентилатора не може да се регулират в автоматичен режим.

Режим Охлаждане

- Натискайте многократно бутона ⇄, докато на дисплея се появи ❄.
- Изберете необходимата температура с бутоните ∧ и ∨.
- Натискайте бутона , докато достигнете необходимата скорост на въздушния поток.

Режим Вентилатор

- Натискайте многократно бутона ⇄, докато на дисплея се появи .
- Натискайте бутона , докато достигнете необходимите обороти на вдухващия вентилатор.

При режим вентилатор температурата не се показва и не може да се регулира.

Режим Изсушаване

- Натискайте многократно бутона ⇄, докато на дисплея се появи .

Оборотите на вентилатора не могат да се регулират и да се показват в режим Обезвлажняване.

Режим Отопление

- Натискайте многократно бутона ⇄, докато на дисплея се появи ☀.
- Задайте необходимата температура с бутоните ∧ и ∨.
- Натискайте бутона , докато достигнете необходимите обороти на вдухващия вентилатор.

Ако външната температура е много ниска, отоплителната мощност на климатичната инсталация може да не е достатъчна. Препоръчваме да свържете допълнителни топлогенератори.

3.6 Запаметяване на позицията на жалузата

Когато уредът се рестартира след прекъсване на захранването, жалузите автоматично се връщат в предварително зададената позиция.

След настройката ъгълът на хоризонталните жалузи не трябва да бъде твърде малък, тъй като в противен случай може да се образува конденз и да се стича в уреда.

3.7 Настройка на таймера

Таймери за включване и изключване могат да бъдат настроени от 0 до 24 часа, за първите 10 часа с размер на стъпката от 30 минути, а след това с размер на стъпката 1 час. Чрез настройване на 0 часа таймерът прекъсва.

Настройка на таймер за включване

- ▶ Натиснете бутона ◷ дотогава, докато се покаже символът ◷ON.
- ▶ Натискайте бутона ∧ или ∨, за да настроите желания час. След кратко време настройката се приема.

Настройка на таймер за изключване

- ▶ Натиснете бутона ◷ дотогава, докато се покаже символът ◷OFF.
- ▶ Натискайте бутона ∧ или ∨, за да настроите желания час. След кратко време настройката се приема.

Прекъсване на таймер

- ▶ С бутона ◷ изберете съответния таймер.
- ▶ Настройте 0,0 часа. След кратко време таймерът прекъсва.

Комбиниране на таймери

Двата таймера могат да се настройват едновременно. Всеки таймер може да се програмира така, че да се активира преди другия.

- ▶ Настройте таймера за включване и изключване. Настройките се комбинират автоматично.

Актуално време	13:00 ч
Настройка на таймер за включване	4,0 ч
Настройка на таймер за изключване	8,5 ч
Време за включване	17:00 ч
Време за изключване	21:30 ч

Табл. 6 Пример

Таймерите за включване и изключване не могат да бъдат програмирани така, че уредът да работи с различни температури или други настройки.

3.8 Други функции

3.8.1 Настройка на функцията за люлеене

УКАЗАНИЕ

Ако жалузата остане в най-долната позиция по време на режим Охлаждане за дълъг период от време, може да се образува конденз. Ръчното регулиране на жалузата може да предизвика неизправности.

- ▶ Използвайте само дистанционното управление, за да регулирате жалузата.

Функцията за люлеене може да бъде активирана във вертикална или хоризонтална позиция.

Автоматичен режим на вертикално въртене (нагоре/надолу)

- ▶ Натиснете бутона .
  Дистанционното управление показва символа .

За да отмените автоматичния режим на вертикално въртене:

- ▶ Отново натиснете бутона .

3.8.2 Настройка на функцията за насочване на въздушния поток

- ▶ Натискайте бутона **Vane**, докато се избере желаната жалуза. Настройката се променя в следната последователност:

Символ	Последователност
	-1
	-2
	-3
	-4
	-0

Табл. 7

-0 показва, че са избрани всички 4 жалузи.

3.8.3 Превключване на дисплея и зумера на алармата (Mute Mode)

За да включите или да изключите дисплея на вътрешния модул и зумера на алармата:

- ▶ Натискайте многократно бутона ☰ или бутоните ∧, ∨, докато се покаже иконата .
- ▶ Потвърдете избора с бутона **Ok**.

За да покажете текущата температура в помещението:

- ▶ Натиснете бутона **Silent** и го задръжте за 5 секунди.

За да покажете зададената температура:

- ▶ Натиснете и задръжте бутона **Silent** за още 5 секунди.

3.8.4 Функция за икономия на енергия

Следната функция за икономия на енергия може да бъде избрана на уреда:

Save

Уредът автоматично намалява консумацията на енергия, докато поддържа желаната температура в помещението.

- ▶ Натиснете бутона , за да активирате тази функция. Дистанционното управление показва символа .

Функцията **Save** да бъде избрана само в режим Охлаждане.

Натискането на бутона ще спре работата на **Save**.

3.8.5 Silent Mode

Тази функция намалява шумовете, издавани от вътрешния модул и външния модул, когато работят. Това е особено полезно през нощта, ако трябва да се съобразите със съседите си.

- ▶ Натиснете бутона **Silent**, за да активирате тази функция. Дистанционното управление показва символа .

Напускане на функцията:

- ▶ Отново натиснете бутона **Silent**. Символът на дистанционното управление изчезва.

Оборотите на вентилатора на вътрешния модул ще бъдат намалени до минималното им ниво. Ако зададете по-високи обороти на вентилатора на вътрешния модул, функцията за тих режим ще бъде деактивирана.

Когато модулът е в тих режим, може да не е възможно да се постигне необходимата охлаждаща/отоплителна мощност, понеже компресорът във външния модул работи на ниска честота.

3.8.6 Турбо охлаждане/Турбо отопление

Когато е активно Турбо охлаждане/Турбо отопление, вътрешният модул работи на максимална мощност за 30 минути, за да загрее или да охлади помещението бързо.

- ▶ Турбо охлаждане: включете режим Охлаждане и натиснете бутона **Turbo**.
- ▶ Турбо отопление: включете режим Отопление и натиснете бутона **Turbo**.
  Дистанционното управление показва символа .

Напускане на функцията:

- ▶ Отново натиснете бутона **Turbo**.
  Символът на дистанционното управление изчезва.

Тази функция е налична само в режимите Охлаждане и Отопление.

I clean 56° C

Уредът има функция за самопочистване за топлообменника на вътрешния модул. Функцията за самопочистване премахва прах, мухъл и мазнина, които могат да доведат до неприятни миризми. Тя работи чрез автоматично замразяване, бързо размразяване и след това горещ въздух за изсушаване на топлообменника, отстранявайки ефективно тези замърсявания.

- ▶ Натискайте многократно бутона ☰ или бутоните ∧, ∨, докато се покаже иконата .
- ▶ Потвърдете избора с бутона **Ok**.

CL се появява на дисплея на вътрешния модул, когато се извършва самопочистване. Самопочистването завършва автоматично след 20 до 45 минути.

3.8.7 Wind avoid me (Функция Индиректна въздушна струя)

Тази функция предотвратява директната въздушна струя върху тялото.

- ▶ Натискайте многократно бутона ☰ или бутоните ∧, ∨, докато се покаже иконата .
- ▶ Потвърдете избора с бутона **Ok**.

Тази функция е налична само в режимите Охлаждане, Обезвлажняване и Вентилатор.

3.8.8 Функция Заключване за деца

Бутоните на дистанционното управление могат да бъдат заключени със Заключването за деца.

За да активирате функцията:

- ▶ Натиснете бутоните **Turbo** и **Sleep** едновременно за 5 секунди.
  Дистанционното управление показва символа .

За да деактивирате функцията:

- ▶ Натиснете бутоните **Turbo** и **Sleep** едновременно за 3 секунди.
  Символът на дистанционното управление изчезва.

3.8.9 Супер йонизатор (Функция за чист въздух)

Когато тази функция е избрана, вътрешен компонент на вътрешния модул ще се енергизира и изпуснатите йони ще се разпространят в помещението, за да противодействат на разпространяващите се във въздуха замърсители, като например мухъл, вируси и алергени, помагайки за подобряване на качеството на въздуха на закрито.

- ▶ Натиснете бутона , за да активирате тази функция.
  Дистанционното управление показва символа .

Напускане на функцията:

- ▶ Отново натиснете бутона .

3.8.10 Управление на мощността

Следните опции за управление на мощността[1] са налични. Две от опциите за управление на мощността могат да бъдат избрани, за да се намали консумацията на енергия на уреда:

- **Управление на мощността** (100%): нормална работа (излизане от функцията Управление на мощността)
- **Управление на мощността** (75%): намаляване на консумацията на енергия с 25%
- **Управление на мощността** (50%): намаляване на консумацията на енергия с 50%

За да изберете желаната опция за управление на мощността:

- ▶ Натискайте многократно бутона ☰ или бутоните ∧, ∨, докато се покаже .
- ▶ Потвърдете с бутона **Ok**.
- ▶ Натиснете бутоните ∧ и ∨ и изберете желаното ниво на управление на мощността (100%, 75%, 50%).
- ▶ Потвърдете с бутона **Ok**.

Функцията **Управление на мощността** може да бъде избрана само в режим Охлаждане.

3.8.11 Разширени работни функции

- ▶ Натиснете бутона **Set**.
- ▶ Изберете функция с бутона **Set** или с бутоните ∧, ∨.
  - – = функция за режим на покой
  - – = функция "Следвай ме"
  - – = безжична функция за управление
- ▶ Потвърдете избора с бутона **OK**.

Прекратяване на функцията:

- ▶ Повторете стъпките по-горе.

Функция Следвай ме (Follow Me)

Функцията активира дистанционното управление на текущото място, за да измерва температурата на 3-минутни интервали. Вътрешният модул сега се контролира с отчитане на тези измервания.

- ▶ Натискайте многократно бутона ☰ или бутоните ∧ и ∨, докато се покаже иконата .
- ▶ Потвърдете избора с бутона **Ok**.

Функцията Следвай ме е налична само в режимите Охлаждане, Отопление и Автоматичен.

Режим Сън

Целта на тази функция е да се пести енергия по време на периоди на престой. След един час уредът започва да нагрява или да охлажда по-слабо. За да се направи това, зададената температура се променя с 1 °C. След два часа зададената температура се променя с още 1 °C. След това устройството остава на новата температура.

За да активирате функцията:

- ▶ Натиснете бутона **Sleep**.
  Дистанционното управление показва символа .

1) Управлението на мощността не е налично в мулти сплит системата.

За да деактивирате функцията:

- ▶ Натиснете отново бутона Sleep или след 8 часа работа в режим Сън.
  Символът ☾ на дистанционното управление изчезва.

Функцията не е налична в режимите Обезвлажняване и Вентилатор.

Функция Безжично управление

Целта на тази функция е да създаде връзка чрез WLAN. Ако уредът не показва функцията:

- ▶ Натискайте многократно бутона ☰ или бутоните ∧ и ∨, докато се покаже .
- ▶ Потвърдете избора с бутона **Ok**.

4 Техническо обслужване

ВНИМАНИЕ

Опасност поради токов удар или подвижни части

- ▶ Преди всички работи по поддръжката прекъсвайте електрическото захранване.
- ▶ Непосочени тук стъпки за поддръжка трябва да се извършват само от оторизирана сервизна фирма.

4.1 Смяна на батериите

Нуждаете се от 2 батерии с размер AAA. Използването на презареждащи се батерии не се препоръчва.

- ▶ Свалете капачето на отделението за батериите (→ Фиг. 5).
- ▶ Поставете нови батерии и внимавайте за правилната полярност.
- ▶ Поставете отново капачето на отделението за батериите.

4.2 Почистване на уреда и дистанционното управление

УКАЗАНИЕ

Повреди на уреда вследствие на неправилно почистване!

- ▶ Не пръскайте или поливайте директно с вода.
- ▶ Не използвайте гореща вода, абразивен прах или силни разтворители.

- ▶ За почистване избършете вътрешното тяло и дистанционното управление с мека кърпа.
- ▶ Поверявайте почистването на външното тяло само на оторизирана сервизна фирма.

4.3 Почистване на въздушния филтър

УКАЗАНИЕ

Въздушният филтър може да се деформира под пряка слънчева светлина.

- ▶ Не излагайте въздушния филтър на пряка слънчева светлина.

Проверявайте въздушните филтри на всеки 2 седмици и ги почиствайте, ако е необходимо. Винаги ги почиствайте преди и след по-продължително извеждане от експлоатация.

- ▶ Отворете решетката на входа за въздух.
- ▶ Извадете въздушния филтър.
- ▶ Почистете въздушния филтър или с прахосмукачка, или с топла вода и мек почистващ препарат, изплакнете и изсушете на сянка.

Когато почиствате филтъра с вода, външната страна на решетката на входа за въздуха трябва да сочи надолу и надалеч от водната струя, а при почистване с прахосмукачка – нагоре и към прахосмукачката.

4.4 По-продължително извеждане от експлоатация

Преди по-продължително извеждане от експлоатация:

- ▶ Почистете въздушния филтър.
- ▶ Активирайте самопочистването на вътрешното тяло с бутона **Clean**.
- ▶ След самопочистването включете режима на работа с вентилатор, докато вътрешното тяло изсъхне.
- ▶ Изключете вътрешното тяло и го разединете от електрическото захранване.
- ▶ Извадете батериите от дистанционното управление.
- ▶ Защитете уредите от прах.

5 Отстраняване на неизправности

5.1 Неизправности с показание (Self diagnosis functionSelf diagnosis function)

Ако по време на работа се появи неизправност, светодиодите мигат за по-продължително време или дисплеят показва код на неизправност (напр. EH 02).

Ако възникне неизправност за повече от 10 минути:

- ▶ Прекъснете захранването с напрежение за кратко време и включете отново вътрешното тяло.

Когато дадена неизправност не може да бъде отстранена:

- ▶ Обадете се на сервизния център и съобщете кода на неизправността, както и данните на уреда.

5.2 Неизправности без показание

Ако по време на работа възникнат неизправности, които не могат да бъдат отстранени:

- ▶ Обадете се на сервизния център и информирайте за неизправността, както и данните на уреда.

Неизпр.	Възможна причина
Мощността на вътрешното тяло е твърде слаба.	Температурата е настроена твърде висока или твърде ниска.
	Въздушният филтър е замърсен и трябва да бъде почистен.
	Неблагоприятно влияние на околната среда върху вътрешното тяло, напр. поради препятствия пред въздушните отвори на уредите, поради отворени врати/прозорци в помещението или поради силни топлинни източници в помещението.
	Безшумният режим е активиран и предотвратява използването на пълната мощност.
Вътрешното тяло не включва.	Вътрешното тяло има защитен механизъм срещу претоварване. Може да отнеме 3 минути, преди да е възможно повторно стартиране на вътрешното тяло.
	Батериите на дистанционното управление са изтощени.
	Таймерът е включен.
Работният режим сменя от охлаждане или загряване на работа с вентилатор.	Вътрешното тяло променя работния режим, за да предотврати образуването на скреж.
	Настроената температура е достигната преждевременно.
Вътрешното тяло генерира бяла мъгла.	Във влажни региони голяма разлика в температурата между въздуха в помещението и климатизирания въздух може да причини бяла мъгла.
Вътрешното тяло и външното тяло генерират бяла мъгла.	Ако след автоматичното размразяване заработи директно режим отопление, поради увеличената влажност на въздуха може да се образува бяла мъгла.
Вътрешното тяло и външното тяло издават шумове.	Шумолящ шум във вътрешното тяло може да възникне, когато решетката за въздушния поток нулира своята позиция.
	Тих съскащ шум по време на работа е нормален. Дължи се на протичането на хладилен агент.
	Може да възникне свистящ звук, защото металните и пластмасовите части на уреда се разширяват или свиват при загряване/охлаждане.
	Външното тяло издава различни шумове по време на работа, които са нормални.
Вътрешното тяло или външното тяло изхвърля прах.	При по-продължителни периоди на извеждане от експлоатация в уредите може да се събере прах, ако те не бъдат покрити.
Лоша миризма по време на работа.	В уредите могат да навлязат и да бъдат разпространени лоши миризми от въздуха.
	Въздушният филтър може да е мухлясал и трябва да се почисти.
Вентилаторът на външното тяло не работи постоянно.	За оптимална работа вентилаторът се управлява вариращо.
Работата е неравномерно или непредвидима, или вътрешното тяло не реагира.	Интерференции от мобилни радио кули или чужди сигнални усилватели могат да повлияят на вътрешното тяло. ▶ Изключете вътрешното тяло за кратко време от електрическото захранване и го стартирайте отново.
Насочващата клапа за въздух или ламелите за въздушния поток не се движат правилно.	Въздушната клапа за въздух или ламелите за въздушния поток са били регулирани с ръка или не са монтирани правилно. ▶ Изключете вътрешното тяло и проверете, дали компонентите са фиксирани правилно. ▶ Включете вътрешното тяло.

Табл. 8

6 Защита на околната среда и депониране като отпадък

Опазването на околната среда е основен принцип на групата Bosch. За Bosch качеството на продуктите, ефективността и опазването на околната среда са равнопоставени цели. Законите и наредбите за опазване на околната среда се спазват стриктно.
За опазването на околната среда използваме най-добрата възможна техника и материали, като отчитаме аргументите от гледна точка на икономическата рентабилност.

Опаковка

По отношение на опаковката ние участваме в специфичните системи за утилизация, гарантиращи оптимално рециклиране. Всички използвани опаковъчни материали са екологично чисти и могат да се използват многократно.

Излязъл от употреба уред

Бракуваните уреди съдържат ценни материали, които трябва да се подложат на рециклиране.
Конструктивните възли се отделят лесно. Пластмасовите детайли са обозначени. По този начин различните конструктивни възли могат да се сортират и да се предадат за рециклиране или изхвърляне като отпадъци.

Стари електрически и електронни уреди



Този символ означава, че продуктът не трябва да се утилизира с другите отпадъци, а вместо това трябва да бъде откаран в пунктовете за събиране на отпадъци за обработка, събиране, рециклиране и изхвърляне.

Символът е валиден в страни, където се прилагат разпоредбите за отпадъци от електрическо и електронно оборудване, напр. "(Великобритания) Разпоредби за отпадъци от електрическо и електронно оборудване от 2013 г. (с измененията)". Тези разпоредби определят рамката за връщане и рециклиране на стари електронни уреди, които се прилагат във всяка страна.

Понеже електронният уред може да съдържа опасни вещества, той трябва да се рециклира отговорно, за да се сведе до минимум всяка потенциална вреда за околната среда и човешкото здраве. Освен това рециклирането на електронен скрап спомага за запазването на природните ресурси.

За допълнителна информация относно безопасното за природата утилизиране на стари електрически и електронни уреди, моля, свържете се със съответните местни власти, вашата служба за изхвърляне на битови отпадъци или търговеца на дребно, от когото сте закупили продукта.

Допълнителна информация можете да намерите тук:
www.bosch-homecomfortgroup.com/en/company/legal-topics/weee/

Батерии

Батериите не трябва да се изхвърлят в битовата смет. Употребявани батерии трябва да се изхвърлят от местните организации за събиране на отпадъци.

Хладилен агент R32



Уредът съдържа флуориран парников газ R32 (потенциал за глобално затопляне 675[1)]) лека горимост и ниска токсичност (A2L или A2).

Съдържаното количество е посочено на фирмената табелка на външното тяло на оборудването.

Хладилният агент е опасен за околната среда и трябва да се събира и утилизира отделно.

1) Въз основа на ПРИЛОЖЕНИЕ VI към РЕГЛАМЕНТ (ЕС) № 573/2024 на Европейския парламент и на Съвета от 7 февруари 2024 г.

7 Политика за защита на данните



Ние, **Роберт Бош ЕООД, бул. Черни връх 51 Б, 1407 София, България**, обработваме информация за продукти и монтаж, технически данни и данни за свързване, комуникационни данни, данни за регистрация на продукти и клиентска история, за да предоставим продуктова функционалност (чл. 6, алинея 1, изречение 1 (б) от ОРЗД/UK GDPR), за да изпълняваме нашите задължения за експлоатационен надзор на продукта, безопасност на продукта и от съображения за безопасност (чл. 6, алинея 1, изречение 1 (е) от ОРЗД/UK GDPR), за защита на нашите права във връзка с въпроси, свързани с гаранцията и регистрацията на продукта (чл. 6, алинея 1, изречение 1 (е) от ОРЗД/UK GDPR), и за да анализираме дистрибуцията на наши продукти и да предоставяме индивидуализирана информация и оферти, свързани с продукта (чл. 6, алинея 1, изречение 1 (е) от ОРЗД/UK GDPR). За предоставяне на услуги, като продажби и маркетингови услуги, управление на договори, обработка на плащания, програмиране, хостинг на данни и услуги по гореща линия, можем да поверяваме и предаваме данни на външни доставчици на услуги и/или дъщерни предприятия на Bosch. В някои случаи, но само ако е осигурена адекватна защита на данните, личните данни могат да се предават на получатели, намиращи се извън Европейската икономическа зона и Обединеното кралство. Допълнителна информация се предоставя при заявка. Можете да се свържете с нашия Отговорник по защита на данни на: Data Protection Officer, Information Security and Privacy (C/ISP), Robert Bosch GmbH, Postfach 30 02 20, 70442 Stuttgart, ГЕРМАНИЯ.

Имате право по всяко време да възразите срещу обработката на Вашите лични данни на базата на основания, свързани с Вашата конкретна ситуация, или когато личните Ви данни се обработват за преки маркетингови цели на базата на чл. 6, алинея 1, изречение 1 (е) от ОРЗД/UK GDPR. За да упражните правата си, моля, свържете се с нас чрез **DPO@bosch.com**. За да намерите повече информация, моля, последвайте QR кода.

Obsah

1 Vysvětlení symbolů a bezpečnostní pokyny 11
1.1 Použité symboly 11
1.1.1 Informace týkající se bezpečnosti 11
1.2 Všeobecné bezpečnostní pokyny 11
1.3 Poznámky k tomuto návodu 12

2 Údaje o výrobku 13
2.1 Prohlášení o shodě 13
2.2 Technické údaje dálkového ovládání 13
2.3 Rozsah provozních teplot 13
2.4 Kombinace Twin 13
2.5 Použití s multisplitovým klimatizačním zařízením. 13

3 Obsluha 13
3.1 Přehled zařízení 13
3.2 Displej vnitřní jednotky 13
3.3 Přehled součástí dálkového ovládání 13
3.4 Použití dálkového ovládání 14
3.5 Nastavení hlavního provozního režimu 14
3.6 Paměť polohy lamel 14
3.7 Nastavení časovače 14
3.8 Další funkce 15
3.8.1 Nastavení funkce výkyvu 15
3.8.2 Nastavení funkce vedení vzduchu 15
3.8.3 Zapnutí/vypnutí displeje a zvukového alarmu (Mute Mode) 15
3.8.4 Funkce úspory energie 15
3.8.5 Silent Mode 15
3.8.6 Turbo chlazení/Turbo vytápění 15
3.8.7 Wind avoid me (Funkce nepřímého proudu vzduchu) 16
3.8.8 Funkce dětské pojistky 16
3.8.9 Super ionizátor (funkce čerstvého vzduchu) 16
3.8.10 Power control 16
3.8.11 Pokročilé provozní funkce 16

4 Údržba 17
4.1 Výměna baterií 17
4.2 Čištění zařízení a dálkového ovládání 17
4.3 Čištění vzduchového filtru 17
4.4 Delší odstavení z provozu 17

5 Odstraňování poruch 17
5.1 Zobrazované poruchy (Self diagnosis functionSelf diagnosis function) 17
5.2 Poruchy bez zobrazení 17

6 Ochrana životního prostředí a likvidace odpadu 19

7 Informace o ochraně osobních údajů. 19

1 Vysvětlení symbolů a bezpečnostní pokyny

1.1 Použité symboly

Výstražné pokyny

Signální výrazy označují druh a závažnost následků, které mohou nastat, nebudou-li dodržena opatření k odvrácení nebezpečí.

Následující signální výrazy jsou definovány a mohou být použity v této dokumentaci:

NEBEZPEČÍ

NEBEZPEČÍ znamená, že může dojít k těžkým až život ohrožujícím újmám na zdraví osob.

VAROVÁNÍ

VAROVÁNÍ znamená, že může dojít ke těžkým až život ohrožujícím újmám na zdraví osob.

UPOZORNĚNÍ

UPOZORNĚNÍ znamená, že může dojít k lehkým až středně těžkým poraněním osob.

OZNÁMENÍ

NEBEZPEČÍ znamená, že může dojít k materiálním škodám.

Důležité informace

Důležité informace neobsahující ohrožení člověka nebo materiálních hodnot jsou označeny zobrazeným informačním symbolem.

1.1.1 Informace týkající se bezpečnosti

Symbol	Význam
	Varování týkající se hořlavých látek: R32 chladivo použité v tomto výrobku je plyn s střední hořlavostí a nízkou toxicitou (A2L).
	Při instalaci a údržbě používejte ochranné rukavice.
	Údržbu by měla provádět kvalifikovaná osoba při dodržení pokynů uvedených v servisní příručce.
	Při provozu postupujte podle pokynů z návodu k obsluze.

Tab. 9

1.2 Všeobecné bezpečnostní pokyny

⚠ Pokyny pro cílovou skupinu

Tento návod k obsluze je určen provozovatelům klimatizačních zařízení. Pokyny ve všech návodech souvisejících se zařízením musejí být dodrženy. Jejich nerespektování může vést k materiálním škodám, poškození zdraví osob nebo dokonce k ohrožení jejich života.

- ▶ Před zahájením obsluhy si přečtěte a uschovejte návody k obsluze všech komponent zařízení.
- ▶ Řiďte se bezpečnostními a výstražnými pokyny.

⚠ Použití v souladu se stanoveným účelem

Vnitřní jednotka je určena k instalaci v rámci budovy s připojením na venkovní jednotku a další systémové komponenty, např. regulace.

Venkovní jednotka je určena k instalaci mimo budovu s připojením na jednu nebo více vnitřních jednotek a další systémové komponenty, např. regulace.

Klimatizační jednotka je určena pouze pro komerční/soukromé použití, kde odchylky teplot od nastavených požadovaných hodnot nezpůsobují škody na zdraví živých tvorů nebo materiálů. Klimatizační jednotka není vhodná pro přesné nastavení a udržování požadované absolutní vlhkosti vzduchu.

Každé jiné použití se považuje za použití v rozporu s původním určením. Neodborné používání a škody, které z toho plynou, jsou vyloučeny z odpovědnosti.

K instalaci na speciálních místech (podzemní garáž, technické prostory, balkon nebo na libovolných, zpola otevřených plochách):

- ▶ Nejprve věnujte pozornost požadavkům na místo instalace v technické dokumentaci.

⚠ Všeobecná nebezpečí v souvislosti s chladivem

- ▶ Toto zařízení je naplněno chladivem. Plynné chladivo může při kontaktu s ohněm vytvářet jedovaté plyny.
- ▶ Údržbu a prohlídku systému svěřujte pravidelně autorizované odborné firmě.
- ▶ Existuje-li podezření na vytékající chladivo, vyvětrejte důkladně místnost a informujte autorizovanou odbornou firmu.

⚠ Opravy a přestavby

Neodborné úpravy klimatizačních systémů mohou způsobit újmu na zdraví osob a/nebo materiální škody.

- ▶ Práci svěřte pouze autorizované odborné firmě.
- ▶ Neprovádějte žádné úpravy na venkovní a vnitřní jednotce ani na jiných dílech klimatizačního systému.
- ▶ Před veškerými pracemi v souvislosti s údržbou odpojte klimatizaci od napájení.

⚠ Poznámky k zacházení se systémem

Nesprávné používání klimatizace může poškodit vaše zdraví.

- ▶ Tělo nevystavujte na delší dobu přímo vzdušnému proudu.
- ▶ U kojenců, dětí, starších osob, lidí upoutaných na lůžko nebo osob zdravotně postižených zajistěte, aby teplota prostoru byla pro osoby nacházející se v místnosti vhodná.
- ▶ Do zařízení nikdy nezavádějte žádné předměty, mohli byste se zranit.

Nesprávné zacházení se zařízením může vést ke snížení výkonu a poškodit je nebo způsobit újmu na zdraví osob.

- ▶ Neblokujte vzduchové vstupy ani výstupy.
- ▶ Dveře a okna při provozu zavřete.
- ▶ Vnitřní jednotku chraňte před vniknutím vody.
- ▶ U montážního podstavce venkovní jednotky pravidelně kontrolujte, zda není opotřebený a zda je pevně usazený.
- ▶ Venkovní jednotku ničím nezatěžujte, např. předměty nebo osobami.
- ▶ Dbejte na to, aby v místě instalace vnitřní jednotky bylo minimum prachu, par a vlhkosti.
- ▶ V blízkosti zařízení nepoužívejte snadno vznětlivé plyny, např. ze sprejů.
- ▶ Pokud se vám zdá, že s klimatizační jednotkou není něco v pořádku (např. zápach po spálenině, vadný kabel), okamžitě přerušte provoz a odpojte napájení.

⚠ Bezpečnost elektrických přístrojů pro domácí použití a podobné účely

Aby se zamezilo ohrožení elektrickými přístroji, platí podle EN 60335-1 tato pravidla:

„Tento přístroj mohou používat děti starší 8 let, jakož i osoby se sníženými fyzickými, smyslovými či mentálními schopnostmi nebo nedostatečnými zkušenostmi a znalostmi, pokud byly pod dohledem nebo ve vztahu k bezpečnému užívání přístroje poučeny a chápou nebezpečí, které jim z toho hrozí. Přístroj se nesmí stát předmětem dětské hry. Čištění a uživatelskou údržbu nesmějí provádět děti bez dohledu.“

„Dojde-li k poškození síťového kabelu, musí být za účelem zamezení vzniku ohrožení osob vyměněn výrobcem nebo jeho zákaznickým servisem či podobně kvalifikovanou osobou.“

1.3 Poznámky k tomuto návodu

Obrázky najdete souhrnně na konci tohoto návodu. Text obsahuje odkazy na obrázky.

Výrobky se v závislosti na modelu mohou od znázornění v tomto návodu lišit.

2 Údaje o výrobku

2.1 Prohlášení o shodě

Tento výrobek vyhovuje svou konstrukcí a provozními vlastnostmi příslušným evropským a národním požadavkům.

CE Označením CE je prohlášena shoda výrobku se všemi použitelnými právními předpisy EU, které stanovují použití tohoto označení.

Úplný text prohlášení o shodě je k dispozici na internetu: www.bosch-homecomfort.cz.

2.2 Technické údaje dálkového ovládání

Elektrické napájení	Baterie 2 AAA
Dosah signálu	8 m
Dovolená teplota okolí	16… 30 °C

Tab. 10 Technické údaje dálkového ovládání

2.3 Rozsah provozních teplot

	Teplota prostoru	Venkovní teplota
Chlazení	16 … 32 °C	-15… 50 °C
Vytápění	0 … 30 °C	-15… 24 °C
Odvlhčení	10… 32 °C	

Tab. 11

Ochrana uvnitř tepelného čerpadla může zablokovat provoz zařízení při teplotách mimo výše uvedený rozsah.

Pokud je vlhkost vzduchu nižší než 80 %, může se na výstupu vzduchu tvořit kondenzace. Aby k tomu nedocházelo, otevřete co nejvíce lamely pro svislé směrování vzduchu vertikálně k podlaze a nastavte na ventilátoru vysoké otáčky.

2.4 Kombinace Twin

Tato zařízení lze instalovat v tzv. kombinaci Twin. V tom případě jsou deaktivovány následující funkce:

- Funkce úspory energie **ECO** a **GEAR**
- Samočinné čištění (I clean 56° C)
- Funkce nepřímého proudu vzduchu (Wind avoid me)

2.5 Použití s multisplitovým klimatizačním zařízením

Vnitřní jednotku lze používat v systému s multisplitovým klimatizačním zařízením. V tom případě jsou deaktivovány následující funkce:

- Funkce úspory energie **Save+** a **Power control**
- Samočinné čištění (I clean 56° C)
- Snížení hlučnosti (Silent Mode)
- Ruční provoz
- Detekce úniku chladiva
- Automatický režim úspory energie v pohotovostním režimu (1 W standby)

3 Obsluha

3.1 Přehled zařízení

Přehled součástí vnitřní jednotky (CL5001iU 4CC …)

Legenda k obr. 1:

[1] Čerpadlo kondenzátu (pro odvod kondenzátu z vnitřní jednotky)
[2] Hadice na kondenzát
[3] Displej
[4] Přívod zpětného vzduchu
[5] Přívod vzduchu
[6] Vypouštění vzduchu

3.2 Displej vnitřní jednotky

CL5000iL 4C …

Legenda k obrázku 2:

[1] Kontrolka alarmu
[2] Připojení WLAN[1)] aktivní
[3] Kontrolka předehřívání a odmrazování
[4] Stavový indikátor
[5] Kontrolka časovače
[6] LED-indikace
[7] Elektrický nástěnný kotel

3.3 Přehled součástí dálkového ovládání

Tlačítka na dálkovém ovládání

→ obr. 3

Poz.	Key	Funkce
1		Zapnutí/vypnutí
		Nastavení provozního režimu
		Uložit režim
2		Menu
	Ok	Potvrzení volby
		Nastavení časovače
		Zvýšení teploty
		Snížení teploty
3		Počet otáček ventilátoru
		Výkyv vertikální/horizontální
		Super ionizátor
	Turbo	Režim turbo
	Tichý (Silent)	Tichý provoz
	Noční (sleep)	Noční provoz
		Dětská pojistka

Tab. 12 Tlačítka na dálkovém ovládání

Displej dálkového ovládání

→ obr. 4

Poz.	Symbol	Výklad
1		Provozní režim: automatický provoz
		Provozní režim: provoz chlazení
		Provozní režim: provoz vytápění
		Druh provozu: režim odvlhčení
		Provozní režim: provoz ventilátor

1) K dispozici pouze jako příslušenství s IP bránou.

Poz.	Symbol	Výklad
2		Požadovaná teplota
		Časovač zap.
		Časovač vyp.
		Odesílání signálu
		Dětská pojistka
		Úroveň nabití baterie
	°C / °F / % RH	Zobrazení hodnoty: zobrazuje požadovanou teplotu, % relativní vlhkosti a časovač.
		Tichý provoz
		Počet otáček ventilátoru
		Auto režim ventilátoru
		Turbo režim ventilátoru
3		Noční provoz
		Super ionizátor
		I clean 56° C
		Follow me (následuj mne)
		LED displej a zvukový alarm – zap./vyp.
		Power control (regulace výkonu)
		Uložit režim
		Zobrazení funkcí bezdrátového regulátoru
		Lopatka (funkce usměrňování vzduchu; u této jednotky není)

Tab. 13 Symboly na displeji dálkového ovládání

3.4 Použití dálkového ovládání

Dosah signálu činí 8 m. Objekty stojící v jeho cestě nebo použití určitých zářivkových svítidel v téže místnosti mohou přenos signálu ovlivnit.

▶ Dálkové ovládání namiřte na okénko pro příjem signálu a stiskněte požadované tlačítko.
Zařízení vydá pípavý tón, přijme-li signál.

OZNÁMENÍ

Bezchybná funkce dálkového ovládání může být trvale negativně ovlivněna.

▶ Dálkové ovládání nevystavujte přímému slunečnímu světlu.
▶ Dálkové ovládání neponechávejte v blízkosti vytápění.
▶ Dálkové ovládání chraňte před vlhkostí a nárazy.

3.5 Nastavení hlavního provozního režimu

Zapnutí/vypnutí kotle

▶ Jednotku zapnete nebo vypnete stisknutím tlačítka ⏻:
Jednotka se spustí v nastaveném provozním režimu nebo se vypne. Z bezpečnostních důvodů lze jednotku znovu zapnout až po uplynutí určité doby.

Nastavení lze provést i při vypnuté jednotce. Jednotka nastavení uloží a uchovává je i v případě výpadku napájení.

Po vypnutí zůstává jednotka v pohotovostním režimu. Díky inteligentní technologii zapínání a vypínání se v pohotovostním režimu aktivuje automatický úsporný režim (1 W standby).

Po výpadku proudu se zařízení automaticky spustí znovu. To může vést k rozporuplným údajům na displejích, které se však během provozu automaticky vyřeší.

Automatický provoz

V automatickém provozu jednotka automaticky přepíná mezi provozem vytápění a chlazení, aby udržovala požadovanou teplotu.

▶ Opakovaně stiskněte tlačítko ⟲, dokud se na displeji nezobrazí A.
▶ Pomocí tlačítek ∧ a ∨ zvolte požadovanou teplotu.

V automatickém provozu nelze nastavit otáčky ventilátoru.

Provoz chlazení

▶ Opakovaně stiskněte tlačítko ⟲, dokud se na displeji nezobrazí ❄.
▶ Pomocí tlačítek ∧ a ∨ zvolte požadovanou teplotu.
▶ Opakovaně stiskněte tlačítko , dokud nedosáhnete požadované rychlosti proudění vzduchu.

Režim ventilátoru

▶ Opakovaně stiskněte tlačítko ⟲, dokud se na displeji nezobrazí .
▶ Stiskněte tlačítko , dokud nedosáhnete požadovaných otáček ventilátoru.

V provozu ventilátor nelze nastavit ani zobrazit teplotu.

Režim odvlhčení

▶ Opakovaně stiskněte tlačítko ⟲, dokud se na displeji nezobrazí .

V režimu odvlhčování nelze nastavit ani zobrazit otáčky ventilátoru.

Provoz ohřevu

▶ Opakovaně stiskněte tlačítko ⟲, dokud se na displeji nezobrazí ☼.
▶ Pomocí tlačítek ∧ a ∨ nastavte požadovanou teplotu.
▶ Stiskněte tlačítko , dokud nedosáhnete požadovaných otáček ventilátoru.

Je-li venkovní teplota velmi nízká, topný výkon klimatizačního systému nemusí být dostatečný. Doporučujeme připojit přídavné zdroje tepla.

3.6 Paměť polohy lamel

Po restartu zařízení po výpadku proudu se lamely automaticky vrátí do dříve nastavené polohy.

Po seřízení by úhel horizontálních lamel neměl být příliš malý, jinak by se mohla tvořit kondenzace a kapat dovnitř spotřebiče.

3.7 Nastavení časovače

Časové spínače pro zapnutí a vypnutí lze nastavovat od 0 do 24 hodin, pro prvních 10 hodin v krocích po 30 minutách, poté v krocích po 1 hodině. Nastavením 0 hodin se časový spínač zruší.

Nastavení časovače zapnutí

- ▶ Tlačítko ⏲ stiskněte tolikrát, dokud nezobrazí symbol ⏲ON.
- ▶ Stiskněte tlačítko ∧ nebo ∨ pro nastavení požadovaného času. Po krátké době je nastavení převzato.

Nastavení časovače vypnutí

- ▶ Tlačítko ⏲ stiskněte tolikrát, dokud nezobrazí symbol ⏲OFF.
- ▶ Stiskněte tlačítko ∧ nebo ∨ pro nastavení požadovaného času. Po krátké době je nastavení převzato.

Zrušení časovače

- ▶ Tlačítkem ⏲ zvolte příslušný časovač.
- ▶ Nastavte 0.0 hodin. Po krátkém čase se časovač zruší.

Kombinace časovačů

Oba časovače lze nastavovat současně. Každý časovač lze naprogramovat tak, aby se aktivoval před druhým časovačem.

- ▶ Nastavte časovače pro zapnutí a vypnutí. Nastavení se kombinují automaticky.

Aktuální čas	13:00 hod
Nastavení časovače zapnutí	4,0 h
Nastavení časovače vypnutí	8,5 h
Čas zapnutí	17:00 hod
Čas vypnutí	21:30 hod

Tab. 14 Příklad

Časovače pro zapnutí a vypnutí nelze naprogramovat k tomu, aby zařízení pracovalo s různými teplotami nebo s jinými nastaveními.

3.8 Další funkce

3.8.1 Nastavení funkce výkyvu

OZNÁMENÍ

Zůstane-li mřížka v provozu chlazení delší dobu v nejnižší poloze, může dojít k tvorbě kondenzátu. Nastavení mřížky ručně může způsobit poruchy.

- ▶ K nastavení mřížky používejte pouze dálkové ovládání.

Funkci kývání lze aktivovat ve vertikální nebo horizontální poloze.

Automatický režim vertikálního výkyvu (nahoru/dolů)

- ▶ Stiskněte tlačítko . Na dálkovém ovládání se zobrazuje symbol .

Zrušení automatického režimu vertikálního výkyvu:

- ▶ Znovu stiskněte tlačítko .

3.8.2 Nastavení funkce vedení vzduchu

- ▶ Stiskněte tlačítko **Lopatka**, až bude zvolena požadovaná lamela. Nastavení se změní v následujícím pořadí:

Symbol	Pořadí
	-1
	-2
	-3
	-4
	-0

Tab. 15

-0 znamená, že byly vybrány všechny 4 lamely.

3.8.3 Zapnutí/vypnutí displeje a zvukového alarmu (Mute Mode)

Zapnutí nebo vypnutí displeje na vnitřní jednotce a zvukového alarmu:

- ▶ Opakovaně stiskněte tlačítko ☰ nebo tlačítka ∧, ∨, dokud se nezobrazí ikona .
- ▶ Volbu potvrďte tlačítkem **Ok**.

Zobrazení aktuální teploty prostoru:

- ▶ Stiskněte tlačítko **Tichý** a podržte ho po dobu 5 sekund.

Zobrazení požadované teploty:

- ▶ Stiskněte tlačítko **Tichý** a podržte ho po dobu dalších 5 sekund.

3.8.4 Funkce úspory energie

Na zařízení lze zvolit následující funkci úspory energie:

Save

Jednotka automaticky snižuje spotřebu energie a zároveň udržuje požadovanou teplotu prostoru.

- ▶ Stisknutím tlačítka tuto funkci aktivujete. Na dálkovém ovládání se zobrazuje symbol .

Úspory funkci lze zvolit pouze v režimu chlazení.

Stisknutím tlačítka se provoz úspory energie **Save** zastaví.

3.8.5 Silent Mode

Tato funkce snižuje hluk vydávaný vnitřní a venkovní jednotkou, když jsou v provozu. To je výhodné zejména v noci, musíte-li brát ohled na své sousedy.

- ▶ Stisknutím tlačítka **Tichý** tuto funkci aktivujete. Na dálkovém ovládání se zobrazuje symbol .

Ukončení funkce:

- ▶ Znovu stiskněte tlačítko **Tichý**. Symbol z dálkového ovládání zmizí.

Otáčky ventilátoru vnitřní jednotky se sníží na minimální úroveň. Nastavíte-li u vnitřní jednotky vyšší otáčky ventilátoru, bude funkce tichého provozu deaktivována.

Když je jednotka v tichém provozu, nemusí být možné dosáhnout požadovaného chladicího/topného výkonu, protože kompresor ve venkovní jednotce pracuje na nízké frekvenci.

3.8.6 Turbo chlazení/Turbo vytápění

Je-li aktivní funkce turbo chlazení/turbo vytápění, vnitřní jednotka pracuje po dobu 30 minut na maximální výkon, aby rychle ohřála nebo ochladila prostor.

- ▶ Turbo chlazení: zapněte provoz chlazení a stiskněte tlačítko **Turbo**.
- ▶ Turbo vytápění: zapněte provoz vytápění a stiskněte tlačítko **Turbo**. Na dálkovém ovládání se zobrazuje symbol .

Ukončení funkce:

- ▶ Znovu stiskněte tlačítko **Turbo**. Symbol z dálkového ovládání zmizí.

Tato funkce je k dispozici pouze v provozu chlazení a vytápění.

I clean 56° C

Jednotka je vybavena funkcí samočinného čištění výměníku tepla vnitřního prostoru. Funkce samočinného čištění odstraňuje prach, plíseň a mastnotu, které by mohly způsobovat nepříjemný zápach. Funguje tak, že provede automatické zmrazení, rychlé rozmrazení námrazy a poté vysušení výměníku pomocí horkého vzduchu, čímž tyto nečistoty účinně odstraní.

- ▶ Opakovaně stiskněte tlačítko ☰ nebo tlačítka ∧, ∨, dokud se nezobrazí ikona .
- ▶ Volbu potvrďte tlačítkem **Ok**.

Probíhá-li samočinné čištění, na displeji vnitřní jednotky se zobrazí **CL**. Samočinné čištění skončí automaticky po 20 až 45 minutách.

3.8.7 Wind avoid me (Funkce nepřímého proudu vzduchu)

Tato funkce brání přímému proudění vzduchu na lidské tělo.

- ▶ Opakovaně stiskněte tlačítko ☰ nebo tlačítka ∧, ∨, dokud se nezobrazí ikona .
- ▶ Volbu potvrďte tlačítkem **Ok**.

Funkce je k dispozici pouze v provozu chlazení, odvlhčování a ventilátoru.

3.8.8 Funkce dětské pojistky

Tlačítka dálkového ovládání lze uzamknout dětskou pojistkou.

Aktivace funkce:

- ▶ Stiskněte současně tlačítka **Turbo** a **Noční** a podržte je po dobu 5 sekund.
  Na dálkovém ovládání se zobrazuje symbol .

Deaktivace funkce:

- ▶ Stiskněte současně tlačítka **Turbo** a **Noční** a podržte je po dobu 3 sekund.
  Symbol z dálkového ovládání zmizí.

3.8.9 Super ionizátor (funkce čerstvého vzduchu)

Při zvolení této funkce je určitá vnitřní součást vnitřní jednotky pod napětím a uvolňované ionty se šíří do místnosti a působí proti škodlivinám v ovzduší, jako jsou plísně, viry a alergeny, a pomáhají tak zlepšovat kvalitu vnitřního vzduchu.

- ▶ Stisknutím tlačítka tuto funkci aktivujete.
  Na dálkovém ovládání se zobrazuje symbol .

Ukončení funkce:

- ▶ Znovu stiskněte tlačítko .

3.8.10 Power control

K dispozici jsou následující[1)] možnosti funkce Power control. Dvě z možností regulace výkonu lze zvolit pro snížení spotřeby energie zařízení:

- **Power control** (100 %): normální provoz (vypnutí funkce Power control)
- **Power control** (75 %): snížení spotřeby proudu o 25 %
- **Power control** (50 %): snížení spotřeby proudu o 50 %

Výběr požadované možnosti regulace výkonu:

- ▶ Opakovaně stiskněte tlačítko ☰ nebo tlačítka ∧, ∨, dokud se nezobrazí ikona .
- ▶ Potvrďte tlačítkem **Ok**.
- ▶ Stisknutím tlačítek ∧ a ∨ zvolte požadovanou úroveň regulace výkonu (100 %, 75 %, 50 %).
- ▶ Potvrďte tlačítkem **Ok**.

Funkci **Power control** lze zvolit pouze v provozu chlazení.

3.8.11 Pokročilé provozní funkce

- ▶ Stiskněte tlačítko **Set**.
- ▶ Funkci zvolte tlačítkem **Set** nebo tlačítky ∧, ∨.
  - – = Funkce Klidový režim
  - – = Funkce Následuj mne
  - – = Bezdrátová řídicí funkce
- ▶ Volbu potvrďte tlačítkem **OK**.

Ukončení funkce:

- ▶ Kroky opakujte odshora.

Funkce Follow me (Follow Me)

Funkce aktivuje dálkové ovládání na aktuálním místě, aby ve 3minutových intervalech měřilo teplotu. Vnitřní jednotka je nyní řízena na základě těchto měření.

- ▶ Opakovaně stiskněte tlačítko ☰ nebo tlačítka ∧ a ∨, dokud se nezobrazí ikona .
- ▶ Volbu potvrďte tlačítkem **Ok**.

Funkce Follow me je k dispozici pouze v provozu chlazení, vytápění a v automatickém provozu.

Noční provoz

Účelem této funkce je úspora energie v době nečinnosti. Zařízení začne po uplynutí jedné hodiny vytápět nebo chladit méně intenzivně. Toho je dosaženo tak, že se požadovaná teplota změní o 1 °C. Po dvou hodinách se požadovaná teplota změní o další 1 °C. Poté zůstane na nové hodnotě teploty.

Aktivace funkce:

- ▶ Stiskněte tlačítko **Noční**.
  Na dálkovém ovládání se zobrazuje symbol .

Deaktivace funkce:

- ▶ Znovu stiskněte tlačítko Noční nebo po 8 hodinách nočního provozu.
  Symbol z dálkového ovládání zmizí.

Tato funkce není k dispozici v režimu odvlhčení a v režimu ventiláru.

Funkce bezdrátového regulátoru

Účelem této funkce je navázat spojení prostřednictvím sítě WLAN. Pokud jednotka funkci nezobrazuje:

- ▶ Opakovaně stiskněte tlačítko ☰ nebo tlačítka ∧ a ∨, dokud se nezobrazí ikona .
- ▶ Volbu potvrďte tlačítkem **Ok**.

1) Funkce Power control není k dispozici v systému s multisplitovým zařízením.

4 Údržba

UPOZORNĚNÍ

Nebezpečí úrazu elektrickým proudem nebo pohybujícími se díly

- ▶ Před veškerou údržbou přerušte napájení.
- ▶ Úkony spojené s údržbou, které zde nejsou uvedeny, pověřte pouze autorizovanou odbornou firmu.

4.1 Výměna baterií

Potřebovat budete 2 baterie typu AAA. Používání nabíjecích baterií se nedoporučuje.

- ▶ Sejměte kryt prostoru pro baterie (→ obr. 5).
- ▶ Vložte nové baterie a dbejte na správnou polaritu.
- ▶ Kryt prostoru pro baterie opět nasaďte.

4.2 Čištění zařízení a dálkového ovládání

OZNÁMENÍ

Možnost poškození zařízení v důsledku neodborného čištění!

- ▶ Na zařízení nestříkejte ani nelijte vodu.
- ▶ Nepoužívejte horkou vodu, prášek na drhnutí nebo silná rozpouštědla.

- ▶ Vnitřní jednotku a dálkové ovládání při čištění otírejte mírně navlhčeným hadříkem.
- ▶ Čištěním venkovní jednotky pověřte pouze autorizovanou odbornou firmu.

4.3 Čištění vzduchového filtru

OZNÁMENÍ

Vzduchový filtr se na přímém slunečním světle může deformovat.

- ▶ Vzduchový filtr nevystavujte přímému slunečnímu světlu.

Vzduchové filtry zkontrolujte každé 2 týdny a v případě potřeby je vyčistěte. Před a po delším odstavení z provozu je vždy vyčistěte.

- ▶ Otevřete mřížku přívodu vzduchu.
- ▶ Vyjměte vzduchové filtry.
- ▶ Vzduchové filtry vyčistěte vysavačem nebo teplou vodou s jemným čisticím prostředkem, vypláchněte a nechte ve stínu uschnout.

Pokud se filtr čistí vodou, měla by vnější strana mřížky přívodu vzduchu směřovat dolů a od proudu vody, při čištění vysavačem nahoru a k vysavači.

4.4 Delší odstavení z provozu

Před delším odstavení z provozu:

- ▶ Vyčistěte vzduchový filtr.
- ▶ Tlačítkem **Clean** aktivujte samočištění vnitřní jednotky.
- ▶ Po samočištění zapněte provoz ventilátoru, dokud se vnitřní jednotka nevysuší.
- ▶ Vnitřní jednotku vypněte a odpojte od napájení.
- ▶ Z dálkového ovládání vyjměte baterie.
- ▶ Zařízení chraňte před prachem.

5 Odstraňování poruch

5.1 Zobrazované poruchy (Self diagnosis functionSelf diagnosis function)

Pokud během provozu dojde k poruše, blikají po delší dobu kontrolky LED nebo se na displeji objeví poruchový kód (např. EH 02).

Pokud porucha trvá déle než 10 minut:

- ▶ Přerušte na krátkou dobu napájení a vnitřní jednotku opět zapněte.

Pokud poruchu nelze odstranit:

- ▶ Spojte se telefonicky se zákaznickým servisem a sdělte jim poruchový kód a data zařízení.

5.2 Poruchy bez zobrazení

Pokud dojde během provozu k poruchám, které nelze odstranit:

- ▶ Spojte se telefonicky se zákaznickým servisem a sdělte poruchu a data zařízení.

Porucha	Možná příčina
Výkon vnitřní jednotky je příliš slabý.	Teplota je nastavena příliš vysoko nebo příliš nízko.
	Vzduchový filtr je znečištěný a nutno jej vyčistit.
	Nepříznivý vliv okolí na vnitřní jednotku, např. kvůli překážkám před vzduchovými otvory zařízení, kvůli otevřeným dveřím/oknům v místnosti nebo kvůli silným zdrojům tepla v místnosti.
	Je aktivován tichý provoz a zabraňuje využití plného výkonu.
Vnitřní jednotka se nezapíná.	Vnitřní jednotka má ochranný mechanismus proti přetížení. Může trvat 3 minuty, než bude možné vnitřní jednotku znovu spustit.
	Baterie dálkového ovládání jsou vybité.
	Je zapnutý časovač.
Provozní režim přepíná z chlazení nebo vytápění na provoz ventilátoru.	Vnitřní jednotka mění provozní režim, aby zamezila tvorbě námrazy.
	Nastavená teplota je předběžně dosažena.
Vnitřní jednotka vytváří bílou mlhu.	Ve vlhkých oblastech může větší teplotní rozdíl mezi vzduchem z prostoru a klimatizovaným vzduchem způsobit tvorbu bílé mlhy.
Vnitřní jednotka a venkovní jednotka vytvářejí bílou mlhu.	Pokud po automatickém rozmrazování běží přímo provoz vytápění, může kvůli zvýšené vlhkosti vzduchu vznikat bílá mlha.
Vnitřní jednotka a venkovní jednotka jsou hlučné.	Šumivý hluk ve vnitřní jednotce se může vyskytnout tehdy, vrací-li se mřížka pro proudění vzduchu zpět do své polohy.
	Tichý syčivý zvuk během provozu je normální. Je způsoben průtokem chladiva.
	Skřípavý zvuk se může vyskytnout proto, že se kovové a plastové díly zařízení při vytápění/chlazení roztahují nebo smršťují.
	Venkovní jednotka vytváří během provozu různé další zvuky, které jsou normální.
Vnitřní jednotka a venkovní jednotka emitují prach.	Při delších obdobích odstavení z provozu se prach může usazovat v zařízeních, pokud se nezakryjí.
Nepříjemný zápach během provozu.	Do zařízení se mohou dostávat nepříjemné zápachy a šířit se dál.
	Vzduchový filtr může být zplesnivělý a nutno jej vyčistit.
Ventilátor venkovní jednotky neběží trvale.	Za účelem optimálního provozu je ventilátor řízen rozdílně.
Provoz je nepravidelný nebo nepředvídatelný nebo vnitřní jednotka nereaguje.	Interference radiokomunikačních věží nebo cizích zesilovačů signálu mohou vnitřní jednotku ovlivňovat. ▶ Vnitřní jednotku odpojte na chvíli od napájení a spusťte znovu.
Usměrňovač vzduchového proudu nebo lamela pro proudění vzduchu se nepohybují správně.	Usměrňovač vzduchového proudu nebo lamela pro proudění vzduchu byly přestavovány ručně nebo byly nesprávně namontovány. ▶ Vnitřní jednotku vypněte a zkontrolujte, zda jsou díly správně zaklapnuté. ▶ Zapněte vnitřní jednotku.

Tab. 16

6 Ochrana životního prostředí a likvidace odpadu

Ochrana životního prostředí je podniková zásada skupiny Bosch. Kvalita výrobků, hospodárnost provozu a ochrana životního prostředí jsou rovnocenné cíle. Zákony a předpisy týkající se ochrany životního prostředí jsou přísně dodržovány.
K ochraně životního prostředí používáme s důrazem na hospodárnost nejlepší možnou technologii a materiály.

Balení

Obaly, které používáme, jsou v souladu s recyklačními systémy příslušných zemí zaručujícími jejich optimální opětovné využití. Všechny použité obalové materiály jsou šetrné vůči životnímu prostředí a lze je znovu zužitkovat.

Staré zařízení

Stará zařízení obsahují hodnotné materiály, které lze recyklovat. Konstrukční skupiny lze snadno oddělit. Plasty jsou označeny. Takto lze rozdílné konstrukční skupiny roztřídit a provést jejich recyklaci nebo likvidaci.

Stará elektrická a elektronická zařízení



Tento symbol znamená, že výrobek nelze likvidovat s ostatním odpadem, ale musí být odvezen do sběrných dvorů odpadu za účelem zpracování, sběru, recyklace a likvidace.

Symbol platí pro země, které mají směrnice o elektronickém odpadu, např. "Směrnice Evropské unie 2012/19/ES o elektrických a elektronických spotřebičích s ukončenou životností". Tato ustanovení definují regulační rámec směrnice platný pro sběr a recyklaci použitých elektronických spotřebičů v každé zemi.

Elektronické spotřebiče, které mohou obsahovat nebezpečné látky, musí být recyklovány zodpovědně, aby se minimalizovalo možné poškození životního prostředí a nebezpečí pro lidské zdraví. Proto recyklace elektronického odpadu přispívá k ochraně přírodních zdrojů.

Pro více informací o ekologicky bezpečné likvidaci použitých elektrických a elektronických spotřebičů se prosím obraťte na místní úřady, společnost zabývající se likvidací odpadu nebo distributora, od kterého jste výrobek zakoupili.

Více informací naleznete zde:
www.bosch-homecomfortgroup.com/en/company/legal-topics/weee/

Baterie

Baterie je zakázáno likvidovat s domovním odpadem. Vybité baterie je nutné likvidovat v místních sběrnách.

Chladivo R32



Zařízení obsahuje fluorovaný plyn R32 (potenciál globálního oteplování 675[1)]), mírná hořlavost a nízká toxicita (A2L nebo A2).

Množství obsaženého chladiva je uvedeno na typovém štítku venkovní jednotky zařízení.

Chladivo je nebezpečné pro životní prostředí a musí se sbírat a likvidovat odděleně.

1) Na základě Přílohy VI nařízení (EU) č. 573/2024 Evropského parlamentu a Rady ze dne 7. února 2024.

7 Informace o ochraně osobních údajů

My, společnost **Bosch Termotechnika s.r.o., Průmyslová 372/1, 108 00 Praha - Štěrboholy, Česká republika** zpracováváme informace o výrobku a instalaci, technické údaje a údaje o připojení, komunikační údaje, údaje o registraci výrobku a údaje o historii zákazníků za účelem zajištění funkčnosti výrobků (článek 6 odst. 1 věta 1 b GDPR), za účelem splnění naší povinnost sledování výrobků a zajištění bezpečnosti výrobku (čl. 6 odst. 1 věta 1 f GDPR), za účelem ochrany našich práv v souvislosti se zárukou a otázkami registrace výrobku (čl. 6 odst. 1 věta 1 f GDPR), za účelem analýzy prodeje našich výrobků a poskytování individuálních a souvisejících informací a nabídek (čl. 6 odst. 1 věta 1 f GDPR). Pro poskytování služeb, jako jsou prodejní a marketingové služby, správa smluv, zpracování plateb, programování, hostování dat a služby horké linky, můžeme pověřit externí poskytovatele služeb a/nebo společnosti spojené se společností Bosch a předávat jim data. V určitých případech, ale pouze pokud je zaručena odpovídající ochrana údajů, mohou být osobní údaje předávány příjemcům mimo Evropský hospodářský prostor. Další informace jsou poskytovány na vyžádání. Našeho pověřence pro ochranu údajů můžete kontaktovat na následující adrese: Datenschutzbeauftragter, Informationssicherheit und Datenschutz (C/ISP), Robert Bosch GmbH, Postfach 30 02 20, 70442 Stuttgart, NĚMECKO.

Máte právo vznést na základě čl. 6 odst. 1 věty 1 f GDPR kdykoli námitku proti zpracování vašich osobních údajů z důvodů, které vyplývají z vaší konkrétní situace nebo pro účely přímé reklamy. Chcete-li uplatnit svá práva, kontaktujte nás na e-mailové adrese **DPO@bosch.com.** Pro více informací se prosím řiďte QR kódem.

Inhaltsverzeichnis

1 Symbolerklärung und Sicherheitshinweise 20
1.1 Symbolerklärung 20
1.1.1 Sicherheitshinweise 20
1.2 Allgemeine Sicherheitshinweise 20
1.3 Hinweise zu dieser Anleitung 21

2 Angaben zum Produkt 22
2.1 Konformitätserklärung 22
2.2 Technische Daten Fernbedienung 22
2.3 Betriebstemperaturbereich 22
2.4 Twin-Kombination 22
2.5 Verwendung mit Multisplit-Klimagerät 22

3 Bedienung 22
3.1 Geräteübersicht 22
3.2 Display der Inneneinheit 22
3.3 Übersicht Fernbedienung 22
3.4 Verwendung der Fernbedienung 23
3.5 Hauptbetriebsart einstellen 23
3.6 Luftstromlammellen-Positionsspeicher 23
3.7 Timer einstellen 23
3.8 Weitere Funktionen 24
3.8.1 Schwenkfunktion einstellen 24
3.8.2 Luftleitfunktion einstellen 24
3.8.3 Display und Alarmsummer umschalten (Mute Mode) 24
3.8.4 Energiesparfunktion 24
3.8.5 Silent Mode 24
3.8.6 Schnellabkühlen/Schnellaufheizen 24
3.8.7 Wind avoid me (Indirekter Luftstrom) 25
3.8.8 Kindersicherung 25
3.8.9 Superionisator (Frischluftfunktion) 25
3.8.10 Leistungssteuerung 25
3.8.11 Erweiterte Betriebsfunktionen 25

4 Wartung 26
4.1 Batterien wechseln 26
4.2 Reinigung des Geräts und der Fernbedienung 26
4.3 Luftfilter reinigen 26
4.4 Längere Außerbetriebnahme 26

5 Störungsbeseitigung 27
5.1 Störungen mit Anzeige (Self diagnosis functionSelf diagnosis function) 27
5.2 Störungen ohne Anzeige 27

6 Umweltschutz und Entsorgung 28

7 Datenschutzhinweise 28

1 Symbolerklärung und Sicherheitshinweise

1.1 Symbolerklärung

Warnhinweise

In Warnhinweisen kennzeichnen Signalwörter die Art und Schwere der Folgen, falls die Maßnahmen zur Abwendung der Gefahr nicht befolgt werden.

Folgende Signalwörter sind definiert und können im vorliegenden Dokument verwendet werden:

GEFAHR

GEFAHR bedeutet, dass schwere bis lebensgefährliche Personenschäden auftreten werden.

WARNUNG

WARNUNG bedeutet, dass schwere bis lebensgefährliche Personenschäden auftreten können.

VORSICHT

VORSICHT bedeutet, dass leichte bis mittelschwere Personenschäden auftreten können.

ACHTUNG

ACHTUNG bedeutet, dass Sachschäden auftreten können.

Wichtige Informationen

Wichtige Informationen ohne Gefahren für Menschen oder Sachen werden mit dem gezeigten Info-Symbol gekennzeichnet.

1.1.1 Sicherheitshinweise

Symbol	Bedeutung
	Warnung vor entflammbaren Stoffen: Das Kältemittel R32 in diesem Produkt ist ein Gas mit geringer Brennbarkeit und geringer Giftigkeit (A2L).
	Bei Installations- und Wartungsarbeiten Schutzhandschuhe tragen.
	Die Wartung sollte von qualifiziertem Personal unter Beachtung der Anweisungen im Servicehandbuch durchgeführt werden.
	Für den Betrieb die Anweisungen in der Bedienungsanleitung befolgen.

Tab. 17

1.2 Allgemeine Sicherheitshinweise

⚠ Hinweise für die Zielgruppe

Diese Bedienungsanleitung richtet sich an die Betreiber der Klimaanlage. Die Anweisungen in allen anlagenrelevanten Anleitungen müssen eingehalten werden. Bei Nichtbeachten können Sachschäden und Personenschäden bis hin zur Lebensgefahr entstehen.

- ▶ Bedienungsanleitungen aller Anlagenbestandteile vor der Bedienung lesen und aufbewahren.

- Sicherheits- und Warnhinweise beachten.

⚠ Bestimmungsgemäße Verwendung

Die Inneneinheit ist bestimmt für die Installation innerhalb des Gebäudes mit Anschluss an eine Außeneinheit und weitere Systemkomponenten, z. B. Regelungen.

Die Außeneinheit ist bestimmt für die Installation außerhalb des Gebäudes mit Anschluss an eine oder mehrere Inneneinheiten und weitere Systemkomponenten, z. B. Regelungen.

Die Klimaanlage ist nur für den gewerblichen/privaten Gebrauch bestimmt, wo Temperaturabweichungen von eingestellten Sollwerten nicht zu Schäden an Lebewesen oder Materialien führen. Die Klimaanlage ist nicht geeignet, um die gewünschte absolute Luftfeuchte exakt einzustellen und zu halten.

Jede andere Verwendung ist nicht bestimmungsgemäß. Unsachgemäßer Gebrauch und daraus resultierende Schäden sind von der Haftung ausgeschlossen.

Zur Installation an besonderen Orten (Tiefgarage, Technikräume, Balkon oder an beliebigen halb offenen Flächen):

- Beachten Sie zunächst die Anforderungen an den Installationsort in der technischen Dokumentation.

⚠ Allgemeine Gefahren durch das Kältemittel

- Dieses Gerät ist mit Kältemittel gefüllt. Kältemittelgas kann bei Kontakt mit Feuer giftige Gase bilden.
- Anlage regelmäßig durch einen zugelassenen Fachbetrieb inspizieren und warten lassen.
- Wenn Verdacht auf austretendes Kältemittel besteht, den Raum gründlich lüften und zugelassenen Fachbetrieb benachrichtigen.

⚠ Umbau und Reparaturen

Unsachgemäße Veränderungen an der Klimaanlage können zu Personenschäden und/oder Sachschäden führen.

- Arbeiten nur von einem zugelassenen Fachbetrieb ausführen lassen.
- Keine Änderungen an Außeneinheit, Inneneinheit oder an anderen Teilen der Klimaanlage vornehmen.
- Vor sämtlichen Wartungsarbeiten die Klimaanlage von der Stromversorgung trennen.

⚠ Hinweise zum Umgang mit der Anlage

Die falsche Verwendung der Klimaanlage kann Ihre Gesundheit beeinträchtigen.

- Den Körper nicht für längere Zeit direkt dem Luftstrom aussetzen.
- Für Säuglinge, Kinder, ältere Menschen, bettlägerige oder behinderte Menschen sicherstellen, dass die Raumtemperatur für die im Raum befindlichen Personen geeignet ist.
- Niemals Gegenstände in das Gerät einführen, Sie könnten sich verletzen.

Der falsche Umgang mit dem Gerät kann zu Verminderung der Leistung bis hin zu Geräte- und Personenschaden führen.

- Die Lufteintritte und Luftaustritte der Geräte nicht blockieren.
- Türen und Fenster während des Betriebs schließen.
- Die Inneneinheit vor Wassereintritt schützen.
- Das Montagegestell der Außeneinheit regelmäßig auf Verschleiß und festen Sitz überprüfen.
- Kein Gewicht auf die Außeneinheit ausüben, z. B. durch Gegenstände oder Personen.
- Staub, Dämpfe und Feuchtigkeit im Aufstellraum der Inneneinheit minimal halten.
- Keine leicht entflammbaren Gase in der Nähe der Geräte verwenden, z. B. aus Sprühdosen.
- Wenn irgendetwas mit dem Klimagerät nicht in Ordnung scheint (z. B. verbrannter Geruch, defektes Kabel), den Betrieb sofort stoppen und die Stromversorgung trennen.

⚠ Sicherheit elektrischer Geräte für den Hausgebrauch und ähnliche Zwecke

Zur Vermeidung von Gefährdungen durch elektrische Geräte gelten entsprechend EN 60335-1 folgende Vorgaben:

„Dieses Gerät kann von Kindern ab 8 Jahren und darüber sowie von Personen mit verringerten physischen, sensorischen oder mentalen Fähigkeiten oder Mangel an Erfahrung und Wissen benutzt werden, wenn sie beaufsichtigt oder bezüglich des sicheren Gebrauchs des Gerätes unterwiesen wurden und die daraus resultierenden Gefahren verstehen. Kinder dürfen nicht mit dem Gerät spielen. Reinigung und Benutzer-Wartung dürfen nicht von Kindern ohne Beaufsichtigung durchgeführt werden."

„Wenn die Netzanschlussleitung beschädigt wird, muss sie durch den Hersteller oder seinen Kundendienst oder eine ähnlich qualifizierte Person ersetzt werden, um Gefährdungen zu vermeiden."

1.3 Hinweise zu dieser Anleitung

Abbildungen finden Sie gesammelt am Ende dieser Anleitung. Der Text enthält Verweise auf die Abbildungen.

Die Produkte können modellabhängig von der Darstellung in dieser Anleitung abweichen.

2 Angaben zum Produkt

2.1 Konformitätserklärung

Dieses Produkt entspricht in Konstruktion und Betriebsverhalten den europäischen und nationalen Anforderungen.

CE Mit der CE-Kennzeichnung wird die Konformität des Produkts mit allen anzuwendenden EU-Rechtsvorschriften erklärt, die das Anbringen dieser Kennzeichnung vorsehen.

Der vollständige Text der Konformitätserklärung ist im Internet verfügbar: www.bosch-homecomfort.de.

2.2 Technische Daten Fernbedienung

Spannungsversorgung	2 AAA Batterien
Signalreichweite	8 m
Zulässige Umgebungstemperatur	16… 30 °C

Tab. 18 Technische Daten Fernbedienung

2.3 Betriebstemperaturbereich

	Raumtemperatur	Außentemperatur
Kühlen	16 … 32 °C	–15… 50 °C
Heizen	0 … 30 °C	–15… 24 °C
Entfeuchten	10… 32 °C	

Tab. 19

Die eingebaute Schutzeinrichtung kann den Betrieb des Gerätes bei Temperaturen außerhalb des oben genannten Bereichs blockieren.

Wenn die Luftfeuchtigkeit mehr als 80 % beträgt, kann sich am Luftauslass Kondensation bilden. Um dies zu vermeiden, öffnen Sie die vertikalen Lüftungsklappen so weit wie möglich (vertikal zum Boden) und stellen Sie eine hohe Leistung des Ventilators ein.

2.4 Twin-Kombination

Die Geräte können als sogenannte Twin-Kombination installiert werden. In diesem Fall sind folgende Funktionen deaktiviert:

- Energiesparfunktionen **ECO** und **GEAR**
- Selbstreinigung (I clean 56° C)
- Indirekter Luftstrom (Wind avoid me)

2.5 Verwendung mit Multisplit-Klimagerät

Die Inneneinheit kann in einer Anlage mit einem Multisplit-Klimagerät verwendet werden. In diesem Fall sind die folgenden Funktionen deaktiviert:

- Energiesparfunktionen **Save+** und **Leistungssteuerung**
- Selbstreinigung (I clean 56° C)
- Leisemodus (Silent Mode)

- Manueller Betrieb
- Kältemittelleckerkennung
- Automatischer Energiesparbetrieb im Standby-Betrieb (1 W standby)

3 Bedienung

3.1 Geräteübersicht

Übersicht Inneneinheit (CL5001iU 4CC …)

Legende zu Abb. 1:

[1] Kondensatpumpe (zum Ablassen von Kondenswasser aus der Inneneinheit)
[2] Kondensatschlauch
[3] Display
[4] Abluftanschluss
[5] Lufteintritt
[6] Luftaustritt

3.2 Display der Inneneinheit

CL5000iL 4C …

Legende zu Abb. 2:

[1] Alarmleuchte
[2] WLAN-Verbindung[1)] Aktiv
[3] Vorheiz- und Abtauanzeige
[4] Betriebsanzeige
[5] Timer-Anzeige
[6] LED-Anzeige
[7] Elektrisches Heizgerät

3.3 Übersicht Fernbedienung

Tasten der Fernbedienung

→ Abb. 3

Pos.	Taste	Funktion
1		Ein-/ausschalten
		Betriebsart einstellen
		Save-Betrieb
2		Menü
	OK	Auswahl bestätigen
		Timer einstellen
		Temperatur erhöhen
		Temperatur verringern
3		Ventilatorstufe
		Vertikales/horizontales Schwenken
		Superionisator
	Turbo	Turbobetrieb
	Silent	Geräuscharmer Betrieb
	Nachtbetrieb	Nachtbetrieb
		Kindersicherung

Tab. 20 Tasten der Fernbedienung

Anzeige Fernbedienung

→ Abb. 4

Pos.	Symbol	Erklärung
1		Betriebsart: Automatikbetrieb
		Betriebsart: Kühlbetrieb
		Betriebsart: Heizbetrieb
		Betriebsart: Entfeuchtungsbetrieb
		Betriebsart: Ventilatorbetrieb

1) Nur mit IP-Gateway als Zubehör möglich.

Pos.	Symbol	Erklärung
2		Temperatur einstellen
		Timer EIN
		Timer AUS
		Signalübertragung
		Kindersicherung
		Batteriestand
	°C / °F / %RH	Werteanzeige: zeigt die eingestellte Temperatur, die relative Luftfeuchte in Prozent und den Timer an.
		Geräuscharmer Betrieb
		Ventilatorstufe
		Automatikbetrieb Ventilator
		Turbobetrieb Ventilator
3		Nachtbetrieb
		Superionisator
		I clean 56° C
		Mir-Folgen-Funktion
		LED-Anzeige und Alarmsummer ein/aus
		Leistungssteuerung
		Save-Betrieb
		Anzeige der drahtlosen Steuerungsfunktion
		Blende (Luftleitfunktion; nicht verfügbar für dieses Gerät)

Tab. 21 Symbole im Display der Fernbedienung

3.4 Verwendung der Fernbedienung

Die Signalreichweite beträgt 8 m. Im Weg stehende Objekte oder die Verwendung bestimmter Leuchtstofflampen im selben Raum kann die Übertragung des Signals beeinflussen.

- ▶ Fernbedienung auf das Signalempfangsfenster des Geräts richten und die gewünschte Taste drücken.
  Das Gerät macht einen Piepton, wenn es ein Signal empfängt.

ACHTUNG

Die einwandfreie Funktion der Fernbedienung kann dauerhaft beeinträchtigt werden.

- ▶ Fernbedienung nicht dem direkten Sonnenlicht aussetzen.
- ▶ Fernbedienung nicht in der Nähe einer Heizung liegen lassen.
- ▶ Fernbedienung vor Feuchtigkeit und Stößen schützen.

3.5 Hauptbetriebsart einstellen

Gerät ein-/ausschalten

- ▶ Taste ⏻ drücken, um das Gerät ein- oder auszuschalten:
  Das Gerät startet in der eingestellten Betriebsart oder schaltet sich aus. Das Wiedereinschalten ist zum Schutz des Geräts erst nach einiger Zeit möglich.

Auch im ausgeschalteten Zustand können Einstellungen vorgenommen werden. Das Gerät speichert die Einstellungen, auch bei Stromausfall.

Nach Ausschalten bleibt das Gerät im Standby-Betrieb. Intelligente Ein-Aus-Technologie ermöglicht einen automatischen Energiesparmodus im Standby-Betrieb (1 W standby).

Nach einem Stromausfall startet das Gerät automatisch neu. Dies kann zu Widersprüchen zwischen den Anzeigen führen, die sich während der Bedienung automatisch beheben.

Automatikbetrieb

Im Automatikbetrieb schaltet das Gerät automatisch zwischen Heiz- und Kühlbetrieb um, um die gewünschte Temperatur zu halten.

- ▶ Taste ⟲ so oft drücken, bis A im Display erscheint.
- ▶ Gewünschte Temperatur mit den Tasten ∧ und ∨ einstellen.

Im Automatikbetrieb kann die Ventilatorstufe nicht eingestellt werden.

Kühlbetrieb

- ▶ Taste ⟲ so oft drücken, bis ❄ im Display erscheint.
- ▶ Gewünschte Temperatur mit den Tasten ∧ und ∨ einstellen.
- ▶ Taste so oft drücken, bis die gewünschte Ventilatorstufe erreicht ist.

Ventilatorbetrieb

- ▶ Taste ⟲ so oft drücken, bis im Display erscheint.
- ▶ Taste drücken, bis die gewünschte Ventilatorstufe erreicht ist.

Im Ventilatorbetrieb kann die Temperatur nicht eingestellt oder angezeigt werden.

Entfeuchtungsbetrieb

- ▶ Taste ⟲ so oft drücken, bis 💧 im Display erscheint.

Im Entfeuchtungsbetrieb kann die Ventilatorstufe nicht eingestellt oder angezeigt werden.

Heizbetrieb

- ▶ Taste ⟲ so oft drücken, bis ☀ im Display erscheint.
- ▶ Gewünschte Temperatur mit den Tasten ∧ und ∨ einstellen.
- ▶ Taste drücken, bis die gewünschte Ventilatorstufe erreicht ist.

Bei sehr tiefen Außentemperaturen reicht die Heizleistung der Klimaanlage ggf. nicht aus. Es wird empfohlen, weitere Wärmeerzeuger hinzuzuschalten.

3.6 Luftstromlammellen-Positionsspeicher

Wenn das Gerät nach einem Stromausfall wieder startet, gehen die Luftstromlamellen automatisch wieder auf ihre zuletzt eingestellte Position zurück.

Der Winkel der horizontalen Luftstromlammellen sollte nicht zu klein eingestellt sein, da sich sonst Kondensat bilden kann, das in das Gerät tropft.

3.7 Timer einstellen

Einschalt- und Ausschalt-Timer können von 0 bis 24 Stunden eingestellt werden, für die ersten 10 Stunden mit Schrittweite 30 Minuten, danach

mit Schrittweite 1 Stunde. Durch das Einstellen von 0 Stunden bricht der Timer ab.

Einschalt-Timer einstellen

- ▶ Taste ◷ so oft drücken, bis das Symbol ◷ON erscheint.
- ▶ Taste ∧ oder ∨ drücken, um die gewünschte Zeit einzustellen. Nach kurzer Zeit wird die Einstellung übernommen.

Ausschalt-Timer einstellen

- ▶ Taste ◷ so oft drücken, bis das Symbol ◷OFF erscheint.
- ▶ Taste ∧ oder ∨ drücken, um die gewünschte Zeit einzustellen. Nach kurzer Zeit wird die Einstellung übernommen.

Timer abbrechen

- ▶ Mit Taste ◷ den entsprechenden Timer wählen.
- ▶ 0.0 Stunden einstellen. Nach kurzer Zeit bricht der Timer ab.

Timer kombinieren

Die beiden Timer können gleichzeitig eingestellt werden. Jeder Timer kann so programmiert werden, dass er vor dem anderen aktiviert wird.

- ▶ Einschalt- und Ausschalt-Timer einstellen. Die Einstellungen werden automatisch kombiniert.

Aktuelle Uhrzeit	13:00 Uhr
Einstellung Einschalt-Timer	4,0 h
Einstellung Ausschalt-Timer	8,5 h
Einschaltzeit	17:00 Uhr
Ausschaltzeit	21:30 Uhr

Tab. 22 Beispiel

Ein- und Ausschalt-Timer können nicht dazu programmiert werden, das Gerät mit unterschiedlichen Temperaturen oder anderen Einstellungen zu betreiben.

3.8 Weitere Funktionen

3.8.1 Schwenkfunktion einstellen

ACHTUNG

Wenn die Luftstromlamelle während des Kühlbetriebs über einen längeren Zeitraum in der untersten Position verbleibt, kann sich Kondensat bilden. Das händische Verstellen der Luftstromlamelle kann zu Störungen führen.

- ▶ Zum Verstellen der Luftstromlamelle nur die Fernbedienung verwenden.

Die Schwenkfunktion kann in vertikaler oder horizontaler Position aktiviert werden.

Automatisches vertikales Schwenken (auf/ab)

- ▶ Taste drücken. Die Fernbedienung zeigt das Symbol .

Zum Abbrechen des automatischen vertikalen Schwenkens:

- ▶ Taste erneut drücken.

3.8.2 Luftleitfunktion einstellen

- ▶ Taste **Vane** drücken, bis die gewünschte Luftstromlamelle ausgewählt ist. Die Einstellung wechselt in folgender Reihenfolge:

Symbol	Sequenz
	-1
	-2
	-3
	-4
	-0

Tab. 23

-0 zeigt an, dass alle 4 Lüftungsschlitze ausgewählt sind.

3.8.3 Display und Alarmsummer umschalten (Mute Mode)

Zum Ein- und Ausschalten des Displays der Inneneinheit und des Alarmsummers:

- ▶ Mehrmals die Taste ☰ oder die Tasten ∧, ∨ drücken, bis das Symbol angezeigt wird.
- ▶ Die Auswahl mit der Taste **OK** bestätigen.

Zum Anzeigen der aktuellen Raumtemperatur:

- ▶ Taste **Geräuscharmer Betrieb** drücken und 5 Sekunden halten.

Zum Anzeigen der eingestellten Temperatur:

- ▶ Taste **Geräuscharmer Betrieb** noch einmal drücken und 5 Sekunden gedrückt halten.

3.8.4 Energiesparfunktion

Das Gerät bietet folgende Energiesparfunktionen zur Auswahl:

sichern

Das Gerät reduziert automatisch den Energieverbrauch und hält gleichzeitig die gewünschte Raumtemperatur aufrecht.

- ▶ Um diese Funktion zu aktivieren, die Taste drücken. Die Fernbedienung zeigt das Symbol .

Die Funktion **Save** kann nur im Kühlbetrieb gewählt werden.

Um den **Save**-Betrieb zu beenden, die Taste drücken.

3.8.5 Silent Mode

Diese Funktion verringert die Geräusche der Innen- und Außeneinheit während des Betriebs. Sie ist besonders dann vorteilhaft, wenn Sie nachts auf die Nachbarn Rücksicht nehmen müssen.

- ▶ Um diese Funktion zu aktivieren, die Taste **Silent** drücken. Die Fernbedienung zeigt das Symbol .

Beenden der Funktion:

- ▶ Taste **Silent** erneut drücken. Das Symbol auf der Fernbedienung verschwindet.

Die Ventilatorstufe der Inneneinheit wird auf die niedrigste Stufe reduziert. Wenn eine höhere Ventilatorstufe für die Inneneinheit eingestellt wird, wird die Funktion "Geräuscharmer Betrieb" deaktiviert.

Während das Gerät im geräuscharmen Betrieb läuft, kann aufgrund des Niederfrequenzbetriebs des Kompressors in der Außeneinheit die Kühl-/Heizleistung eventuell nicht erreicht werden.

3.8.6 Schnellabkühlen/Schnellaufheizen

Beim Schnellabkühlen/Schnellaufheizen arbeitet die Inneneinheit 30 Minuten lang mit maximaler Leistung, um den Raum schnell aufzuheizen oder abzukühlen.

- ▶ Schnellabkühlen: Kühlbetrieb einschalten und die Taste **Turbo** drücken.
- ▶ Schnellaufheizen: Heizbetrieb einschalten und die Taste **Turbo** drücken. Die Fernbedienung zeigt das Symbol .

Beenden der Funktion:

▶ Taste **Turbo** erneut drücken.
Das Symbol auf der Fernbedienung verschwindet.

Die Funktion ist nur im Kühl- und Heizbetrieb verfügbar.

I clean 56° C

Das Gerät verfügt über eine Funktion zur Selbstreinigung des Wärmetauschers der Inneneinheit. Die Selbstreinigungsfunktion beseitigt Staub, Schimmel und Fett, die zu unangenehmen Gerüchen führen können. Dies funktioniert so, dass Kondensat automatisch gefroren, der Frost schnell aufgetaut und anschließend der Wärmetauschers mit heißer Luft getrocknet wir, wodurch diese Verunreinigungen effektiv beseitigt werden.

▶ Mehrmals die Taste ☰ oder die Tasten ∧, ∨ drücken, bis das Symbol angezeigt wird.
▶ Die Auswahl mit der Taste **OK** bestätigen.

Während der Selbstreinigung zeigt das Display der Inneneinheit **CL**. Nach 20 bis 45 Minuten endet die Selbstreinigung automatisch.

3.8.7 Wind avoid me (Indirekter Luftstrom)

Diese Funktion verhindert, dass der Luftstrom direkt auf den Körper gelenkt wird.

▶ Mehrmals die Taste ☰ oder die Tasten ∧, ∨ drücken, bis das Symbol angezeigt wird.
▶ Die Auswahl mit der Taste **OK** bestätigen.

Die Funktion ist nur im Kühl-, Entfeuchtungs- und Ventilatorbetrieb verfügbar.

3.8.8 Kindersicherung

Mit der Kindersicherung lassen sich die Tasten der Fernbedienung sperren.

Um die Funktion zu aktivieren:

▶ Taste **Turbo** und Taste **Einschl.** 5 Sekunden gleichzeitig drücken.
Die Fernbedienung zeigt das Symbol .

Um die Funktion zu deaktivieren:

▶ Taste **Turbo** und Taste **Einschl.** 3 Sekunden gleichzeitig drücken.
Das Symbol auf der Fernbedienung verschwindet.

3.8.9 Superionisator (Frischluftfunktion)

Ist diese Funktion ausgewählt, wird ein internes Bauteil des Innengeräts aktiviert und die freigesetzten Ionen werden im Raum verteilt, um Luftschadstoffe wie Schimmel, Viren und Allergene zu bekämpfen und die Raumluftqualität zu verbessern.

▶ Um diese Funktion zu aktivieren, die Taste drücken.
Die Fernbedienung zeigt das Symbol .

Beenden der Funktion:

▶ Taste erneut drücken.

3.8.10 Leistungssteuerung

Für die Leistungssteuerung stehen folgende[1)] Optionen zur Verfügung. Um den Energieverbrauch des Geräts zu senken, können zwei Optionen zur Leistungssteuerung ausgewählt werden:

- **Leistungskontrolle** (100 %): Normalbetrieb (Leistungskontrollfunktion beenden)
- **Leistungssteuerung** (75 %): Stromverbrauch um 25 % senken
- **Leistungssteuerung** (50 %): Stromverbrauch um 50 % senken

Um die gewünschte Leistungssteuerungsoption auszuwählen:

▶ Mehrmals die Taste ☰ oder die Tasten ∧, ∨ drücken, bis angezeigt wird.
▶ Die Auswahl mit der Taste **OK** bestätigen.
▶ Die Tasten ∧ und ∨ drücken und die gewünschte Leistungsstufe (100 %, 75 %, 50 %) wählen.
▶ Die Auswahl mit der Taste **OK** bestätigen.

Die Funktion **Leistungssteuerung** kann nur im Kühlbetrieb gewählt werden.

3.8.11 Erweiterte Betriebsfunktionen

▶ Taste **Set** drücken.
▶ Funktion mit der Taste **Set** oder den Tasten ∧, ∨ wählen.
– = Ruhemodus-Funktion
– = Mir-Folgen-Funktion
– = Drahtlose Steuerungsfunktion
▶ Die Auswahl mit der Taste **OK** bestätigen.

Beenden der Funktion:

▶ Die Schritte von oben wiederholen.

Mir-Folgen-Funktion (Follow Me)

Diese Funktion aktiviert die Fernbedienung am aktuellen Standort zur Messung der Temperatur in 3 Minuten-Intervallen. Die Inneneinheit wird nun abhängig von diesen Messwerten gesteuert.

▶ Mehrmals die Taste ☰ oder die Tasten ∧ und ∨ drücken, bis das Symbol angezeigt wird.
▶ Die Auswahl mit der Taste **OK** bestätigen.

Die Funktion ist nur im Kühlbetrieb, Heizbetrieb und Automatikbetrieb verfügbar.

Nachtbetrieb

Diese Funktion dient zum Einsparen von Energie in Ruhezeiten. Nach einer Stunde heizt oder kühlt das Gerät weniger stark. Dafür wird die eingestellte Temperatur um 1 °C verändert. Nach zwei Stunden wird die eingestellte Temperatur noch einmal um 1 °C verändert. Dann bleibt es bei der neuen Temperatur.

Um die Funktion zu aktivieren:

▶ Taste **Einschl.** drücken.
Die Fernbedienung zeigt das Symbol .

Um die Funktion zu deaktivieren:

▶ Taste Einschl. erneut drücken oder nach 8 Stunden Betrieb im Nachtbetrieb.
Das Symbol auf der Fernbedienung verschwindet.

1) Die Funktion Leistungssteuerung steht an der Multisplit-Anlage nicht zur Verfügung.

Die Funktion ist im Entfeuchtungsbetrieb und Gebläsebetrieb nicht verfügbar.

Drahtlose Steuerungsfunktion
Diese Funktion dient zum Verbindungsaufbau über WLAN. Wenn das Gerät die Funktion nicht anzeigt:

- Mehrmals die Taste ☰ oder die Tasten ∧ und ∨ drücken, bis angezeigt wird.
- Die Auswahl mit der Taste **OK** bestätigen.

4 Wartung

VORSICHT

Gefahr durch Stromschlag oder bewegte Teile

- Vor sämtlichen Wartungsarbeiten die Stromversorgung unterbrechen.
- Hier nicht aufgeführte Wartungsschritte nur durch einen zugelassenen Fachbetrieb durchführen lassen.

4.1 Batterien wechseln

Sie benötigen 2 Batterien der Größe AAA. Die Verwendung von wiederaufladbaren Batterien wird nicht empfohlen.

- Batteriefachdeckel abnehmen (→ Bild 5).
- Neue Batterien einsetzen und auf die richtige Polarität achten.
- Batteriefachdeckel wieder anbringen.

4.2 Reinigung des Geräts und der Fernbedienung

ACHTUNG

Geräteschaden durch unsachgemäße Reinigung!

- Nicht direkt mit Wasser bespritzen oder übergießen.
- Kein heißes Wasser, Scheuerpulver oder starke Lösungsmittel verwenden.

- Inneneinheit und Fernbedienung zur Reinigung mit einem weichen Tuch abwischen.
- Außeneinheit nur durch einen zugelassenen Fachbetrieb reinigen lassen.

4.3 Luftfilter reinigen

ACHTUNG

Der Luftfilter kann sich im direkten Sonnenlicht verformen.

- Luftfilter nicht dem direkten Sonnenlicht aussetzen.

Die Luftfilter alle 2 Wochen kontrollieren und falls nötig reinigen. Vor und nach längerer Außerbetriebnahme immer reinigen.

- Lufteinlassgitter öffnen.
- Luftfilter herausnehmen.
- Luftfilter entweder mit dem Staubsauger oder mit warmem Wasser und einem milden Reinigungsmittel reinigen, ausspülen und im Schatten trocknen.

Wenn der Filter mit Wasser gereinigt wird, sollte die Außenseite des Lufteinlassgitters nach unten und weg vom Wasserstrahl zeigen, bei der Reinigung mit dem Staubsauger nach oben und zum Staubsauger hin.

4.4 Längere Außerbetriebnahme

Vor längerer Außerbetriebnahme:

- Luftfilter reinigen.
- Selbstreinigung der Inneneinheit mit der Taste **Clean** aktivieren.
- Nach der Selbstreinigung den Ventilatorbetrieb einschalten, bis die Inneneinheit trocken ist.
- Inneneinheit ausschalten und von der Stromversorgung trennen.
- Batterien aus der Fernbedienung entfernen.
- Geräte vor Staub schützen.

5 Störungsbeseitigung

5.1 Störungen mit Anzeige (Self diagnosis functionSelf diagnosis function)

Wenn während des Betriebs eine Störung auftritt, blinken die LEDs über einen längeren Zeitraum oder das Display zeigt einen Störungs-Code (z. B. EH 02).

Wenn eine Störung länger als 10 Minuten auftritt:

- ▶ Spannungsversorgung für kurze Zeit unterbrechen und die Inneneinheit wieder einschalten.

Wenn sich eine Störung nicht beseitigen lässt:

- ▶ Kundendienst anrufen und Störungs-Code sowie Gerätedaten mitteilen.

5.2 Störungen ohne Anzeige

Wenn während des Betriebs Störungen auftreten, die sich nicht beseitigen lassen:

- ▶ Kundendienst anrufen und Störung sowie Gerätedaten mitteilen.

Störung	Mögliche Ursache
Leistung der Inneneinheit ist zu schwach.	Temperatur zu hoch oder zu niedrig eingestellt.
	Luftfilter ist verschmutzt und muss gereinigt werden.
	Ungünstiger Umgebungseinfluss auf die Inneneinheit, z. B. wegen Hindernissen vor den Luftöffnungen der Geräte, wegen offenen Türen/Fenstern im Raum oder wegen starken Wärmequellen im Raum.
	Der geräuscharme Betrieb ist aktiviert und verhindert das Nutzen der vollen Leistung.
Inneneinheit schaltet nicht ein.	Die Inneneinheit hat einen Schutzmechanismus gegen Überlastung. Es kann 3 Minuten dauern, bis ein Neustart der Inneneinheit möglich ist.
	Die Batterien der Fernbedienung sind leer.
	Der Timer ist eingeschaltet.
Betriebsart wechselt von Kühlen oder Heizen zu Ventilatorbetrieb.	Die Inneneinheit ändert die Betriebsart, um die Bildung von Frost zu verhindern.
	Die eingestellte Temperatur ist vorläufig erreicht.
Inneneinheit erzeugt weißen Nebel.	In feuchten Regionen kann ein großer Temperaturunterschied zwischen Raumluft und klimatisierter Luft weißen Nebel verursachen.
Inneneinheit und Außeneinheit erzeugen weißen Nebel.	Wenn nach der automatischen Abtauung direkt der Heizbetrieb läuft, kann wegen der erhöhten Luftfeuchte weißer Nebel entstehen.
Inneneinheit und Außeneinheit machen Geräusche.	Ein rauschendes Geräusch in der Inneneinheit kann auftreten, wenn das Luftströmungsgitter seine Position zurücksetzt.
	Ein leises zischendes Geräusch während des Betriebs ist normal. Es wird durch das Fließen des Kältemittels verursacht.
	Ein quietschendes Geräusch kann auftreten, da sich die Metall- und Kunststoffteile des Geräts beim Heizen/Kühlen ausdehnen oder zusammenziehen.
	Die Außeneinheit macht während des Betriebs diverse weitere Geräusche, die normal sind.
Inneneinheit oder Außeneinheit stößt Staub aus.	Bei längeren Zeiträumen der Außerbetriebnahme kann sich Staub in den Geräten ansammeln, wenn diese nicht abgedeckt werden.
Schlechter Geruch während des Betriebs.	Es können schlechte Gerüche aus der Luft in die Geräte eindringen und weiterverbreitet werden.
	Der Luftfilter könnte verschimmelt sein und muss gereinigt werden.
Der Ventilator der Außeneinheit läuft nicht dauernd.	Für einen optimalen Betrieb wird der Ventilator unterschiedlich geregelt.
Der Betrieb ist unregelmäßig oder unvorhersehbar oder die Inneneinheit reagiert nicht.	Interferenzen von Mobilfunktürmen oder fremden Signalverstärkern können die Inneneinheit beeinflussen. ▶ Inneneinheit kurze Zeit von der Stromversorgung trennen und neu starten.
Luftleitblech oder Luftstromlamelle bewegt sich nicht richtig.	Luftleitblech oder Luftstromlamelle wurden mit der Hand verstellt oder nicht richtig montiert. ▶ Inneneinheit ausschalten und prüfen, ob die Bauteile richtig eingerastet sind. ▶ Inneneinheit einschalten.

Tab. 24

6 Umweltschutz und Entsorgung

Der Umweltschutz ist ein Unternehmensgrundsatz der Bosch-Gruppe. Qualität der Produkte, Wirtschaftlichkeit und Umweltschutz sind für uns gleichrangige Ziele. Gesetze und Vorschriften zum Umweltschutz werden strikt eingehalten.
Zum Schutz der Umwelt setzen wir unter Berücksichtigung wirtschaftlicher Gesichtspunkte bestmögliche Technik und Materialien ein.

Verpackung

Bei der Verpackung sind wir an den länderspezifischen Verwertungssystemen beteiligt, die ein optimales Recycling gewährleisten.
Alle verwendeten Verpackungsmaterialien sind umweltverträglich und wiederverwertbar.

Altgerät

Altgeräte enthalten Wertstoffe, die wiederverwertet werden können. Die Baugruppen sind leicht zu trennen. Kunststoffe sind gekennzeichnet. Somit können die verschiedenen Baugruppen sortiert und wiederverwertet oder entsorgt werden.

Elektro- und Elektronik-Altgeräte



Dieses Symbol bedeutet, dass das Produkt nicht zusammen mit anderen Abfällen entsorgt werden darf, sondern zur Behandlung, Sammlung, Wiederverwertung und Entsorgung in die Abfallsammelstellen gebracht werden muss.

Das Symbol gilt für Länder mit Elektronikschrottvorschriften, z. B. "Europäische Richtlinie 2012/19/EG über Elektro- und Elektronik-Altgeräte". Diese Vorschriften legen die Rahmenbedingungen fest, die für die Rückgabe und das Recycling von Elektronik-Altgeräten in den einzelnen Ländern gelten.

Da elektronische Geräte Gefahrstoffe enthalten können, müssen sie verantwortungsbewusst recycelt werden, um mögliche Umweltschäden und Gefahren für die menschliche Gesundheit zu minimieren. Darüber hinaus trägt das Recycling von Elektronikschrott zur Schonung der natürlichen Ressourcen bei.

Für weitere Informationen zur umweltverträglichen Entsorgung von Elektro- und Elektronik-Altgeräten wenden Sie sich bitte an die zuständigen Behörden vor Ort, an Ihr Abfallentsorgungsunternehmen oder an den Händler, bei dem Sie das Produkt gekauft haben.

Weitere Informationen finden Sie hier:
www.bosch-homecomfortgroup.com/en/company/legal-topics/weee/

Batterien

Batterien dürfen nicht im Hausmüll entsorgt werden. Verbrauchte Batterien müssen in den örtlichen Sammelsystemen entsorgt werden.

Kältemittel R32



Das Gerät enthält das fluorierte Gas R32 (Treibhauspotential 675[1)]) mit geringer Brennbarkeit und geringer Giftigkeit (A2L oder A2).

Die enthaltene Menge ist auf dem Typschild der Außeneinheit angegeben.

Kältemittel stellen eine Gefährdung für die Umwelt dar und müssen gesondert gesammelt und entsorgt werden.

1) Auf Grundlage von Anhang VI der Verordnung (EU) Nr. 573/2024 des Europäischen Parlaments und des Rates vom 7. Februar 2024.

7 Datenschutzhinweise

Wir, die **[DE] Bosch Thermotechnik GmbH, Sophienstraße 30-32, 35576 Wetzlar, Deutschland, [AT] Robert Bosch AG, Geschäftsbereich Thermotechnik, Göllnergasse 15-17, 1030 Wien, Österreich, [LU] Ferroknepper Buderus S.A., Z.I. Um Monkeler, 20, Op den Drieschen, B.P.201 L-4003 Esch-sur-Alzette, Luxemburg**, verarbeiten Produkt- und Installationsinformationen, technische Daten und Verbindungsdaten, Kommunikationsdaten, Produktregistrierungsdaten und Daten zur Kundenhistorie zur Bereitstellung der Produktfunktionalität (Art. 6 Abs. 1 S. 1 b DSGVO), zur Erfüllung unserer Produktüberwachungspflicht und aus Produktsicherheitsgründen (Art. 6 Abs. 1 S. 1 f DSGVO), zur Wahrung unserer Rechte im Zusammenhang mit Gewährleistungs- und Produktregistrierungsfragen (Art. 6 Abs. 1 S. 1 f DSGVO), zur Analyse des Vertriebs unserer Produkte sowie zur Bereitstellung von individuellen und produktbezogenen Informationen und Angeboten (Art. 6 Abs. 1 S.1 f DSGVO). Für die Erbringung von Dienstleistungen wie Vertriebs- und Marketingdienstleistungen, Vertragsmanagement, Zahlungsabwicklung, Programmierung, Datenhosting und Hotline-Services können wir externe Dienstleister und/oder mit Bosch verbundene Unternehmen beauftragen und Daten an diese übertragen. In bestimmten Fällen, jedoch nur, wenn ein angemessener Datenschutz gewährleistet ist, können personenbezogene Daten an Empfänger außerhalb des Europäischen Wirtschaftsraums übermittelt werden. Weitere Informationen werden auf Anfrage bereitgestellt. Sie können sich unter der folgenden Anschrift an unseren Datenschutzbeauftragten wenden: Datenschutzbeauftragter, Informationssicherheit und Datenschutz (C/ISP), Robert Bosch GmbH, Postfach 30 02 20, 70442 Stuttgart, DEUTSCHLAND.

Sie haben das Recht, der auf Art. 6 Abs. 1 S. 1 f DSGVO beruhenden Verarbeitung Ihrer personenbezogenen Daten aus Gründen, die sich aus Ihrer besonderen Situation ergeben, oder zu Zwecken der Direktwerbung jederzeit zu widersprechen. Zur Wahrnehmung Ihrer Rechte kontaktieren Sie uns bitte unter **[DE] privacy.ttde@bosch.com, [AT] DPO@bosch.com, [LU] DPO@bosch.com.** Für weitere Informationen folgen Sie bitte dem QR-Code.

Πίνακας περιεχομένων

1 Επεξήγηση συμβόλων και υποδείξεις ασφαλείας 29
1.1 Επεξήγηση συμβόλων 29
1.1.1 Πληροφορίες ασφαλείας..... 29
1.2 Γενικές υποδείξεις ασφαλείας 29
1.3 Ειδοποιήσεις σχετικά με τις παρούσες οδηγίες.... 30

2 Στοιχεία για το προϊόν..... 31
2.1 Δήλωση συμμόρφωσης 31
2.2 Τεχνικά χαρακτηριστικά τηλεχειριστηρίου..... 31
2.3 Εύρος θερμοκρασίας λειτουργίας 31
2.4 Συνδυασμός Twin 31
2.5 Χρήση με κλιματιστικό τύπου Multi Split..... 31

3 Χειρισμός 31
3.1 Επισκόπηση μονάδας..... 31
3.2 Οθόνη εσωτερικής μονάδας 31
3.3 Επισκόπηση τηλεχειριστηρίου..... 31
3.4 Χρήση του τηλεχειριστηρίου 32
3.5 Ρύθμιση κύριου τρόπου λειτουργίας..... 32
3.6 Μνήμη θέσης περσίδας 32
3.7 Ρύθμιση χρονοδιακόπτη 33
3.8 Περαιτέρω λειτουργίες 33
3.8.1 Ρύθμιση της λειτουργίας ταλάντωσης 33
3.8.2 Ρύθμιση της λειτουργίας καθοδήγησης αέρα 33
3.8.3 Αλλαγή οθόνης και βομβητή συναγερμού (Mute Mode) 33
3.8.4 Λειτουργία εξοικονόμησης ενέργειας 33
3.8.5 Silent Mode..... 33
3.8.6 Ψύξη Turbo/θέρμανση Turbo..... 34
3.8.7 Wind avoid me (λειτουργία έμμεσης ροής αέρα).. 34
3.8.8 Λειτουργία Child lock 34
3.8.9 Super Ionizer (λειτουργία φρέσκου αέρα)..... 34
3.8.10 Λειτουργία Power control..... 34
3.8.11 Εκτεταμένες λειτουργίες..... 34

4 Συντήρηση 35
4.1 Αντικατάσταση μπαταριών..... 35
4.2 Καθαρισμός της συσκευής και του τηλεχειριστηρίου 35
4.3 Καθαρισμός φίλτρων αέρα 35
4.4 Παρατεταμένη μη λειτουργία 36

5 Αντιμετώπιση προβλημάτων 36
5.1 Βλάβες με ένδειξη (Self diagnosis functionSelf diagnosis function)..... 36
5.2 Βλάβες χωρίς ένδειξη 36

6 Προστασία του περιβάλλοντος και απόρριψη 37

7 Ειδοποίηση σχετικά με την προστασία δεδομένων προσωπικού χαρακτήρα 37

1 Επεξήγηση συμβόλων και υποδείξεις ασφαλείας

1.1 Επεξήγηση συμβόλων

Προειδοποιητικές υποδείξεις

Στις προειδοποιητικές υποδείξεις επισημαίνονται με λέξεις κλειδιά το είδος και η σοβαρότητα των συνεπειών, σε περίπτωση που δεν τηρούνται τα μέτρα για την αποτροπή του κινδύνου.

Οι παρακάτω λέξεις κλειδιά έχουν οριστεί και μπορεί να χρησιμοποιούνται στο παρόν έγγραφο:

ΚΙΝΔΥΝΟΣ

ΚΙΝΔΥΝΟΣ σημαίνει ότι θα προκληθούν σοβαροί έως θανατηφόροι τραυματισμοί.

ΠΡΟΕΙΔΟΠΟΙΗΣΗ

ΠΡΟΕΙΔΟΠΟΙΗΣΗ σημαίνει ότι υπάρχει κίνδυνος πρόκλησης σοβαρών έως θανατηφόρων τραυματισμών.

ΠΡΟΣΟΧΗ

ΠΡΟΣΟΧΗ σημαίνει ότι υπάρχει κίνδυνος πρόκλησης ελαφρών ή μέτριας σοβαρότητας τραυματισμών.

ΕΙΔΟΠΟΙΗΣΗ

ΣΗΜΑΝΤΙΚΟ σημαίνει ότι υπάρχει κίνδυνος πρόκλησης υλικών ζημιών.

Σημαντικές πληροφορίες

Σημαντικές πληροφορίες που δεν αφορούν κινδύνους για άτομα ή αντικείμενα επισημαίνονται με το εμφανιζόμενο σύμβολο πληροφοριών.

1.1.1 Πληροφορίες ασφαλείας

Σύμβολο	Σημασία
A2L	Προειδοποίηση σχετικά με εύφλεκτες ουσίες: το ψυκτικό R32 που χρησιμοποιείται στο προϊόν αυτό είναι αέριο ήπιας αναφλεξιμότητας και χαμηλής τοξικότητας (A2L).
	Φοράτε προστατευτικά γάντια κατά τις εργασίες εγκατάστασης και συντήρησης.
	Η συντήρηση από εξειδικευμένα άτομα πρέπει να εκτελείται, τηρώντας τις ακόλουθες οδηγίες του εγχειριδίου σέρβις.
	Για τη λειτουργία ακολουθήστε τις οδηγίες του εγχειριδίου χρήσης.

Πίν. 25

1.2 Γενικές υποδείξεις ασφαλείας

⚠ Υποδείξεις για την ομάδα ενδιαφέροντος

Οι παρούσες οδηγίες χρήσης απευθύνονται στον υπεύθυνο λειτουργίας του συστήματος κλιματισμού. Οι οδηγίες που υπάρχουν σε όλα τα σχετιζόμενα με την εγκατάσταση εγχειρίδια πρέπει να τηρούνται. Η μη τήρηση μπορεί να οδηγήσει σε υλικές ζημιές και τραυματισμούς ή ακόμα και να θέσει σε κίνδυνο τη ζωή ατόμων.

- ▶ Διαβάστε τις οδηγίες χρήσης όλων των τμημάτων της εγκατάστασης πριν από τον χειρισμό και φυλάξτε τις.
- ▶ Τηρείτε τις υποδείξεις ασφαλείας και προειδοποίησης.

⚠ Προβλεπόμενη χρήση

Η εσωτερική μονάδα προορίζεται για εγκατάσταση στο εσωτερικό του κτηρίου με σύνδεση σε μια εξωτερική μονάδα και επιπλέον εξαρτήματα συστήματος, π.χ. στοιχεία ρύθμισης.

Η εξωτερική μονάδα προορίζεται για εγκατάσταση στο εξωτερικό του κτηρίου με σύνδεση σε μία ή περισσότερες εσωτερικές μονάδες και επιπλέον εξαρτήματα συστήματος, π.χ. στοιχεία ρύθμισης.

Το κλιματιστικό προορίζεται αποκλειστικά για επαγγελματική/προσωπική χρήση, όπου οι αποκλίσεις θερμοκρασίας από τις ρυθμισμένες κανονικές τιμές δεν θα προκαλέσουν ζημιά σε ζωντανά όντα ή υλικά. Το κλιματιστικό δεν ενδείκνυται για την ακριβή ρύθμιση και διατήρηση της επιθυμητής απόλυτης υγρασίας αέρα.

Κάθε άλλη χρήση θεωρείται μη προβλεπόμενη. Η εταιρεία δεν φέρει καμία ευθύνη για μη προβλεπόμενη χρήση και τυχόν ζημιές που θα προκληθούν από τέτοια χρήση.

Για την εγκατάσταση σε ορισμένους χώρους (υπόγεια γκαράζ, λεβητοστάσια, μπαλκόνια ή οποιουσδήποτε ημιυπαίθριους χώρους):

- ▶ Λάβετε αρχικά υπόψη σας τις απαιτήσεις του χώρου εγκατάστασης, όπως αυτές ορίζονται στο τεχνικό εγχειρίδιο.

⚠ Γενικοί κίνδυνοι από το ψυκτικό υγρό

- ▶ Αυτή η συσκευή είναι γεμισμένη με ψυκτικό μέσο. Το ψυκτικό αέριο μπορεί να σχηματίσει τοξικά αέρια σε περίπτωση επαφής με φωτιά.
- ▶ Η εγκατάσταση πρέπει να επιθεωρείται και να συντηρείται τακτικά από εξουσιοδοτημένο συνεργάτη.
- ▶ Αν υπάρχει υποψία διαρροής ψυκτικού υγρού, αερίστε καλά τον χώρο και ενημερώστε την εγκεκριμένη τεχνική εταιρεία.

⚠ Μετατροπές και επισκευές

Τυχόν μη προβλεπόμενες τροποποιήσεις στο σύστημα κλιματισμού ενδέχεται να προκαλέσουν τραυματισμούς ή/και υλικές ζημιές.

- ▶ Αναθέτετε τις εργασίες μόνο σε εκπαιδευμένο συνεργάτη.
- ▶ Μην πραγματοποιείτε τροποποιήσεις στην εξωτερική μονάδα, στην εσωτερική μονάδα ή σε άλλα τμήματα του συστήματος κλιματισμού.
- ▶ Πριν από όλες τις εργασίες συντήρησης, αποσυνδέστε το σύστημα κλιματισμού από την παροχή ηλεκτρικού ρεύματος.

⚠ Υποδείξεις για τον χειρισμό της εγκατάστασης

Η εσφαλμένη χρήση του συστήματος κλιματισμού μπορεί να βλάψει την υγεία σας.

- ▶ Μην αφήνετε το σώμα εκτεθειμένο για παρατεταμένο χρονικό διάστημα απευθείας στο ρεύμα αέρα.
- ▶ Για βρέφη, παιδιά, ηλικιωμένους, κλινήρεις ή άλλα άτομα με αναπηρία βεβαιωθείτε ότι η θερμοκρασία χώρου είναι κατάλληλη για τα άτομα που βρίσκονται στον χώρο.
- ▶ Ποτέ μην εισάγετε αντικείμενα στη συσκευή, υπάρχει κίνδυνος τραυματισμού.

Ο εσφαλμένος χειρισμός της συσκευής μπορεί να προκαλέσει από μείωση της ισχύος έως ζημιές στη συσκευή και τραυματισμούς.

- ▶ Μην μπλοκάρετε τις εισόδους και τις εξόδους αέρα των συσκευών.
- ▶ Κλείνετε τις πόρτες και τα παράθυρα κατά τη διάρκεια της λειτουργίας.
- ▶ Προστατεύετε την εσωτερική μονάδα από είσοδο νερού.
- ▶ Ελέγχετε τακτικά τον σκελετό στήριξης της εξωτερικής μονάδας για φθορά και σταθερή έδραση.
- ▶ Μην ασκείτε βάρος στην εξωτερική μονάδα, π.χ. με αντικείμενα ή άτομα.
- ▶ Διατηρείτε στο ελάχιστο σκόνη, ατμούς και υγρασία στον χώρο τοποθέτησης της εσωτερικής μονάδας.
- ▶ Μην χρησιμοποιείτε εύφλεκτα αέρια κοντά στη συσκευή, π.χ. από σπρέι.
- ▶ Αν κάτι σχετικά με το κλιματιστικό δεν φαίνεται εντάξει (π.χ. οσμή καμένου, χαλασμένο καλώδιο), διακόψτε αμέσως τη λειτουργία και αποσυνδέστε την παροχή ηλεκτρικού ρεύματος.

⚠ Ασφάλεια ηλεκτρικών συσκευών για οικιακή και άλλες παρόμοιες χρήσεις

Για την αποφυγή κινδύνων από ηλεκτρικές συσκευές ισχύουν σύμφωνα με το πρότυπο EN 60335-1 οι παρακάτω προδιαγραφές:

«Η χρήση αυτής της συσκευής από παιδιά άνω των 8 ετών καθώς και από άτομα με μειωμένες φυσικές, αισθητηριακές και νοητικές δεξιότητες ή ελλιπή εμπειρία και γνώση επιτρέπεται, εφόσον βρίσκονται κάτω από επιτήρηση ή έχουν ενημερωθεί για την ασφαλή χρήση της συσκευής και έχουν κατανοήσει τους κινδύνους που απορρέουν από τη χρήση της. Τα παιδιά δεν επιτρέπεται να χρησιμοποιούν τη συσκευή ως παιχνίδι. Ο καθαρισμός και η συντήρηση εκ μέρους του χρήστη δεν επιτρέπεται να εκτελούνται από παιδιά χωρίς επιτήρηση.»

«Αν υπάρχει βλάβη στη γραμμή ηλεκτρικής τροφοδοσίας θα πρέπει να αντικατασταθεί από τον κατασκευαστή ή το σχετικό τμήμα εξυπηρέτησης πελατών ή από άτομο με κατάλληλη κατάρτιση, προκειμένου να αποφευχθούν οι κίνδυνοι.»

1.3 Ειδοποιήσεις σχετικά με τις παρούσες οδηγίες

Οι εικόνες βρίσκονται όλες μαζί στο τέλος του παρόντος εγχειριδίου. Το κείμενο περιλαμβάνει παραπομπές σε αυτές τις εικόνες.

Ανάλογα με το μοντέλο, τα προϊόντα μπορεί να διαφέρουν από την απεικόνιση του παρόντος εγχειριδίου.

2 Στοιχεία για το προϊόν

2.1 Δήλωση συμμόρφωσης

Το προϊόν αυτό συμμορφώνεται όσον αφορά στην κατασκευή και στη λειτουργία του με τις ευρωπαϊκές και εθνικές προδιαγραφές.

CE Με τη σήμανση CE δηλώνεται η συμμόρφωση του προϊόντος με όλη την εφαρμόσιμη νομοθεσία ΕΕ, η οποία προβλέπει την εφαρμογή αυτής της σήμανσης.

Το πλήρες κείμενο της δήλωσης συμμόρφωσης διατίθεται στο διαδίκτυο: www.bosch-homecomfort.gr.

2.2 Τεχνικά χαρακτηριστικά τηλεχειριστηρίου

Τροφοδοσία τάσης	2 Μπαταρίες AAA
Εμβέλεια σήματος	8 m
Επιτρεπόμενη θερμοκρασία περιβάλλοντος	16… 30 °C

Πίν. 26 Τεχνικά χαρακτηριστικά τηλεχειριστηρίου

2.3 Εύρος θερμοκρασίας λειτουργίας

	Θερμοκρασία χώρου	Εξωτερική θερμοκρασία
Ψύξη	16 … 32 °C	−15… 50 °C
Θέρμανση	0 … 30 °C	−15… 24 °C
Αφύγρανση	10… 32 °C	

Πίν. 27

Η ενσωματωμένη διάταξη προστασίας μπορεί να μπλοκάρει τη λειτουργία της συσκευής σε θερμοκρασίες εκτός του εύρους που αναφέρθηκε παραπάνω.

Αν η υγρασία αέρα είναι πάνω από 80 %, μπορεί να σχηματιστεί συμπύκνωση
στην έξοδο αέρα. Για να αποφύγετε κάτι τέτοιο, ανοίξτε τα κατακόρυφα κλαπέ αερισμού όσο το δυνατό περισσότερο (κάθετα προς το δάπεδο) και ρυθμίστε μια βαθμίδα υψηλής ισχύος του ανεμιστήρα.

2.4 Συνδυασμός Twin

Οι συσκευές αυτές μπορούν να εγκατασταθούν ως λεγόμενος συνδυασμός twin. Σε αυτή την περίπτωση, οι ακόλουθες λειτουργίες είναι απενεργοποιημένες:

- Λειτουργίες εξοικονόμησης ενέργειας **ECO** και **GEAR**
- Αυτοκαθαρισμός (I clean 56° C)
- Λειτουργία έμμεσης ροής αέρα (Wind avoid me)

2.5 Χρήση με κλιματιστικό τύπου Multi Split

Η εσωτερική μονάδα μπορεί να χρησιμοποιηθεί σε κλιματιστικό τύπου Multi Split. Σε αυτή την περίπτωση, οι ακόλουθες λειτουργίες είναι απενεργοποιημένες:

- Λειτουργίες εξοικονόμησης ενέργειας **Save+** και **Power control**
- Αυτοκαθαρισμός (I clean 56° C)
- Μείωση θορύβου (Silent Mode)
- Χειροκίνητη λειτουργία
- Ανίχνευση διαρροής ψυκτικού υγρού
- Αυτόματη λειτουργία εξοικονόμησης ενέργειας όταν βρίσκεται σε λειτουργία αναμονής (1 W standby)

3 Χειρισμός

3.1 Επισκόπηση μονάδας

Επισκόπηση εσωτερικής μονάδας (CL5001iU 4CC …)

Πλήκτρο για Σχ. 1:

[1] Αντλία συμπυκνωμάτων (για την αποστράγγιση συμπυκνωμάτων από την εσωτερική μονάδα)
[2] Εύκαμπτος σωλήνας συμπυκνωμάτων
[3] Οθόνη
[4] Είσοδος αέρα επιστροφής
[5] Είσοδος αέρα
[6] Έξοδος αέρα

3.2 Οθόνη εσωτερικής μονάδας

CL5000iL 4C …

Πλήκτρα του σχήματος 2:

[1] Ένδειξη συναγερμού
[2] Σύνδεση WLAN[1] ενεργό
[3] Ένδειξη προθέρμανσης και απόψυξης
[4] Ένδειξη κατάστασης
[5] Ένδειξη χρονοδιακόπτη
[6] Οθόνη LED
[7] Επιτοίχιος ηλεκτρικός λέβητας

3.3 Επισκόπηση τηλεχειριστηρίου

Πλήκτρα στο τηλεχειριστήριο

→ Σχ. 3

Θέση	Πλήκτρο	Λειτουργία
1		Ενεργοποίηση/απενεργοποίηση
		Ρύθμιση τρόπου λειτουργίας
		Ασφαλής Λειτουργία
2		Μενού
	Ok	Επιβεβαίωση επιλογής
		Ρύθμιση χρονοδιακόπτη
		Αύξηση θερμοκρασίας
		Μείωση θερμοκρασίας
3		Ταχύτητα στροφών ανεμιστήρα
		Κάθετη/οριζόντια ταλάντωση
		Υπεριονιστής
	Turbo	Λειτουργία Turbo
	Silent	Αθόρυβη λειτουργία
	Sleep	Λειτουργία ύπνου
		Κλειδαριά προστασίας

Πίν. 28 Πλήκτρα στο τηλεχειριστήριο

Οθόνη τηλεχειριστηρίου

→ Σχ. 4

Θέση	Σύμβολο	Επεξήγηση
1		Τρόπος λειτουργίας: αυτόματη λειτουργία
		Τρόπος λειτουργίας: λειτουργία ψύξης
		Τρόπος λειτουργίας: λειτουργία θέρμανσης
		Τρόπος λειτουργίας: λειτουργία αφύγρανσης
		Τρόπος λειτουργίας: λειτουργία ανεμιστήρα

1) Διαθέσιμο μόνο ως πρόσθετο εξάρτημα με IP-Gateway

Θέση	Σύμβολο	Επεξήγηση
2		Ρυθμισμένη θερμοκρασία
		Χρονοδιακόπτης ON
		Χρονοδιακόπτης OFF
		Αποστολή σήματος
		Κλειδαριά προστασίας
		Στάθμη μπαταρίας
	°C / °F / %RH	Ένδειξη τιμής: παρουσιάζει τη ρυθμισμένη τιμή, το % σχετικής υγρασίας, και τον χρονοδιακόπτη.
		Αθόρυβη λειτουργία
		Ταχύτητα στροφών ανεμιστήρα
		Αυτόματη λειτουργία ανεμιστήρα
		Λειτουργία turbo ανεμιστήρα
3		Λειτουργία ύπνου
		Υπεριονιστής
		I clean 56° C
		Λειτουργία Follow me
		Οθόνη LED και βομβητής συναγερμού on/off
		Λειτουργία Power control
		Ασφαλής Λειτουργία
		Οθόνη λειτουργίας ασύρματου ελέγχου
		Πτερύγιο (λειτουργία καθοδήγησης αέρα· δεν διατίθεται σε αυτή τη μονάδα)

Πίν. 29 Σύμβολα στην οθόνη του τηλεχειριστηρίου

3.4 Χρήση του τηλεχειριστηρίου

Το εύρος του σήματος είναι 8 m. Αντικείμενα που στέκονται στο δρόμο ή η χρήση ορισμένων λαμπτήρων φθορισμού στον ίδιο χώρο μπορεί να επηρεάσει τη μετάδοση του σήματος.

- ▶ Στρέψτε το τηλεχειριστήριο προς το παράθυρο λήψης σήματος της συσκευής και πατήστε το επιθυμητό πλήκτρο.
  Η συσκευή κάνει έναν ήχο "μπιπ", όταν λάβει ένα σήμα.

ΕΙΔΟΠΟΙΗΣΗ

Η απρόσκοπτη λειτουργία του τηλεχειριστηρίου μπορεί να επηρεαστεί μόνιμα.

- ▶ Μην εκθέτετε το τηλεχειριστήριο στο άμεσο ηλιακό φως.
- ▶ Μην αφήνετε το τηλεχειριστήριο κοντά σε πηγές θερμότητας.
- ▶ Προστατεύστε το τηλεχειριστήριο από υγρασία και χτυπήματα.

3.5 Ρύθμιση κύριου τρόπου λειτουργίας

Ενεργοποιήστε/ απενεργοποιήστε τη μονάδα

- ▶ Πιέστε το πλήκτρο ⏻ για να ενεργοποιήσετε ή απενεργοποιήσετε τη μονάδα:
  Η μονάδα ξεκινά στον επιλεγμένο τρόπο λειτουργίας ή απενεργοποιείται. Για την προστασία της μονάδας, μπορεί να ενεργοποιηθεί ξανά μόνο αφού περάσει ορισμένος χρόνος.

Οι ρυθμίσεις μπορούν επίσης να γίνουν όταν η μονάδα είναι απενεργοποιημένη. Η μονάδα αποθηκεύει τις ρυθμίσεις και τις διατηρεί επίσης σε περίπτωση διακοπής ρεύματος.

Μετά την απενεργοποίηση, η μονάδα παραμένει σε κατάσταση αναμονής. Στην κατάσταση αναμονής ενεργοποιείται αυτόματη λειτουργία εξοικονόμησης ενέργειας λόγω της έξυπνης τεχνολογίας On/Off (1 W standby).

Μετά από διακοπή ρεύματος, η μονάδα επανεκκινείται αυτόματα. Αυτό μπορεί να οδηγήσει σε αντικρουόμενες ενδείξεις στις οθόνες, οι οποίες επιλύονται αυτόματα κατά τη λειτουργία.

Αυτόματη λειτουργία

Στην αυτόματη λειτουργία, η μονάδα αλλάζει αυτόματα μεταξύ των λειτουργιών θέρμανσης και ψύξης προκειμένου να διατηρήσει την επιθυμητή θερμοκρασία.

- ▶ Πιέστε το πλήκτρο ⇄ επανειλημμένα έως ότου εμφανιστεί στην οθόνη το σύμβολο Α.
- ▶ Επιλέξτε την απαιτούμενη θερμοκρασία με τα πλήκτρα ∧ και ∨.

Η ταχύτητα στροφών ανεμιστήρα δεν μπορεί να ρυθμιστεί στην αυτόματη λειτουργία.

Λειτουργία ψύξης

- ▶ Πιέστε το πλήκτρο ⇄ επανειλημμένα έως ότου εμφανιστεί στην οθόνη το σύμβολο ❄.
- ▶ Επιλέξτε την απαιτούμενη θερμοκρασία με τα πλήκτρα ∧ και ∨.
- ▶ Πιέστε το πλήκτρο ⁂ έως ότου επιτευχθεί η απαιτούμενη ταχύτητα αέρα.

Λειτουργία ανεμιστήρα

- ▶ Πιέστε το πλήκτρο ⇄ επανειλημμένα έως ότου εμφανιστεί στην οθόνη το σύμβολο ⁂.
- ▶ Πιέστε το πλήκτρο ⁂ έως ότου επιτευχθεί η απαιτούμενη ταχύτητα στροφών ανεμιστήρα.

Στη λειτουργία ανεμιστήρα δεν είναι δυνατή η ρύθμιση ή η προβολή της θερμοκρασίας.

Λ. αφύγρ

- ▶ Πιέστε το πλήκτρο ⇄ επανειλημμένα έως ότου εμφανιστεί στην οθόνη το σύμβολο 💧.

Η ταχύτητα στροφών ανεμιστήρα δεν μπορεί να ρυθμιστεί ή να προβληθεί στη λειτουργία αφύγρανσης.

Λειτουργία θέρμανσης

- ▶ Πιέστε το πλήκτρο ⇄ επανειλημμένα έως ότου εμφανιστεί στην οθόνη το σύμβολο ☼.
- ▶ Ρυθμίστε την απαιτούμενη θερμοκρασία με τα πλήκτρα ∧ και ∨.
- ▶ Πιέστε το πλήκτρο ⁂ έως ότου επιτευχθεί η απαιτούμενη ταχύτητα στροφών ανεμιστήρα.

Εάν η εξωτερική θερμοκρασία είναι πολύ χαμηλή, η θερμική ισχύς του κλιματιστικού ενδέχεται να μην είναι επαρκής. Συνιστούμε τη σύνδεση πρόσθετων πηγών θερμότητας.

3.6 Μνήμη θέσης περσίδας

Όταν η συσκευή επανεκκινεί μετά από διακοπή ρεύματος, οι περσίδες επανέρχονται αυτόματα στη θέση που είχε ρυθμιστεί προηγουμένως.

Μετά τη ρύθμιση, η γωνία των οριζόντιων περσίδων δεν πρέπει να είναι πολύ μικρή, διότι διαφορετικά μπορεί να σχηματιστούν συμπυκνώματα και να στάξουν μέσα στη συσκευή.

3.7 Ρύθμιση χρονοδιακόπτη

Οι χρονοδιακόπτες ενεργοποίησης και απενεργοποίησης μπορούν να ρυθμιστούν από 0 έως 24 ώρες, για τις πρώτες 10 ώρες με μέγεθος βήματος 30 λεπτών, στη συνέχεια με μέγεθος βήματος 1 ώρας. Με τη ρύθμιση 0 ωρών η λειτουργία του χρονοδιακόπτη διακόπτεται.

Ρύθμιση χρονοδιακόπτη ενεργοποίησης

- ▶ Πατήστε το πλήκτρο ⏲ όσες φορές χρειάζεται, μέχρι να εμφανιστεί το σύμβολο ⏲ON.
- ▶ Πατήστε το πλήκτρο ∧ ή ∨, για να ρυθμίσετε τον επιθυμητό χρόνο. Μετά από λίγο η ρύθμιση εφαρμόζεται.

Ρύθμιση χρονοδιακόπτη απενεργοποίησης

- ▶ Πατήστε το πλήκτρο ⏲ όσες φορές χρειάζεται, μέχρι να εμφανιστεί το σύμβολο ⏲OFF.
- ▶ Πατήστε το πλήκτρο ∧ ή ∨, για να ρυθμίσετε τον επιθυμητό χρόνο. Μετά από λίγο η ρύθμιση εφαρμόζεται.

Διακοπή λειτουργίας χρονοδιακόπτη

- ▶ Με το πλήκτρο ⏲ επιλέξτε τον αντίστοιχο χρονοδιακόπτη.
- ▶ Ρυθμίστε 0.0 ώρες. Μετά από λίγο η λειτουργία του χρονοδιακόπτη διακόπτεται.

Συνδυασμός χρονοδιακοπτών

Οι δύο χρονοδιακόπτες μπορούν να ρυθμιστούν ταυτόχρονα. Κάθε χρονοδιακόπτης μπορεί να προγραμματιστεί έτσι, ώστε να ενεργοποιείται πριν από τον άλλο.

- ▶ Ρυθμίστε τον χρονοδιακόπτη ενεργοποίησης και απενεργοποίησης. Οι ρυθμίσεις συνδυάζονται αυτόματα.

Τρέχουσα ώρα	Ώρα 13:00
Ρύθμιση του χρονοδιακόπτη ενεργοποίησης	4,0 h
Ρύθμιση του χρονοδιακόπτη απενεργοποίησης	8,5 h
Χρόνος ενεργοποίησης	Ώρα 17:00
Χρόνος απενεργοποίησης	Ώρα 21:30

Πίν. 30 Παράδειγμα

Οι χρονοδιακόπτες ενεργοποίησης και απενεργοποίησης δεν μπορούν να προγραμματιστούν έτσι ώστε η συσκευή να λειτουργεί με διαφορετικές θερμοκρασίες ή άλλες ρυθμίσεις.

3.8 Περαιτέρω λειτουργίες

3.8.1 Ρύθμιση της λειτουργίας ταλάντωσης

ΕΙΔΟΠΟΙΗΣΗ

Εάν η περσίδα παραμείνει στην κατώτερη θέση κατά τη λειτουργία ψύξης για παρατεταμένο διάστημα, ενδέχεται να σχηματιστεί συμπύκνωμα. Η προσαρμογή της περσίδας με το χέρι ενδέχεται να προκαλέσει βλάβες.

- ▶ Για την προσαρμογή της περσίδας, χρησιμοποιείτε μόνο το τηλεχειριστήριο.

Η λειτουργία ταλάντωσης μπορεί να ενεργοποιηθεί σε κατακόρυφη ή οριζόντια θέση .

Αυτόματη λειτουργία κάθετης ταλάντωσης (πάνω/κάτω)

- ▶ Πιέστε το πλήκτρο .
  Στο τηλεχειριστήριο εμφανίζεται το σύμβολο .

Για ακύρωση της αυτόματης λειτουργίας κάθετης ταλάντωσης:

- ▶ Πιέστε ξανά το πλήκτρο .

3.8.2 Ρύθμιση της λειτουργίας καθοδήγησης αέρα

- ▶ Πατήστε το πλήκτρο **Vane** μέχρι να επιλεγεί η επιθυμητή περσίδα. Η ρύθμιση αλλάζει με την εξής ακολουθία:

Σύμβολο	Ακολουθία
	-1
	-2
	-3
	-4
	-0

Πίν. 31

-0 υποδεικνύει ότι έχουν επιλεγεί και οι 4 περσίδες.

3.8.3 Αλλαγή οθόνης και βομβητή συναγερμού (Mute Mode)

Για την ενεργοποίηση ή απενεργοποίηση της οθόνης στην εσωτερική μονάδα και του βομβητή συναγερμού:

- ▶ Πιέστε το πλήκτρο ≡ επανειλημμένα ή τα πλήκτρα ∧, ∨ μέχρι να εμφανιστεί το εικονίδιο .
- ▶ Επιβεβαιώστε την επιλογή με το πλήκτρο **Ok**.

Για προβολή της τρέχουσας θερμοκρασίας χώρου:

- ▶ Πιέστε το πλήκτρο **Silent** και κρατήστε για 5 δευτερόλεπτα.

Για προβολή της ρυθμισμένης θερμοκρασίας:

- ▶ Πιέστε και κρατήστε πατημένο το πλήκτρο **Silent** για άλλα 5 δευτερόλεπτα.

3.8.4 Λειτουργία εξοικονόμησης ενέργειας

Στη συσκευή μπορεί να επιλεχθεί η ακόλουθη λειτουργία εξοικονόμησης ενέργειας:

Λειτουργία Save

Η μονάδα μειώνει αυτόματα την κατανάλωση ενέργειας, διατηρώντας παράλληλα την επιθυμητή θερμοκρασία χώρου.

- ▶ Πιέστε το πλήκτρο για να ενεργοποιήσετε τη λειτουργία. Στο τηλεχειριστήριο εμφανίζεται το σύμβολο .

Η λειτουργία **Save** μπορεί να επιλεγεί μόνο στη λειτουργία ψύξης.

Πιέζοντας το πλήκτρο θα διακοπεί η λειτουργία **Save**.

3.8.5 Silent Mode

Η λειτουργία αυτή μειώνει τους θορύβους που εκπέμπονται κατά τη λειτουργία της εσωτερικής και εξωτερικής μονάδας. Η συγκεκριμένη λειτουργία είναι ιδιαίτερα ευνοϊκή κατά τη διάρκεια της νύχτας, εάν επιθυμείτε να σεβαστείτε τους γείτονές σας.

- ▶ Για να ενεργοποιήσετε τη λειτουργία πιέστε το πλήκτρο **Silent**. Στο τηλεχειριστήριο εμφανίζεται το σύμβολο .

Έξοδος από τη λειτουργία:

- ▶ Πιέστε ξανά το πλήκτρο **Silent**. Το σύμβολο στο τηλεχειριστήριο σβήνει.

Η ταχύτητα στροφών ανεμιστήρα της εσωτερικής μονάδας θα μειωθεί στο ελάχιστο επίπεδο. Σε περίπτωση ρύθμισης μεγαλύτερης ταχύτητας στροφών ανεμιστήρα της εσωτερικής μονάδας, η αθόρυβη λειτουργία θα απενεργοποιηθεί.

Όταν η μονάδα βρίσκεται σε αθόρυβη λειτουργία, ενδέχεται να μην είναι εφικτή η επίτευξη της απαιτούμενης ψυκτικής/θερμικής ισχύος διότι ο συμπιεστής της εξωτερικής μονάδας θα λειτουργεί με χαμηλή συχνότητα.

3.8.6 Ψύξη Turbo/θέρμανση Turbo

Όταν η ψύξη Turbo/θέρμανση Turbo είναι ενεργή, η εσωτερική μονάδα λειτουργεί με τη μέγιστη ισχύ για 30 λεπτά προκειμένου να θερμάνει ή να ψύξει γρήγορα τον χώρο.

- ▶ Ψύξη Turbo: ενεργοποιήστε τη λειτουργία ψύξης και πιέστε το πλήκτρο **Turbo**.
- ▶ Θέρμανση Turbo: ενεργοποιήστε τη λειτουργία θέρμανσης και πιέστε το πλήκτρο **Turbo**.
  Στο τηλεχειριστήριο εμφανίζεται το σύμβολο .

Έξοδος από τη λειτουργία:

- ▶ Πιέστε ξανά το πλήκτρο **Turbo**.
  Το σύμβολο στο τηλεχειριστήριο σβήνει.

Η λειτουργία αυτή είναι διαθέσιμη μόνο στις λειτουργίες ψύξης και θέρμανσης.

I clean 56° C

Η μονάδα διαθέτει λειτουργία αυτοκαθαρισμού για τον εναλλάκτη θερμότητας της εσωτερικής μονάδας. Η λειτουργία αυτοκαθαρισμού απομακρύνει σκόνη, μούχλα και λίπη που ενδεχομένως δημιουργούν δυσάρεστες οσμές. Κατά τη λειτουργία αυτή παγώνει αυτόματα τον εναλλάκτη, αποψύχει ταχέως τον πάγο και έπειτα με χρήση ζεστού αέρα στεγνώνει τον εναλλάκτη, μειώνοντας αποτελεσματικά τους ρύπους.

- ▶ Πιέστε το πλήκτρο επανειλημμένα ή τα πλήκτρα ∧, ∨ μέχρι να εμφανιστεί το εικονίδιο .
- ▶ Επιβεβαιώστε την επιλογή με το πλήκτρο **Ok**.

Όταν βρίσκεται σε εξέλιξη η διαδικασία αυτοκαθαρισμού, στην οθόνη της εσωτερικής μονάδας εμφανίζεται η ένδειξη **CL**. Η λειτουργία αυτοκαθαρισμού ολοκληρώνεται αυτόματα έπειτα από 20 έως 45 λεπτά.

3.8.7 Wind avoid me (λειτουργία έμμεσης ροής αέρα)

Η λειτουργία αυτή αποτρέπει την άμεση ροή του αέρα στο σώμα.

- ▶ Πιέστε το πλήκτρο επανειλημμένα ή τα πλήκτρα ∧, ∨ μέχρι να εμφανιστεί το εικονίδιο .
- ▶ Επιβεβαιώστε την επιλογή με το πλήκτρο **Ok**.

Η λειτουργία είναι διαθέσιμη μόνο στις λειτουργίες ψύξης, αφύγρανσης και ανεμιστήρα.

3.8.8 Λειτουργία Child lock

Τα πλήκτρα του τηλεχειριστηρίου μπορούν να κλειδωθούν με τη λειτουργία Child lock (κλείδωμα για παιδιά).

Για ενεργοποίηση της λειτουργίας:

- ▶ Πιέστε ταυτόχρονα τα πλήκτρα **Turbo** και **Sleep** για 5 δευτερόλεπτα.
  Στο τηλεχειριστήριο εμφανίζεται το σύμβολο .

Για απενεργοποίηση της λειτουργίας:

- ▶ Πιέστε ταυτόχρονα τα πλήκτρα **Turbo** και **Sleep** για 3 δευτερόλεπτα.
  Το σύμβολο στο τηλεχειριστήριο σβήνει.

3.8.9 Super Ionizer (λειτουργία φρέσκου αέρα)

Όταν έχει επιλεχθεί η συγκεκριμένη λειτουργία, ενεργοποιείται ένα εσωτερικό στοιχείο της εσωτερικής μονάδας και τα απελευθερωμένα ιόντα διαχέονται στον χώρο για να εξουδετερώσουν αερομεταφερόμενους ρύπους όπως μούχλα, ιούς και αλλεργιογόνα, βοηθώντας στη βελτίωση της ποιότητας του εσωτερικού αέρα.

- ▶ Πιέστε το πλήκτρο για να ενεργοποιήσετε τη συγκεκριμένη λειτουργία.
  Στο τηλεχειριστήριο εμφανίζεται το σύμβολο .

Έξοδος από τη λειτουργία:

- ▶ Πιέστε ξανά το πλήκτρο .

3.8.10 Λειτουργία Power control

Οι παρακάτω επιλογές για τη λειτουργία Power control[1] είναι διαθέσιμες. Μπορούν να επιλεχθούν δύο από τις επιλογές ελέγχου ισχύος για τη μείωση της κατανάλωσης ενέργειας της συσκευής:

- **Power control** (100 %): κανονική λειτουργία (έξοδος από τη λειτουργία Power control)
- **Power control** (75 %): μείωση κατανάλωσης ενέργειας κατά 25 %
- **Power control** (50 %): μείωση κατανάλωσης ενέργειας κατά 50 %

Για επιλογή της επιθυμητής επιλογής ελέγχου ενέργειας:

- ▶ Πιέστε το πλήκτρο επανειλημμένα ή τα πλήκτρα ∧, ∨ έως ότου εμφανιστεί το σύμβολο .
- ▶ Επιβεβαιώστε με το πλήκτρο **Ok**.
- ▶ Πιέστε τα πλήκτρα ∧ και ∨ και επιλέξτε το επιθυμητό επίπεδο ελέγχου ενέργειας (100 %, 75 %, 50 %).
- ▶ Επιβεβαιώστε με το πλήκτρο **Ok**.

Η λειτουργία **Power control** μπορεί να επιλεχθεί μόνο στη λειτουργία ψύξης.

3.8.11 Εκτεταμένες λειτουργίες

- ▶ Πατήστε το πλήκτρο **Set**.
- ▶ Επιλέξτε τη λειτουργία με το πλήκτρο **Set** ή τα πλήκτρα ∧, ∨.
  - – = Λειτουργία ηρεμίας
  - – = Λειτουργία Follow me
  - – = Λειτουργία ασύρματου ελέγχου
- ▶ Επιβεβαιώστε την επιλογή με το πλήκτρο **OK**.

Τερματισμός της λειτουργίας:

- ▶ Επαναλάβετε τα παραπάνω βήματα.

Λειτουργία Follow me (Follow Me)

Η λειτουργία ενεργοποιεί το τηλεχειριστήριο στο τρέχον σημείο προκειμένου να μετρήσει τη θερμοκρασία σε διαστήματα 3 λεπτών. Πλέον η εσωτερική μονάδα ελέγχεται σύμφωνα με αυτές τις μετρήσεις.

- ▶ Πιέστε το πλήκτρο επανειλημμένα ή τα πλήκτρα ∧ και ∨ μέχρι να εμφανιστεί το εικονίδιο .
- ▶ Επιβεβαιώστε την επιλογή με το πλήκτρο **Ok**.

Η λειτουργία Follow Me είναι διαθέσιμη μόνο στις λειτουργίες ψύξης, θέρμανσης καθώς και στην αυτόματη λειτουργία.

Λειτουργία ύπνου

Σκοπός της λειτουργίας είναι η εξοικονόμηση ενέργειας κατά τη διάρκεια φάσεων αδράνειας. Έπειτα από μία ώρα, η συσκευή θερμαίνει ή ψύχει με

1) Η λειτουργία Power control δεν είναι διαθέσιμη στο σύστημα τύπου Multisplit.

μικρότερη ένταση. Για αυτό, η ρυθμισμένη θερμοκρασία αλλάζει κατά 1 °C. Έπειτα από δύο ώρες, η ρυθμισμένη θερμοκρασία αλλάζει περαιτέρω κατά 1 °C. Έπειτα παραμένει στη νέα θερμοκρασία.

Για ενεργοποίηση της λειτουργίας:

- ▶ Πιέστε το πλήκτρο **Sleep**.
  Στο τηλεχειριστήριο εμφανίζεται το σύμβολο ☾.

Για απενεργοποίηση της λειτουργίας:

- ▶ Πιέστε ξανά το πλήκτρο Sleep ή αυτόματα έπειτα από 8 ώρες λειτουργίας στη λειτουργία ύπνου.
  Το σύμβολο ☾ στο τηλεχειριστήριο σβήνει.

Η λειτουργία αυτή δεν είναι διαθέσιμη στις λειτουργίες αφύγρανσης και ανεμιστήρα.

Λειτουργία ασύρματου ελέγχου ᯤ

Σκοπός της λειτουργίας είναι η δημιουργία σύνδεσης μέσω WLAN. Εάν η μονάδα δεν εμφανίζει τη λειτουργία:

- ▶ Πιέστε το πλήκτρο ☰ επανειλημμένα ή τα πλήκτρα ∧ και ∨ μέχρι να εμφανιστεί το σύμβολο ᯤ.
- ▶ Επιβεβαιώστε την επιλογή με το πλήκτρο **Ok**.

4 Συντήρηση

⚠ ΠΡΟΣΟΧΗ

Κίνδυνος από ηλεκτροπληξία ή κινούμενα μέρη

- ▶ Αποσυνδέστε την παροχή ρεύματος πριν από οποιαδήποτε εργασία συντήρησης.
- ▶ Τα βήματα συντήρησης που δεν αναφέρονται εδώ πρέπει να πραγματοποιούνται μόνο από εγκεκριμένη εξειδικευμένη εταιρεία.

4.1 Αντικατάσταση μπαταριών

Χρειάζεστε 2 μπαταρίες μεγέθους AAA. Δεν συνιστάται η χρήση επαναφορτιζόμενων μπαταριών.

- ▶ Αφαιρέστε το κάλυμμα της θήκης μπαταριών (→ Σχήμα 5).
- ▶ Τοποθετήστε καινούργιες μπαταρίες προσέχοντας τη σωστή πολικότητα.
- ▶ Τοποθετήστε ξανά το κάλυμμα της θήκης μπαταριών.

4.2 Καθαρισμός της συσκευής και του τηλεχειριστηρίου

ΕΙΔΟΠΟΙΗΣΗ

Ζημιές στη συσκευή λόγω ακατάλληλου καθαρισμού!

- ▶ Μην ψεκάζετε ή ρίχνετε απευθείας νερό.
- ▶ Μην χρησιμοποιείτε ζεστό νερό, λειαντική σκόνη ή ισχυρούς διαλύτες.

- ▶ Για τον καθαρισμό σκουπίστε την εσωτερική μονάδα και το τηλεχειριστήριο με ένα μαλακό πανί.
- ▶ Αναθέστε τον καθαρισμό της εξωτερικής μονάδας μόνο σε εξουσιοδοτημένο συνεργάτη.

4.3 Καθαρισμός φίλτρων αέρα

ΕΙΔΟΠΟΙΗΣΗ

Το φίλτρο αέρα μπορεί να παραμορφωθεί στο άμεσο ηλιακό φως.

- ▶ Μην αφήνετε τα φίλτρα αέρα εκτεθειμένα σε άμεσο ηλιακό φως.

Ελέγχετε τα φίλτρα αέρα κάθε 2 εβδομάδες και καθαρίστε τα εάν χρειάζεται. Να καθαρίζετε πάντα πριν και μετά από μεγάλες περιόδους αχρηστίας.

- ▶ Ανοίξτε τη σχάρα εισόδου αέρα.
- ▶ Αφαιρέστε τα φίλτρα αέρα.
- ▶ Καθαρίστε τα φίλτρα αέρα είτε με την ηλεκτρική σκούπα είτε με ζεστό νερό και με ήπιο καθαριστικό, ξεπλύντε τα και αφήστε τα να στεγνώσουν σε σκιερό μέρος.

Όταν χρησιμοποιείται νερό για τον καθαρισμό του φίλτρου, η εξωτερική πλευρά της σχάρας εισόδου αέρα πρέπει να κοιτάει προς τα κάτω και μακριά από την κατεύθυνση της δέσμης νερού, ενώ αντίθετα κατά τον καθαρισμό με ηλεκτρική σκούπα προς τα πάνω και προς την κατεύθυνση της σκούπας.

4.4 Παρατεταμένη μη λειτουργία

Πριν από παρατεταμένη μη λειτουργία

- ▶ Καθαρίστε τα φίλτρα αέρα.
- ▶ Ενεργοποιήστε τον αυτοκαθαρισμό της εσωτερικής μονάδας με το κουμπί **Clean**.
- ▶ Μετά τον αυτοκαθαρισμό ενεργοποιήστε τη λειτουργία ανεμιστήρα, μέχρι να στεγνώσει η εσωτερική μονάδα.
- ▶ Απενεργοποιήστε την εσωτερική μονάδα και βγάλτε την από την παροχή ρεύματος.
- ▶ Αφαιρέστε τις μπαταρίες από το τηλεχειριστήριο.
- ▶ Προστατεύστε τις συσκευές από σκόνη.

5 Αντιμετώπιση προβλημάτων

5.1 Βλάβες με ένδειξη (Self diagnosis functionSelf diagnosis function)

Αν κατά τη λειτουργία παρουσιαστεί μια βλάβη, οι λυχνίες LED αναβοσβήνουν για παρατεταμένο χρονικό διάστημα ή η οθόνη εμφανίζει έναν κωδικό βλάβης (π.χ. EH 02).

Αν μια βλάβη εμφανίζεται για περισσότερα από 10 λεπτά:

- ▶ Διακόψτε την τροφοδοσία τάσης για σύντομο χρονικό διάστημα και ενεργοποιήστε ξανά την εσωτερική μονάδα.

Όταν μια βλάβη δεν μπορεί να αντιμετωπιστεί:

- ▶ Επικοινωνήστε με το τμήμα εξυπηρέτησης πελατών και αναφέρετε τον κωδικό βλάβης, καθώς και τα στοιχεία της συσκευής.

5.2 Βλάβες χωρίς ένδειξη

Αν κατά τη διάρκεια της λειτουργίας παρουσιαστούν βλάβες, που δεν μπορούν να αντιμετωπιστούν:

- ▶ Επικοινωνήστε με το τμήμα εξυπηρέτησης πελατών και αναφέρετε τη βλάβη, καθώς και τα στοιχεία της συσκευής.

Βλάβη	Πιθανές αιτίες
Η ισχύς της εσωτερικής μονάδας είναι πολύ χαμηλή.	Η θερμοκρασία έχει ρυθμιστεί σε πολύ υψηλή ή πολύ χαμηλή τιμή.
	Το φίλτρο αέρα είναι βρόμικο και πρέπει να καθαριστεί.
	Δυσμενής περιβαλλοντική επίδραση στην εσωτερική μονάδα, π.χ. λόγω εμποδίων μπροστά από τα ανοίγματα των συσκευών, λόγω ανοιχτών πορτών/παραθύρων στον χώρο ή λόγω ισχυρών πηγών θερμότητας στον χώρο.
	Η λειτουργία χαμηλού θορύβου είναι ενεργοποιημένη και εμποδίζει την αξιοποίηση της πλήρους ισχύος.
Η εσωτερική μονάδα δεν ενεργοποιείται.	Η εσωτερική μονάδα διαθέτει έναν μηχανισμό προστασίας έναντι υπερφόρτωσης. Μπορεί να χρειαστούν 3 λεπτά μέχρι να είναι δυνατή η επανεκκίνηση της εσωτερικής μονάδας.
	Οι μπαταρίες του τηλεχειριστηρίου είναι άδειες.
	Ο χρονοδιακόπτης είναι ενεργοποιημένος.
Ο τρόπος λειτουργίας αλλάζει από ψύξη ή θέρμανση σε λειτουργία ανεμιστήρα.	Η εσωτερική μονάδα αλλάζει τον τρόπο λειτουργίας, για να αποφευχθεί ο σχηματισμός πάγου.
	Η ρυθμισμένη θερμοκρασία επιτεύχθηκε προσωρινά.
Η εσωτερική μονάδα παράγει λευκό νέφος.	Σε υγρές περιοχές, μια μεγάλη διαφορά θερμοκρασίας ανάμεσα στον εσωτερικό αέρα και τον αέρα κλιματισμού μπορεί να προκαλέσει λευκό νέφος.
Η εσωτερική μονάδα και η εξωτερική μονάδα παράγουν λευκό νέφος.	Αν μετά την αυτόματη αποπάγωση λειτουργήσει κατευθείαν η θέρμανση, μπορεί να δημιουργηθεί λευκό νέφος λόγω της αυξημένης υγρασίας του αέρα.
Η εσωτερική μονάδα και η εξωτερική μονάδα κάνουν θόρυβο.	Μπορεί να ακουστεί ένας θόρυβος στην εσωτερική μονάδα όταν το πλέγμα ρεύματος αέρα επανέρχεται στη θέση του.
	Ένας σιγανός θόρυβος σφυρίγματος κατά τη διάρκεια της λειτουργίας είναι φυσιολογικός. Προκαλείται από τη ροή του ψυκτικού υγρού.
	Μπορεί να ακουστεί ένα τρίξιμο, καθώς τα μεταλλικά και τα πλαστικά μέρη της συσκευής διαστέλλονται ή συστέλλονται κατά τη θέρμανση/ψύξη.
	Η εξωτερική μονάδα κάνει κατά τη διάρκεια της λειτουργίας διάφορους άλλους θορύβους, οι οποίοι είναι φυσιολογικοί.
Η εσωτερική μονάδα ή η εξωτερική μονάδα βγάζει σκόνη.	Σε περίπτωση παρατεταμένου χρονικού διαστήματος μη λειτουργίας μπορεί να συσσωρευτεί σκόνη στις συσκευές, αν αυτές δεν καλυφθούν.
Άσχημη οσμή κατά τη λειτουργία.	Μπορεί να εισχωρήσουν άσχημες οσμές από τον αέρα στις συσκευές και να εξαπλωθούν.
	Το φίλτρο αέρα μπορεί να έχει μουχλιάσει και πρέπει να καθαριστεί.
Ο ανεμιστήρας της εξωτερικής μονάδας δεν λειτουργεί μόνιμα.	Για τη βέλτιστη λειτουργία ο ανεμιστήρας ρυθμίζεται διαφορετικά.
Η λειτουργία είναι ακανόνιστη ή απρόβλεπτη ή η εσωτερική μονάδα δεν αντιδρά.	Τυχόν παρεμβολές από πύργους κινητής τηλεφωνίας ή εξωτερικούς ενισχυτές σήματος μπορεί να επηρεάσουν την εσωτερική μονάδα. ▶ Αποσυνδέστε για λίγο την εσωτερική μονάδα από την παροχή ηλεκτρικού ρεύματος και επανεκκινήστε την.
Το έλασμα οδήγησης αέρα ή οι περσίδες ροής αέρα δεν κινούνται σωστά.	Το έλασμα οδήγησης αέρα ή οι περσίδες ροής αέρα ρυθμίστηκαν με το χέρι ή δεν έχουν τοποθετηθεί σωστά. ▶ Απενεργοποιήστε την εσωτερική μονάδα και ελέγξτε αν τα εξαρτήματα έχουν ασφαλίσει σωστά. ▶ Ενεργοποιήστε την εσωτερική μονάδα.

Πίν. 32

6 Προστασία του περιβάλλοντος και απόρριψη

Η προστασία του περιβάλλοντος αποτελεί θεμελιώδη αρχή του ομίλου Bosch.
Η ποιότητα των προϊόντων, η αποδοτικότητα και η προστασία του περιβάλλοντος αποτελούν για εμάς στόχους ίδιας βαρύτητας. Οι νόμοι και κανονισμοί για την προστασία του περιβάλλοντος τηρούνται αυστηρά.
Για να προστατεύσουμε το περιβάλλον χρησιμοποιούμε τη βέλτιστη τεχνολογία και τα καλύτερα υλικά, λαμβάνοντας πάντα υπόψη μας τους παράγοντες για την καλύτερη αποδοτικότητα.

Συσκευασία

Για τη συσκευασία συμμετέχουμε στα εγχώρια συστήματα ανακύκλωσης που αποτελούν εγγύηση για βέλτιστη ανακύκλωση.
Όλα τα υλικά συσκευασίας είναι φιλικά προς το περιβάλλον και ανακυκλώσιμα.

Παλαιά συσκευή

Οι χρησιμοποιημένες συσκευές περιέχουν αξιοποιήσιμα υλικά, τα οποία μπορούν να επαναχρησιμοποιηθούν.
Οι διατάξεις της συσκευής μπορούν εύκολα να διαχωριστούν και τα πλαστικά μέρη φέρουν σήμανση. Τα πλαστικά μέρη φέρουν σήμανση. Έτσι μπορούν να ταξινομηθούν σε κατηγορίες τα διάφορα τμήματα και να διατεθούν για ανακύκλωση ή απόρριψη.

Παλαιές ηλεκτρικές και ηλεκτρονικές συσκευές



Αυτό το σύμβολο σημαίνει ότι το προϊόν δεν πρέπει να απορρίπτεται μαζί με τα λοιπά απορρίμματα, αλλά πρέπει να παραδίδεται σε σημεία συλλογής αποβλήτων για επεξεργασία, συλλογή, ανακύκλωση και απόρριψη.

Το σύμβολο ισχύει σε χώρες όπου εφαρμόζονται κανονισμοί για τα απόβλητα ηλεκτρικού και ηλεκτρονικού εξοπλισμού, π.χ. "(Ηνωμένο Βασίλειο) Κανονισμοί για τα Απόβλητα Ηλεκτρικού και Ηλεκτρονικού Εξοπλισμού του 2013 (όπως έχουν τροποποιηθεί)". Αυτοί οι κανονισμοί ορίζουν το πλαίσιο για την επιστροφή και την ανακύκλωση παλαιών ηλεκτρονικών συσκευών που ισχύει σε κάθε χώρα.

Καθώς οι ηλεκτρονικές συσκευές ενδέχεται να περιέχουν επικίνδυνες ουσίες, θα πρέπει να ανακυκλώνονται υπεύθυνα, ώστε να ελαχιστοποιείται τυχόν πιθανός κίνδυνος για το περιβάλλον και την ανθρώπινη υγεία. Επιπλέον, η ανακύκλωση ηλεκτρονικών αποβλήτων συμβάλλει στη διατήρηση των φυσικών πόρων.

Για πρόσθετες πληροφορίες σχετικά με την περιβαλλοντικά συμβατή απόρριψη παλαιών ηλεκτρικών και ηλεκτρονικών συσκευών, επικοινωνήστε με τις σχετικές τοπικές αρχές, την υπηρεσία απόρριψης οικιακών απορριμμάτων ή τον εμπορικό αντιπρόσωπο από τον οποίο αγοράσατε το προϊόν.

Μπορείτε να βρείτε περισσότερες πληροφορίες εδώ:
www.bosch-homecomfortgroup.com/en/company/legal-topics/weee/

Μπαταρίες

Οι μπαταρίες δεν επιτρέπεται να απορρίπτονται μαζί με τα οικιακά απορρίμματα. Οι χρησιμοποιημένες μπαταρίες πρέπει να διατίθενται στα κατά τόπους συστήματα συλλογής.

Ψυκτικό R32



Η συσκευή περιέχει φθοριούχο αέριο R32 (δυναμικό θέρμανσης του πλανήτη 675[1)]) ήπια εύφλεκτο και χαμηλής τοξικότητας (A2L ή A2)

Η περιεχόμενη ποσότητα αναγράφεται στην ετικέτα ονόματος της εξωτερικής μονάδας του εξοπλισμού.

Το ψυκτικό υγρό είναι επικίνδυνο για το περιβάλλον και πρέπει να συλλέγεται και να απορρίπτεται ξεχωριστά.

1) Με βάση το ΠΑΡΑΡΤΗΜΑ VI του ΚΑΝΟΝΙΣΜΟΥ (ΕΕ) αριθ. 573/2024 του Ευρωπαϊκού Κοινοβουλίου και του Συμβουλίου στις 7 Φεβρουαρίου 2024.

7 Ειδοποίηση σχετικά με την προστασία δεδομένων προσωπικού χαρακτήρα



Εμείς, η **Robert Bosch A.E., ΕΡΧΕΙΑΣ 37, T.K. 19400 ΚΟΡΩΠΙ, Ελλάδα,** υποβάλλουμε σε επεξεργασία πληροφορίες σχετικά με το προϊόν και την εγκατάσταση, τεχνικά δεδομένα και δεδομένα συνδέσεων, δεδομένα επικοινωνιών, καθώς και δεδομένα καταχώρισης του προϊόντος και ιστορικού του πελάτη, προκειμένου να παρέχουμε λειτουργίες που σχετίζονται με το προϊόν (άρθρ. 6 (1) στοιχείο 1 (β) ΓΚΠΔ / ΓΚΠΔ ΗΒ), την εκπλήρωση της υποχρέωσης εποπτείας του προϊόντος και για λόγους ασφάλειας και προστασίας του προϊόντος (άρθρο 6 (1) στοιχείο 1 (στ') ΓΚΠΔ / ΓΚΠΔ ΗΒ), τη διαφύλαξη των δικαιωμάτων της εταιρείας μας σε σχέση με τις ερωτήσεις που αφορούν την εγγύηση και την καταχώριση του προϊόντος (άρθρο 6 (1) στοιχείο 1 (στ') ΓΚΠΔ / ΓΚΠΔ ΗΒ) και την ανάλυση των δεδομένων διανομής των προϊόντων μας καθώς και την παροχή εξατομικευμένων πληροφοριών και προσφορών που σχετίζονται με το προϊόν (άρθρ. 6 (1) στοιχείο 1 (στ') ΓΚΠΔ / ΓΚΠΔ ΗΒ). Όσον αφορά την παροχή υπηρεσιών, όπως είναι οι υπηρεσίες πωλήσεων και μάρκετινγκ, η διαχείριση συμβάσεων, ο διακανονισμός πληρωμών, ο προγραμματισμός, η φιλοξενία δεδομένων και οι υπηρεσίες ανοικτής τηλεφωνικής γραμμής, μπορούμε να τις αναθέτουμε και να μεταβιβάζουμε δεδομένα σε εξωτερικούς παρόχους υπηρεσιών ή/και θυγατρικές επιχειρήσεις της Bosch. Σε ορισμένες περιπτώσεις, μόνο εφόσον διασφαλίζεται η προσήκουσα προστασία δεδομένων, τα προσωπικά δεδομένα ενδέχεται να μεταβιβάζονται σε αποδέκτες με έδρα εκτός του Ευρωπαϊκού Οικονομικού Χώρου και του Ηνωμένου Βασιλείου. Περισσότερες πληροφορίες παρέχονται κατόπιν σχετικού αιτήματος. Μπορείτε να επικοινωνήσετε με τον υπεύθυνο προστασίας δεδομένων της εταιρείας μας στην εξής διεύθυνση: Data Protection Officer, Information Security and Privacy (C/ISP), Robert Bosch GmbH, Postfach 30 02 20, 70442 Stuttgart, ΓΕΡΜΑΝΙΑ.

Διατηρείτε ανά πάσα στιγμή το δικαίωμα να αντιταχθείτε στην εκ μέρους μας επεξεργασία των προσωπικών σας δεδομένων, με βάση το άρθρο 6 (1) στοιχείο 1 (στ') ΓΚΠΔ / ΓΚΠΔ ΗΒ, για λόγους που αφορούν την ειδική κατάστασή σας ή εφόσον τα προσωπικά σας δεδομένα υποβάλλονται σε επεξεργασία για άμεσους εμπορικούς σκοπούς . Για την άσκηση των δικαιωμάτων σας επικοινωνήστε μαζί μας στη διεύθυνση **DPO@bosch.com** Για περισσότερες πληροφορίες ακολουθήστε τον κωδικό QR.

Table of contents

1 Explanation of symbols and safety instructions 38
- 1.1 Explanation of symbols 38
- 1.1.1 Safety information 38
- 1.2 General safety instructions 38
- 1.3 Notices regarding these instructions 39

2 Product Information 40
- 2.1 EU or GB Importer 40
- 2.2 Declaration of Conformity 40
- 2.3 Simplified UK/EU Declaration of conformity regarding radio equipment 40
- 2.4 Regulations 40
- 2.5 Specifications of remote control 40
- 2.6 Operating temperature range 40
- 2.7 Twin combination 40
- 2.8 Usage with multi-split air conditioner 40

3 Operation 41
- 3.1 Unit overview 41
- 3.2 Indoor unit display 41
- 3.3 Remote control overview 41
- 3.4 Using the remote control 41
- 3.5 Setting main operating mode 41
- 3.6 Louvre position memory 42
- 3.7 Setting timer 42
- 3.8 Other functions 42
- 3.8.1 Setting the swing function 42
- 3.8.2 Setting the air guide function 42
- 3.8.3 Changing over display and alarm buzzer (Mute Mode) 43
- 3.8.4 Energy saving function 43
- 3.8.5 Silent Mode 43
- 3.8.6 Turbo cool/Turbo heat 43
- 3.8.7 Wind avoid me (Indirect airflow function) 43
- 3.8.8 Child lock function 43
- 3.8.9 Super Ionizer (Fresh air function) 43
- 3.8.10 Power control 43
- 3.8.11 Advanced operating functions 43

4 Maintenance 44
- 4.1 Replacing the batteries 44
- 4.2 Cleaning the unit and the remote control 44
- 4.3 Cleaning the air filter 44
- 4.4 Decommissioning for longer periods 44

5 Troubleshooting 45
- 5.1 Faults with indication (Self diagnosis functionSelf diagnosis function) 45
- 5.2 Faults not indicated 45

6 Environmental protection and disposal 46

7 Data Protection Notice 46

1 Explanation of symbols and safety instructions

1.1 Explanation of symbols

Warnings

In warnings, signal words at the beginning of a warning are used to indicate the type and seriousness of the ensuing risk if measures for minimizing danger are not taken.

The following signal words are defined and can be used in this document:

DANGER

DANGER indicates that severe to life-threatening personal injury will occur.

WARNING

WARNING indicates a hazardous situation which, if not avoided, could result in serious personal injury or danger to life.

CAUTION

CAUTION indicates a hazardous situation which, if not avoided, could result in minor to moderate personal injury.

NOTICE

ATTENTION indicates that material damage may occur.

Important information

The info symbol indicates important information where there is no risk to people or property.

1.1.1 Safety information

Symbol	Meaning
	Warning regarding flammable substances: the R32 refrigerant used in this product is a gas with mild combustibility and low toxicity (A2L).
	Wear protective gloves during installation and maintenance work.
	Maintenance by a qualified person should be done while following the instructions of the service manual.
	For operation follow the instructions of the user manual.

Table 33

1.2 General safety instructions

⚠ Notices for the target group

These operating instructions are intended for the operator of the air conditioning system. All system-relevant instructions must be observed. Failure to comply with instructions may result in material damage and personal injury, including danger to life.

- ▶ Read and retain the operating instructions of all system components prior to use.

▶ Observe the safety instructions and warnings.

⚠ Intended use

The indoor unit is intended for installation inside the building with connection to an outdoor unit and further system components, e.g. controls.

The outdoor unit is intended for installation outside the building with connection to an indoor unit or units and further system components, e.g. controls.

The air conditioning system is intended for commercial/residential use only where temperature deviations from adjusted set points do not lead to damage of living beings or materials. The air conditioning system is not suitable to set and maintain desired absolute humidity levels precisely.

Any other use is considered inappropriate. Any damage that may result from misuse is excluded from liability.

In particular, the air conditioner shall not be operated in a wet room such as a bathroom or laundry room.

For installation at special locations (underground garage, mechanical rooms, balcony or at any semi-open areas):

▶ First refer to the requirements for the installation site in the technical documentation.

⚠ General dangers posed by the refrigerant

▶ This appliance is filled with refrigerant. If the refrigerant gas gets into contact with hot surfaces, it may cause a fire or generate toxic gas.
▶ Have the system inspected and serviced regularly by an approved contractor.
▶ If there is a possibility that refrigerant has escaped, thoroughly ventilate the room and notify the approved contractor.

⚠ Conversion and repairs

If modifications to the air conditioning system are not carried out correctly, this can result in personal injury and/or material damage.

▶ Have work carried out only by an approved contractor.
▶ Do not make any changes to the outdoor unit, indoor unit or other parts of the air conditioning system.
▶ Disconnect the air conditioning system from the power supply before carrying out any maintenance work.

⚠ Notices on handling the system

If the air conditioning system is used incorrectly, this could impair your health.

▶ Do not stand directly in the airflow for any length of time.
▶ Ensure that the room temperature is suitable for all people in the room, including babies, children, elderly, bedridden or disabled people.
▶ Never insert objects into the unit, you could injure yourself.

If the unit is handled incorrectly, this can lead to reduced performance and also damage to the unit and personal injury.

▶ Do not block the air inlets and outlets of the unit.
▶ Shut doors and windows when the unit is in operation.
▶ Protect the indoor unit from water ingress.
▶ Check the outdoor unit mounting rack periodically for wear and to make sure it is firmly in place.
▶ Do not apply any weight to the outdoor unit, e.g. objects or persons.
▶ Keep dust, steam and moisture in the installation room of the indoor unit to a minimum.
▶ Do not use highly-flammable gases, e.g. from spray cans, in the vicinity of the units.
▶ If there appears to be something wrong with the air conditioner (burning smell or faulty cable for example), stop using it immediately and disconnect the power supply.

⚠ Safety of electrical devices for domestic use and similar purposes

The following requirements apply in accordance with EN 60335-1 in order to prevent hazards from occurring when using electrical appliances:

“This appliance can be used by children of 8 years and older, as well as by people with reduced physical, sensory or mental capabilities or lacking in experience and knowledge, if they are supervised and have been given instruction in the safe use of the appliance and understand the resulting dangers. Children shall not play with the appliance. Cleaning and user maintenance must not be performed by children without supervision.”

“If the power cable is damaged, it must be replaced by the manufacturer, its customer service department or a similarly qualified person, so that risks are avoided.”

1.3 Notices regarding these instructions

The figures are shown together at the end of these instructions. The text contains references to the figures.

Depending on the model, the products may be different to those shown in these instructions.

2 Product Information

2.1 EU or GB Importer

Bosch Thermotechnology Ltd.
Cotswold Way, Warndon
Worcester WR4 9SW / UK

2.2 Declaration of Conformity

The design and operating characteristics of this product comply with the British, European and supplementary national requirements.

The UKCA and CE markings declare that the product complies with all the applicable British and European legislation, which is stipulated by attaching these markings.

You can request the complete text of the Declaration of Conformity from the UK address indicated in this document.

2.3 Simplified UK/EU Declaration of conformity regarding radio equipment

Bosch Thermotechnik GmbH hereby declares, that the product Climate 5001 L • Climate 5000i U/L • Climate 5001iU described in these instructions complies with the Directive UK S.I. 2017/1206 (UK) 2014/53/EU.

You can request the complete text of the UK/EU Declaration of Conformity from the UK address indicated in this document.

2.4 Regulations

In order to ensure installation and operation of the product in accordance with the regulations, observe all the applicable national and regional regulations as well as all technical rules and guidelines.

2.5 Specifications of remote control

Power infeed	2 AAA batteries
Signal range	8 m
Permissible ambient temperature	16… 30 °C

Table 34 Specifications of remote control

2.6 Operating temperature range

	Room temperature	Outside temperature
Cooling	16 … 32 °C	–15… 50 °C
Heating	0 … 30 °C	–15… 24 °C
Dehumidifying	10… 32 °C	

Table 35

The built-in protection device may prevent the appliance from operating at temperatures outside the above range.

If the humidity is more than 80 %, condensation may form at the air outlet. To prevent this, open the vertical ventilation flaps as wide as possible (vertical relative to the ground) and set a high fan output.

2.7 Twin combination

These devices can be installed as a so-called twin combination. In this case, the following functions are disabled:

- Energy saving functions **ECO** and **GEAR**
- Self-cleaning (I clean 56° C)
- Indirect airflow function (Wind avoid me)

2.8 Usage with multi-split air conditioner

The indoor unit can be used in a system with multi-split air conditioner. In this case, the following functions are disabled:

- Energy saving functions **Save+** and **Power control**
- Self-cleaning (I clean 56° C)
- Noise reduction (Silent Mode)
- Manual operation
- Refrigerant Leak Detection
- Automatic energy-saving mode when on standby mode (1 W standby)

3 Operation

3.1 Unit overview

Indoor unit overview (CL5001iU 4CC ...)

Key to Fig. 1:

[1] Condensate pump (for draining condensate from the indoor unit)
[2] Condensate hose
[3] Display
[4] Return air inlet
[5] Air inlet
[6] Air Outlet

3.2 Indoor unit display

CL5000iL 4C ...

Key to figure 2:

[1] Alarm indicator
[2] WLAN connection[1] active
[3] Pre-heating and defrosting indicator
[4] Status indicator
[5] Timer indicator
[6] LED display
[7] Electric wall mounted boiler

3.3 Remote control overview

Keys on remote control

→ Fig. 3

Pos.	Key	Function
1		Switch on/off
		Set operating mode
		Save mode
2		Menu
	Ok	Confirm choice
		Setting timer
		Increase temperature
		Reduce temperature
3		Fan speed
		Swing vertical/horizontal
		Super ionizer
	Turbo	Turbo mode
	Silent	Silent mode
	Sleep	Sleep mode
		Child lock

Table 36 Keys on remote control

Remote control display

→ Fig. 4

Pos.	Symbol	Explanation
1		Operating mode: automatic mode
		Operating mode: cooling mode
		Operating mode: heating mode
		Operating mode: dry mode
		Operating mode: fan mode
2		Set temperature
		Timer ON
		Timer OFF
		Signal sending
		Child lock
		Battery level
	°C / °F / %RH	Value display: shows the set temperature, % of relative humidity, and timer.
		Silent mode
		Fan speed
		Fan auto mode
		Fan turbo mode
3		Sleep mode
		Super ionizer
		I clean 56° C
		Follow me
		LED display and alarm buzzer on/off
		Power control
		Save mode
		Wireless control feature display
		Vane (Air guide function; not available for this unit)

Table 37 Symbols in the display of the remote control

3.4 Using the remote control

The signal range is 8 m. If objects are in the way or certain fluorescent lamps are used in the same room this can affect transmission of the signal.

▶ Point the remote control towards the signal receiver window of the device and press the desired key.
The device emits a beep when it receives a signal.

NOTICE

The remote control may be permanently prevented from working correctly.

▶ Do not expose the remote control to direct sunlight.
▶ Do not leave the remote control near a heating appliance.
▶ Protect the remote control from moisture and impacts.

3.5 Setting main operating mode

Turn unit on/off

▶ Press the ⏻ key to switch the unit on or off:
The unit starts in the set operating mode or switches off. To protect the unit it can only be switched back on after some time has passed.

Settings can also be made when the unit is switched off. The unit saves the settings, and also retains them in the event of a power failure.

After it has been switched off, the unit remains in standby mode. An automatic energy saving mode is enabled in standby mode due to intelligent On/Off technology (1 W standby).

1) Only available as accessory with IP-Gateway.

Following a power failure the unit restarts automatically. This can lead to conflicting readings on the displays which are resolved automatically during operation.

Automatic mode

In automatic mode, the unit automatically switches between heating and cooling mode to maintain the desired temperature.

- ▶ Press the ⟲ key repeatedly until A appears on the display.
- ▶ Select the required temperature with the ∧ and ∨ keys.

The fan speed cannot be adjusted in automatic mode.

Cooling mode

- ▶ Press the ⟲ key repeatedly until ❄ appears on the display.
- ▶ Select the required temperature with the ∧ and ∨ keys.
- ▶ Press the key until the required air speed is reached.

Fan mode

- ▶ Press the ⟲ key repeatedly until appears on the display.
- ▶ Press the key until the required fan speed is reached.

The temperature cannot be adjusted or displayed in fan mode.

Dry mode

- ▶ Press the ⟲ key repeatedly until appears on the display.

The fan speed cannot be adjusted or displayed in Dry mode.

Heating mode

- ▶ Press the ⟲ key repeatedly until ☼ appears on the display.
- ▶ Set the required temperature with the ∧ and ∨ keys.
- ▶ Press the key until the required fan speed is reached.

If the outside temperature is very low, the heating capacity of the air conditioning system may not be sufficient. We recommend connecting additional heat sources.

3.6 Louvre position memory

When the appliance restarts after a power failure, the louvres automatically revert to the position that was previously set.

Following adjustment, the angle of the horizontal louvres should not be too small, as otherwise condensate may form and drip into the appliance.

3.7 Setting timer

ON and OFF timers can be set to between 0 and 24 hours, in 30-minute increments for the first 10 hours, then in 1-hour increments. If 0 hours is set, the timer is cancelled.

Setting the on timer

- ▶ Press the ◷ key until the ON symbol appears.
- ▶ Press the ∧ or ∨ key to set the desired time.
  The setting is applied shortly afterwards.

Setting the off timer

- ▶ Press the ◷ key until the OFF symbol appears.
- ▶ Press the ∧ or ∨ key to set the desired time.
  The setting is applied shortly afterwards.

Cancelling timer

- ▶ Press the ◷ key to select the corresponding timer.
- ▶ Set 0.0 hours.
  The timer is cancelled after a short time.

Combining timers

The two timers can be set at the same time. Either timer can be programmed to activate prior to the other

- ▶ Set the on timer and off timer.
  The settings will be automatically combined.

Current time	13:00 o'clock
Setting of ON timer	4.0 h
Setting of OFF timer	8.5 h
Switch-on time	17:00 o'clock
Switch-off time	21:30 o'clock

Table 38 Example

You can not program the on timer and off timer to operate the unit at different temperatures or with other settings.

3.8 Other functions

3.8.1 Setting the swing function

NOTICE

If the louvre remains at the lowest position during cooling mode for an extended period, condensate may form. Adjusting the louvre by hand may cause faults.

- ▶ Only use the remote control to adjust the louvre.

The swing function can be activated in the vertical or horizontal position .

Automatic vertical swing mode (up/down)

- ▶ Press the key.
  The remote control displays the symbol .

To cancel the automatic vertical Swing mode:

- ▶ Press the key again.

3.8.2 Setting the air guide function

- ▶ Press the **Vane** key until the desired louvre is selected.
  The setting changes in the following sequence:

Symbol	Sequence
	-1
	-2
	-3
	-4
	-0

Table 39

-0 indicates that all 4 louvres have been selected.

3.8.3 Changing over display and alarm buzzer (Mute Mode)

To switch on or off the display at the indoor unit and the alarm buzzer:

- ▶ Press the ☰ key repeatedly or ∧, ∨ keys until the icon is displayed.
- ▶ Confirm selection with the **Ok** key.

To display the current room temperature:

- ▶ Press the **Silent** key and hold for 5 seconds.

To display the set temperature:

- ▶ Press and hold the **Silent** key for another 5 seconds.

3.8.4 Energy saving function

The following energy saving function can be selected at the device:

Save

The unit automatically reduces consumption of energy, while maintaining the desired room temperature.

- ▶ Press the key to active this feature.
  The remote control displays the symbol .

The **Save** function can only be selected in cooling mode.

Pressing the key will stop the **Save** operation.

3.8.5 Silent Mode

This function reduces the noises emitted by the indoor and outdoor unit when it is in operation. This is particularly advantageous at night, if you need to show consideration for your neighbours.

- ▶ Press the **Silent** key to activate this function.
  The remote control displays the symbol .

Exiting the function:

- ▶ Press the **Silent** key again.
  The symbol on the remote control disappears.

The fan speed of the indoor unit will be reduced to its minimum level. If setting a higher fan speed for the indoor unit, the silent mode function will be deactivated.

When the unit is in silent mode, it may not be possible to achieve the required cooling/heating capacity because the compressor in the outdoor unit operates at a low frequency.

3.8.6 Turbo cool/Turbo heat

When Turbo cool/Turbo heat is active, the indoor unit operates at maximum power for 30 min. to heat or cool the room quickly.

- ▶ Turbo cool: switch on Cooling mode and press the **Turbo** key.
- ▶ Turbo heat: switch on heating mode and press the **Turbo** key.
  The remote control displays the symbol .

Exiting the function:

- ▶ Press the **Turbo** key again.
  The symbol on the remote control disappears.

This function is only available in cooling and heating modes.

I clean 56° C

The unit has a self-cleaning function for the heat exchanger of the indoor. The self-cleaning function removes dust, mould, and grease that might lead to unpleasant odours. It works by automatically freezing, quickly thawing the frost, and then using hot air to dry the exchanger, effectively eliminating these impurities.

- ▶ Press the ☰ key repeatedly or ∧, ∨ keys until the icon is displayed.
- ▶ Confirm selection with the **Ok** key.

CL appears on the display of the indoor unit when self-cleaning is in progress. Self-cleaning ends automatically after 20 to 45 minutes.

3.8.7 Wind avoid me (Indirect airflow function)

This function prevents a direct airflow onto the body.

- ▶ Press the ☰ key repeatedly or ∧, ∨ keys until the icon is displayed.
- ▶ Confirm selection with the **Ok** key.

The function is only available in cooling mode, dehumidification mode and fan mode.

3.8.8 Child lock function

The keys of the remote control can be locked with the child lock.

To activate the function:

- ▶ Press the **Turbo** and **Sleep** keys simultaneously for 5 seconds.
  The remote control displays the symbol .

To de-activate the function:

- ▶ Press the **Turbo** and **Sleep** keys simultaneously for 3 seconds.
  The symbol on the remote control disappears.

3.8.9 Super Ionizer (Fresh air function)

When this function is selected, an internal component of the indoor unit will be energized and released ions will be spread into the room to counteract airborne contaminants such as mould, viruses and allergens, helping to improve the indoor air quality.

- ▶ Press the key to activate this function.
  The remote control displays the symbol .

Exiting the function:

- ▶ Press the key again.

3.8.10 Power control

The following power control[1] options are available. Two of the power control options can be selected to reduce consumption of energy of the appliance:

- **Power control** (100%): normal operation (exit Power control function)
- **Power control** (75%): reduce power consumption by 25%
- **Power control** (50%): reduce power consumption by 50%

To select the desired power control option:

- ▶ Press the ☰ key repeatedly or ∧, ∨ keys until is displayed.
- ▶ Confirm with the **Ok** key.
- ▶ Press the ∧ and ∨ keys and select the desired power control level (100%, 75%, 50%).
- ▶ Confirm with the **Ok** key.

The **Power control** function can only be selected in cooling mode.

3.8.11 Advanced operating functions

- ▶ Press the **Set** key.

1) The power control function is not available in the Multisplit system.

- ▶ Press the **Set** key or ∧, ∨ keys to select the function.
  - – = Sleep mode function
  - – = Follow me function
  - – = Wireless control function
- ▶ Confirm selection with the **OK** key.

Exiting the function:

- ▶ Repeat the above steps.

Follow me function (Follow Me)

The function activates the remote control at the current location in order to measure the temperature at 3-- minute - intervals. The indoor unit is now controlled with reference to these measurements.

- ▶ Press the ≡ key repeatedly or the ∧ and ∨ keys until the icon is displayed.
- ▶ Confirm selection with the **Ok** key.

The Follow Me function is only available in cooling mode, heating mode and automatic mode.

Sleep mode

The purpose of this function is to save energy during idle times. After an hour, the device heats or cools less intensely. To do this, the set temperature is changed by 1 °C. After two hours, the set temperature changes by a further 1 °C. Then it remains at the new temperature.

To activate the function:

- ▶ Press the **Sleep** key.
  The remote control displays the symbol .

To de-activate the function:

- ▶ Press the Sleep key again or after 8 hours of operation in Sleep mode.
  The symbol on the remote control disappears.

The function is not available in dry and fan modes.

Wireless control function

The purpose of this function is to establish a connection via WLAN. If the unit is not displaying the function:

- ▶ Press the ≡ key repeatedly or the ∧ and ∨ keys until is displayed.
- ▶ Confirm selection with the **Ok** key.

4 Maintenance

CAUTION

Danger due to electric shock or moving parts

- ▶ Disconnect the power supply before carrying out any maintenance work.
- ▶ Have any maintenance steps that are not listed here carried out by an approved installer.

4.1 Replacing the batteries

You require 2 size AAA batteries. Using rechargeable batteries is not recommended.

- ▶ Remove the battery cover (→ Fig. 5).
- ▶ Insert new batteries, ensuring correct polarity.
- ▶ Reinstall the cover.

4.2 Cleaning the unit and the remote control

NOTICE

Damage to unit due to incorrect cleaning!

- ▶ Do not directly splash or pour water onto them.
- ▶ Do not use hot water, thinner, abrasive powders or strong solvents.

- ▶ Clean indoor unit and remote control by wiping them with a soft cloth.
- ▶ Only have the outdoor unit cleaned by an approved contractor.

4.3 Cleaning the air filter

NOTICE

The air filter may deform in direct sunlight.

- ▶ Do not expose the air filter to direct sunlight.

Check the air filter every 2 weeks and clean if necessary. Always clean before and after decommissioning for longer periods.

- ▶ Open the air inlet grille.
- ▶ Remove the air filter.
- ▶ Clean the air filter using a vacuum cleaner, or wash out with hot water and a mild cleaning agent and dry in the shade.

If you clean the filter with water, the outer side of the air inlet grille should be facing downwards away from the water jet, and when cleaning with the vacuum cleaner it should be facing up towards the vacuum cleaner.

4.4 Decommissioning for longer periods

Before decommissioning for longer periods:

- ▶ Clean the air filter.
- ▶ Activate the self-cleaning of the indoor unit using the **Clean** button.
- ▶ After self-cleaning, switch on the fan mode until the indoor unit is dry.
- ▶ Turn off indoor unit and disconnect power supply.
- ▶ Take batteries out of the remote control.
- ▶ Protect the devices from dust.

5 Troubleshooting

5.1 Faults with indication (Self diagnosis functionSelf diagnosis function)

If a fault occurs during operation, the LEDs flash for an extended period or an error code is displayed (e.g. EH 02).

If a fault is present for more than 10 minutes:

- ▶ Briefly disconnect the power supply and switch the indoor unit back on.

If a fault persists:

- ▶ Call customer service and provide the fault code and details of the appliance.

5.2 Faults not indicated

If faults occur during operation that cannot be eliminated:

- ▶ Call customer service about the fault, providing details of the device.

Fault	Possible cause
The output of the indoor unit is too low.	Temperature is set too high or too low.
	Air filter is soiled and must be cleaned.
	Unfavourable ambient conditions for the indoor unit, e.g. the ventilation openings of the devices are obstructed, doors/windows in the room are open or the room contains powerful heat sources.
	Low-noise operation is activated and prevents the full output from being used.
Indoor unit does not switch on.	The indoor unit has a safety mechanism to prevent overloading. It may take 3 minutes , until the indoor unit can be restarted.
	The batteries of the remote control are empty.
	The timer is switched on.
Operating mode changes from Cooling or Heating to Fan Mode.	The indoor unit changes operating mode to prevent the formation of frost.
	The set temperature is reached provisionally.
A white mist is coming from the indoor unit.	In humid regions, white mist may appear if there is a significant temperature difference between the indoor air and air-conditioned air.
White mist is emerging from the indoor unit and outdoor unit.	If heating mode is activated directly after automatic defrosting, this can generate white mist due to the higher level of humidity.
There is noise coming from the indoor unit and outdoor unit.	A swooshing noise may be heard inside the indoor unit if the position of the airflow grille is set back.
	A quiet hissing noise is normal during operation. This is caused by the flow of refrigerant.
	Creaks and squeaks may be heard, as the metal and plastic parts of the device expand or contract during heating/cooling.
	The outdoor unit also emits a range of other noises during operation which is normal.
Dust is being discharged from the indoor unit or outdoor unit.	Dust may accumulate in the devices if they are shut down for an extended period and not covered.
Unpleasant odour during operation.	Unpleasant odours in the air may enter the devices and spread.
	There may be mould on the air filter and it must therefore be cleaned.
The fan of the outdoor unit is not running continuously.	Variable fan control is used to ensure optimum operation.
Operation is irregular or unpredictable or the indoor unit is not responding.	The indoor unit may be affected by interference from mobile radio masts or external signal amplifiers. ▶ Briefly disconnect the indoor unit from the power supply then restart it.
Air flap or louvres do not run correctly.	Air flap or louvres have been adjusted manually or have not been correctly installed. ▶ Switch off the indoor unit and check whether the components are engaged correctly. ▶ Power on the IDU.

Table 40

6 Environmental protection and disposal

Environmental protection is a fundamental corporate strategy of the Bosch Group.
The quality of our products, their economy and environmental safety are all of equal importance to us and all environmental protection legislation and regulations are strictly observed.
We use the best possible technology and materials for protecting the environment taking account of economic considerations.

Packaging

Where packaging is concerned, we participate in country-specific recycling processes that ensure optimum recycling.
All of our packaging materials are environmentally compatible and can be recycled.

Used appliances

Used appliances contain valuable materials that can be recycled.
The various assemblies can be easily dismantled. Synthetic materials are marked accordingly. Assemblies can therefore be sorted by composition and passed on for recycling or disposal.

Old electrical and electronic devices



This symbol means that the product cannot be disposed of with other waste, but must be taken to waste collection points for treatment, collection, recycling and disposal.

The symbol is valid for countries that have directives on electronic waste, e.g. "European Union Directive 2012/19/EC on end-of-life electrical and electronic appliances". These provisions define the regulatory framework of the directive valid for the return and recycling of used electronic appliances in each country.

Electronic appliances that may contain hazardous substances must be recycled responsibly in order to minimise possible damage to the environment and dangers to people's health. To this end, the recycling of electronic waste contributes to the preservation of natural resources.

For more information on the environmentally safe disposal of used electrical and electronic appliances, please contact the local authorities, waste disposal company or distributor from which you purchased the product.

You can find more information here:
www.bosch-homecomfortgroup.com/en/company/legal-topics/weee/

Batteries

Batteries must not be disposed together with your household waste.
Used batteries must be disposed of in local collection systems.

R32 refrigerant



The appliance contains fluorinated gas R32 (global warming potential 675[1)]) mild combustibility and low toxicity (A2L or A2).

Contained quantity is indicated on the equipment outdoor unit name label.

Refrigerant is hazardous to the environment and must be collected and disposed of separately.

1) Based on ANNEX VI of REGULATION (EU) No 573/2024 of the European Parliament and of the Council of 7 February 2024.

7 Data Protection Notice

We, **Bosch Thermotechnology Ltd., Cotswold Way, Warndon, Worcester WR4 9SW, United Kingdom**, process product and installation information, technical and connection data, communication data, product registration and client history data to provide product functionality (art. 6 §1.1 (b) GDPR), to fulfil our duty of product surveillance and for product safety and security reasons (art. 6 §1.1 (f) GDPR), to safeguard our rights in connection with warranty and product registration questions (art. 6 §1.1 (f) GDPR) and to analyse the distribution of our products and to provide individualized information and offers related to the product (art. 6 §1.1 (f) GDPR). To provide services such as sales and marketing, contract management, payment management, programming, data hosting and hotline services, we may request and transfer data to external service providers and/or Bosch affiliates. In some cases, but only if adequate data protection is ensured, personal data may be transferred to recipients located outside the European Economic Area. Additional information is provided upon request. You can contact our Data Protection Officer under: Data Protection Officer for Information Security and Privacy (C/ISP), Robert Bosch GmbH, Postfach 30 02 20, 70442 Stuttgart, GERMANY.

You have the right to object to the processing of your personal data at any time on the basis of Art. 6 §1.1 (f) GDPR on grounds relating to your particular situation or if your data is used for direct marketing purposes. To exercise your rights, please contact us at **privacy.ttpo@bosch.com.**
For more information, follow the QR code.

Índice

1 Explicación de los símbolos e indicaciones de seguridad 47
1.1 Explicación de los símbolos 47
1.1.1 Información de seguridad 47
1.2 Indicaciones generales de seguridad 47
1.3 Indicaciones sobre estas instrucciones 48

2 Datos sobre el producto 49
2.1 Declaración de conformidad 49
2.2 Datos técnicos del mando a distancia 49
2.3 Gama de temperatura de funcionamiento 49
2.4 Combinación doble 49
2.5 Uso con acondicionador de aire Multi-Split 49

3 Funcionamiento 49
3.1 Vista general de la unidad 49
3.2 Pantalla de la unidad interior 49
3.3 Descripción general del controlador a distancia 49
3.4 Uso del mando a distancia 50
3.5 Configuración del modo de funcionamiento principal 50
3.6 Memoria de posición de las lamas 50
3.7 Ajustar la temporización 51
3.8 Otras funciones 51
3.8.1 Configuración de la función swing 51
3.8.2 Ajuste de la función de guía de aire 51
3.8.3 Cambio de pantalla y de timbre sonoro (Mute Mode) 51
3.8.4 Función de ahorro de energía 51
3.8.5 Silent Mode 51
3.8.6 Frío turbo/calor turbo 52
3.8.7 Wind avoid me (Función de flujo de aire indirecto) 52
3.8.8 Función de seguro a prueba de niños 52
3.8.9 Superionizador (función de aire fresco) 52
3.8.10 Control de corriente 52
3.8.11 Funciones operativas ampliadas 52

4 Mantenimiento 53
4.1 Cambiar las baterías 53
4.2 Limpieza del aparato y del mando a distancia 53
4.3 Limpiar filtro de aire 53
4.4 Puesta fuera de servicio mayor 53

5 Eliminación de fallos 54
5.1 Errores con indicaciones (Self diagnosis functionSelf diagnosis function) 54
5.2 Averías sin indicación 54

6 Protección del medio ambiente y eliminación de residuos 55

7 Aviso de protección de datos 55

1 Explicación de los símbolos e indicaciones de seguridad

1.1 Explicación de los símbolos

Anuncios

En advertencias se utilizan palabras indicadoras al inicio para indicar el tipo y la seriedad del riesgo existente, en caso de no tomar medidas por el peligro inminente.

En este documento se definirán y usarán las siguientes palabras indicadoras:

⚠ PELIGRO

PELIGRO advierte sobre la posibilidad de que se produzcan daños personales de graves a mortales.

⚠ ADVERTENCIA

ADVERTENCIA advierte sobre la posibilidad de que se produzcan daños personales de graves a mortales.

⚠ ATENCIÓN

ATENCIÓN indica que se pueden producir daños personales de leves a moderados.

AVISO

NOTA indica que se pueden producir daños materiales.

Información importante

La información importante que no conlleve riesgos personales o materiales se indicará con el símbolo que se muestra a continuación.

1.1.1 Información de seguridad

Símbolo	Significado
	Advertencia con respecto a sustancias inflamables: el refrigerante R32 utilizado en este producto es un gas con baja combustibilidad y baja toxicidad (A2L).
	Lleve guantes de protección durante la instalación y los trabajos de mantenimiento.
	El mantenimiento por una persona cualificada debería realizarse observando las siguientes instrucciones del manual de servicio.
	Para el funcionamiento, seguir las instrucciones del manual de usuario.

Tab. 41

1.2 Indicaciones generales de seguridad

⚠ Avisos para el grupo objetivo

Este manual de servicio está dirigido al usuario de la instalación de aire acondicionado. Cumplir con las indicaciones de todos los manuales relevantes para las instalaciones. La inobservancia puede ocasionar daños materiales y/o lesiones a las personas, incluso peligro de muerte.

- ▶ Leer y guardar los manuales de servicio adjuntos de todos los componentes del aparato.
- ▶ Tener en cuenta las advertencias e indicaciones de seguridad.

⚠ Uso previsto

La unidad interior ha sido diseñada para la instalación dentro de un edificio con conexión a una unidad exterior y a otros componentes del sistema, p. ej. regulaciones.

La unidad exterior ha sido diseñada para la instalación fuera de un edificio con conexión a una o a varias unidades interiores y a otros componentes del sistema, p. ej. regulaciones.

La instalación de aire acondicionado está solo prevista para el uso comercial/privado cuando las diferencias de temperatura respecto a los puntos consigna ajustados no provoque daños personales o materiales. La instalación de aire acondicionado no es adecuada para ajustar exactamente y mantener la humedad absoluta deseada.

Cualquier otro uso se considera inapropiado. La empresa no asume ninguna responsabilidad por los daños causados por el uso inapropiado.

Para instalar en lugares especiales (garaje subterráneo, salas de servicio técnico, balcón o áreas semicubiertas):

- ▶ Tener en cuenta primero los requerimientos al lugar de instalación, descritos en la documentación técnica.

⚠ Peligros generales por el refrigerante

- ▶ Este aparato ha sido llenado con el refrigerante. Una fuga del refrigerante puede generar gases venenosos al tener contacto con fuego.
- ▶ Encargar a una servicio especializado la inspección y el mantenimiento periódico de la instalación.
- ▶ En caso de haber alguna sospecha de una fuga de refrigerante, ventilar bien la habitación y contactar al servicio técnico autorizado.

⚠ Reformas y reparaciones

las modificaciones inadecuadas en la instalación de aire acondicionado pueden causar daños personales y/o materiales.

- ▶ Permitir realizar trabajos únicamente a una empresa autorizada.
- ▶ No realizar modificaciones en la unidad exterior, interior o en otros componentes de la instalación de aire acondicionado.
- ▶ Antes de empezar con los trabajos de mantenimiento, desconectar la instalación de aire acondicionado de la alimentación eléctrica.

⚠ Indicaciones acerca del manejo de la instalación

El uso erróneo de la instalación de aire acondicionado puede tener consecuencias en su salud.

- ▶ No exponer el cuerpo directamente a un chorro de aire durante un tiempo elevado.
- ▶ Asegurarse que la temperatura ambiente sea la adecuada para las personas que se encuentren en la habitación, especialmente para bebés, niños, ancianos, enfermos o discapacitados.
- ▶ No introducir objetos al aparato; pueden causar lesiones.

El manejo erróneo del aparato puede conllevar la reducción de la potencia, incluyendo daños materiales y personales.

- ▶ No bloquear las entradas y salidas de aire de los aparatos.
- ▶ Cerrar las puertas y ventanas durante el funcionamiento.
- ▶ Proteger la unidad interior contra el ingreso de agua.
- ▶ Comprobar el desgaste y el asiento fijo del bastidor de montaje de la unidad exterior.
- ▶ No ejercer peso en la unidad exterior, p.ej. mediante objetos o personas.
- ▶ Mantener el polvo, los vapores y la humedad en la sala de instalación de la unidad interior en un nivel mínimo.
- ▶ No utilizar gases de fácil combustión en la cercanía de los aparatos, p. ej. aerosoles.
- ▶ En caso de haber alguna situación sospechosa (p. ej. olor a quemado, cable defectuoso), detener inmediatamente el funcionamiento y desconectar de la alimentación eléctrica.

⚠ Seguridad de aparatos eléctricos para uso doméstico y fines similares

Para evitar peligros en aparatos eléctricos son válidas las siguientes normas, según EN 60335-1:

“Este aparato puede ser utilizado por niños a partir de 8 años y por personas con capacidades físicas, sensoriales o mentales mermadas o que carezcan de experiencia y conocimiento, siempre y cuando estén bajo la supervisión de otras personas o hayan sido instruidas sobre el manejo seguro del aparato y comprendan los peligros que de él pueden derivarse. Los niños no deben jugar con el aparato. Los niños sin supervisión no deben llevar a cabo la limpieza ni el mantenimiento de usuario.”

“Si el cable de conexión a red sufre daños, tendrá que ser sustituido por el fabricante, su servicio técnico u otra persona igualmente cualificada para evitar peligros.”

1.3 Indicaciones sobre estas instrucciones

Imágenes constan conjuntamente al final de este manual. El texto contiene referencias a las imágenes.

Dependiendo del modelo, los productos pueden diferir de la visualización en este manual.

2 Datos sobre el producto

2.1 Declaración de conformidad

La construcción y el funcionamiento de este producto cumplen con las directivas europeas y nacionales.

CE Con la identificación CE se declara la conformidad del producto con todas las directivas legales aplicables en la UE que prevén la colocación de esta identificación.

El texto completo de la declaración de conformidad está disponible en internet: www.bosch-homecomfort.es.

2.2 Datos técnicos del mando a distancia

Fuente de alimentación	2 AAA Baterías
Distancia de señal	8 m
Temperatura ambiente admisible	16… 30 °C

Tab. 42 Datos técnicos del mando a distancia

2.3 Gama de temperatura de funcionamiento

	Temperatura ambiente	Temperatura exterior
Refrigerar	16 … 32 °C	−15… 50 °C
Calentar	0 … 30 °C	−15… 24 °C
Deshumidificación	10… 32 °C	

Tab. 43

Con el dispositivo de protección montado, es posible que se bloquée el funcionamiento del aparato a temperaturas fuera de la gama antes mencionada.

En caso de que la humedad de aire sea mayor a 80 %, se puede formar condensación en la salida de aire
. Para evitarlo, abrir las clapetas verticales de ventilación lo más posible (verticalmente en relación al suelo) y activar un alto rendimiento del ventilador.

2.4 Combinación doble

Estos dispositivos se pueden instalar como combinación doble. En este caso, las siguientes funciones estarán desactivadas:

- Funciones de ahorro energético **ECO** y **GEAR**
- Autolimpieza (I clean 56° C)
- Función de corriente indirecta de aire (Wind avoid me)

2.5 Uso con acondicionador de aire Multi-Split

La unidad interior se puede utilizar en un sistema acondicionador de aire Multi-Split. En este caso, se desactivan las funciones siguientes:

- Funciones de ahorro de energía **Ahorro+** y **Control potencia**
- Autolimpieza (I clean 56° C)
- Reducción de ruido (Silent Mode)
- Modo manual
- Detección de fuga de refrigerante
- Modo de ahorro energético automático con el funcionamiento en modo de espera (1 W standby)

3 Funcionamiento

3.1 Vista general de la unidad

Vista general de la unidad interior (CL5001iU 4CC …)

Leyenda de la fig. 1:

[1] Bomba de condensados (para la eliminación de condensado de la unidad interior)
[2] Manguera de evacuación de condensado
[3] Pantalla
[4] Entrada de aire de retorno
[5] Entrada de aire
[6] Salida de aire

3.2 Pantalla de la unidad interior

CL5000iL 4C …

Leyenda de la figura 2:

[1] Luz de alarma
[2] Conexión WLAN[1)] activa
[3] Indicador de precalentamiento y desescarche
[4] Indicador del estado
[5] Indicador temporizador
[6] Pantalla LED
[7] Caldera eléctrica de montaje mural

3.3 Descripción general del controlador a distancia

Teclas del controlador a distancia

→ fig. 3

Pos.	Tecla	Función
1		Switch on/off
		Fijar el modo operativo
		Modo guardar
2		Menú
	Ok	Confirmar la selección
		Temporizador de configuración
		Aumentar la temperatura
		Reducir la temperatura
3		Velocidad del ventilador
		Swing vertical/horizontal
		Superionizador
	Turbo	Modo turbo
	Silencioso	Funcionamiento silencioso
	Dormir	Modo descanso
		Bloqueo para niños

Tab. 44 Teclas del controlador a distancia

Pantalla del controlador a distancia

→ fig. 4

Pos.	Símbolo	Explicación
1		Modo operativo: funcionamiento automático
		Modo operativo: modo Frío
		Modo operativo: modo calefacción
		Modo operativo: modo deshumectación
		Modo operativo: modo ventilación (solo)

1) Solamente disponible como accesorio con el portal IP.

Pos.	Símbolo	Explicación
2		Fijar temperatura
		Temporizador encendido
		Temporizador apagado
		Envío señal
		Bloqueo para niños
		Nivel de la batería
	°C / °F / % HR	Pantalla del valor: muestra la temperatura consigna, el % de la humedad relativa y el temporizador.
		Funcionamiento silencioso
		Velocidad del ventilador
		Modo automático ventilador
		Modo turbo ventilador
3		Modo descanso
		Superionizador
		I clean 56° C
		Sígueme
		Pantalla LED y timbre sonoro ON/OFF
		Regulación de la potencia
		Modo guardar
		Pantalla de la función del control inalámbrico
		Lama (función de guía de aire; no disponible en esta unidad)

Tab. 45 Símbolos en la pantalla del controlador a distancia

3.4 Uso del mando a distancia

El alcance de la señal es de 8 m: cualquier obstáculo o uso de ciertas lámparas fluorescentes en la misma habitación pueden influir en la transmisión de la señal.

- ▶ Dirigir el mando a distancia hacia la ventana receptora de señales del aparato y pulsar la tecla deseada.
  El aparato emite una confirmación acústica cuando recibe la señal.

AVISO

El funcionamiento correcto del mando a distancia puede ser influenciado de manera permanente.

- ▶ No exponer el mando a distancia directamente a la luz solar.
- ▶ No dejar el mando a distancia cerca de una calefacción.
- ▶ Proteger el mando a distancia contra la humedad y contra impactos.

3.5 Configuración del modo de funcionamiento principal

Encender/apagar la unidad

- ▶ Pulsar la tecla ⏻ para encender o apagar la unidad:
  La unidad arranca en el modo de funcionamiento configurado o se apaga. Para proteger la unidad, solo se puede volver a encender una vez ha transcurrido cierto tiempo.

Las configuraciones también se pueden realizar cuando la unidad está apagada. La unidad guarda las configuraciones y también las mantiene si se produce un fallo eléctrico.

Después de apagarla, la unidad se mantiene en modo de espera. Un modo de ahorro energético automático se activa en el modo de espera gracias a una tecnología ON/OFF inteligente (1 W standby).

Después de un fallo eléctrico, la unidad se reinicia automáticamente. Esto puede dar lugar a lecturas erróneas en las pantallas que se solucionan automáticamente durante el funcionamiento.

Modo automático

En el funcionamiento automático, la unidad cambia automáticamente entre el modo de calefacción y el modo Frío para mantener la temperatura que se desee.

- ▶ Pulsar la tecla ⇄ repetidamente hasta que en la pantalla aparezca A.
- ▶ Seleccionar la temperatura requerida con las teclas ∧ y ∨.

En el funcionamiento automático no se puede ajustar la velocidad del ventilador.

Modo Frío

- ▶ Pulsar la tecla ⇄ repetidamente hasta que en la pantalla aparezca ❄.
- ▶ Seleccionar la temperatura requerida con las teclas ∧ y ∨.
- ▶ Pulsar la tecla hasta alcanzar la velocidad del aire requerida.

Modo ventilador

- ▶ Pulsar la tecla ⇄ repetidamente hasta que en la pantalla aparezca .
- ▶ Pulsar la tecla hasta alcanzar la velocidad del ventilador requerida.

La temperatura no se puede ajustar ni mostrar en el modo ventilación.

Modo de secado

- ▶ Pulsar la tecla ⇄ repetidamente hasta que en la pantalla aparezca .

En el modo deshumectación no se puede ajustar ni mostrar la velocidad del ventilador.

Modo calefacción

- ▶ Pulsar la tecla ⇄ repetidamente hasta que en la pantalla aparezca .
- ▶ Configurar la temperatura requerida con las teclas ∧ y ∨.
- ▶ Pulsar la tecla hasta alcanzar la velocidad del ventilador requerida.

Si la temperatura exterior es muy baja, la capacidad calefactora de la instalación de aire acondicionado puede no ser suficiente. Recomendamos conectar fuentes de calor adicionales.

3.6 Memoria de posición de las lamas

Cuando el aparato se reinicia después de un fallo eléctrico, las lamas vuelven automáticamente a la posición que se había ajustado previamente.

Siguiendo el ajuste, el ángulo de las lamas horizontales no debería ser demasiado pequeño, de lo contrario podría formarse condensado y caer dentro del aparato cuenta.

3.7 Ajustar la temporización

Temporización ON/OFF pueden ser configuradas de 0 a 24 horas; para las primeras 10 horas con pasos de 30 minutos, a continuación con pasos de 1 hora. Al configurar 0 horas, la temporización se desconecta.

Configurar la temporización ON

- ▶ Pulsar la tecla ⏲ hasta que se visualice el símbolo ⏲ON.
- ▶ Pulsar la tecla ∧ o ∨ para configurar el tiempo deseado.
  Después de cierto tiempo se adopta la configuración.

Configurar la temporización OFF

- ▶ Pulsar la tecla ⏲ hasta que se visualice el símbolo ⏲OFF.
- ▶ Pulsar la tecla ∧ o ∨ para configurar el tiempo deseado.
  Después de cierto tiempo se adopta la configuración.

Cancelar la temporización

- ▶ Seleccionar la temporización respectiva con la tecla ⏲.
- ▶ Configurar 0.0 horas.
  Después de poco tiempo, la temporización se desactiva.

Combinar la temporización

Los dos temporizadores pueden ser configurados de manera simultánea. Cada temporizador puede ser programado de tal manera que se activa antes del otro.

- ▶ Configurar la temporización ON/OFF.
  Las configuraciones se combinan de manera automática.

Hora actual	Hora 13:00
Configuración temporización ON	4,0 h
Configuración temporización de desconexión	8,5 h
Tiempo de conexión	Hora 17:00
Tiempo de desconexión	Hora 21:30

Tab. 46 Ejemplo

No es posible programar la Temporización ON/OFF para que el aparato funcione a diferentes temperaturas o a configuraciones diferentes.

3.8 Otras funciones

3.8.1 Configuración de la función swing

AVISO

Si la lama se mantiene en la posición inferior durante el modo Frío durante un tiempo prolongado, puede formarse condensado. Ajustar la lama a mano puede provocar averías.

- ▶ Para ajustar la lama, utilizar solamente el controlador a distancia.

La función swing se puede activar en la posición vertical u horizontal.

Modo swing vertical automático (arriba/abajo)

- ▶ Pulsar la tecla .
  El controlador a distancia visualiza el símbolo .

Para cancelar el modo swing vertical automático:

- ▶ Pulsar de nuevo la tecla .

3.8.2 Ajuste de la función de guía de aire

- ▶ Pulsar la tecla **Lama** hasta que se haya seleccionado la lama que se desee.
  La configuración cambia en la siguiente secuencia:

Símbolo	Secuencia
	-1
	-2
	-3
	-4
	-0

Tab. 47

-0 indica que se han seleccionado las 4 lamas.

3.8.3 Cambio de pantalla y de timbre sonoro (Mute Mode)

Para encender o apagar la pantalla en la unidad interior y el timbre sonoro:

- ▶ Pulsar la tecla ☰ repetidamente o las teclas ∧, ∨ hasta que se muestre el icono .
- ▶ Confirmar la selección con la tecla **Ok**.

Para visualizar la temperatura ambiente actual:

- ▶ Pulsar la tecla **Silencioso** y mantenerla pulsada durante 5 s.

Para visualizar la temperatura configurada:

- ▶ Pulsar la tecla **Silencioso** durante otros 5 s.

3.8.4 Función de ahorro de energía

En el aparato se puede seleccionar la siguiente función de ahorro de energía:

Save

La unidad automáticamente reduce el consumo de energía, mientras mantiene la temperatura ambiente deseada.

- ▶ Pulsar la tecla para activar esta función.
  El controlador a distancia visualiza el símbolo .

La función **Save** solo puede seleccionarse en el modo Frío.

Pulsar la tecla para detener la función **Save**.

3.8.5 Silent Mode

Esta función reduce los ruidos emitidos por la unidad exterior y la interior cuando está en funcionamiento. Esto es especialmente ventajoso durante la noche, en caso de tener que tener consideración de los vecinos.

- ▶ Pulsar la tecla **Silent** para activar esta función.
  El controlador a distancia visualiza el símbolo .

Salir de la función:

- ▶ Pulsar nuevamente la tecla **Silent**.
  Se oculta el símbolo en el controlador a distancia.

La velocidad del ventilador de la unidad interior se reducirá a su nivel mínimo. En caso de ajustar una mayor velocidad del ventilador para la unidad interior, se desactivará el modo silencioso.

Si la unidad se encuentra en el modo silencioso, no será posible alcanzar la capacidad requerida de enfriamiento/calefacción, debido a que el compresor de la unidad exterior funciona a baja frecuencia.

3.8.6 Frío turbo/calor turbo

Cuando está activo el frío turbo/calor turbo, la unidad interior funciona a la máxima potencia durante 30 min para calentar o enfriar la habitación rápidamente.

- ▶ Frío turbo: encender el modo Frío y pulsar la tecla **Turbo**.
- ▶ Calor turbo: encender el modo calefacción y pulsar la tecla **Turbo**. El controlador a distancia muestra el símbolo .

Salir de la función:

- ▶ Pulsar de nuevo la tecla **Turbo**. El símbolo del controlador a distancia desaparece.

Esta función solo está disponible en los modos frío y calefacción.

I clean 56° C

La unidad cuenta con una función de autolimpieza para el intercambiador de calor del interior. La función de autolimpieza retira todo tipo de polvo, moho y grasa que pueda causar olores desagradables. Funciona congelando automáticamente, descongelando rápidamente la escarcha y usando aire caliente para secar el intercambiador, eliminando efectivamente estas impurezas.

- ▶ Pulsar la tecla repetidas veces o las teclas ∧, ∨, hasta que se visualice el ícono .
- ▶ Confirmar la selección con la tecla **Ok**.

Aparece **CL** en la pantalla de la unidad interior cuando la autolimpieza se encuentra en curso. La autolimpieza finaliza automáticamente después de 20 a 45 minutos.

3.8.7 Wind avoid me (Función de flujo de aire indirecto)

Esta función evita una corriente de aire directa sobre el cuerpo.

- ▶ Pulsar la tecla repetidas veces o las teclas ∧, ∨, hasta que se visualice el ícono .
- ▶ Confirmar la selección con la tecla **Ok**.

La función solo está disponible en el modo de enfriamiento, en el modo de deshumedecimiento y en el modo ventilación.

3.8.8 Función de seguro a prueba de niños

Las teclas del controlador a distancia se pueden bloquear con el seguro a prueba de niños.

Para activar esta función:

- ▶ Pulsar las teclas **Turbo** y **Descanso** simultáneamente durante 5 s. El controlador a distancia muestra el símbolo .

Para desactivar esta función:

- ▶ Pulsar las teclas **Turbo** y **Descanso** simultáneamente durante 3 s. El símbolo del controlador a distancia desaparece.

3.8.9 Superionizador (función de aire fresco)

Cuando está seleccionada esta función, un componente interno de la unidad interior se energizará y se dispersarán iones liberados en la habitación para contrarrestar los contaminantes aéreos como moho, virus y alérgenos, lo que ayuda a mejorar la calidad del aire interior.

- ▶ Pulsar la tecla para activar esta función. El controlador a distancia visualiza el símbolo .

Salir de la función:

- ▶ Pulsar de nuevo la tecla .

3.8.10 Control de corriente

Las siguientes opciones del control de corriente[1)] están disponibles. Es posible seleccionar dos de las opciones de control de corriente para reducir el consumo de corriente del aparato:

- **Control de corriente** (100%): funcionamiento normal (finalizar la función de control de potencia)
- **Control de corriente** (75%): Reduce el consumo de corriente por 25%
- **Control de corriente** (50%): reduce el consumo de corriente por 50%

Para seleccionar la opción de control de potencia deseada:

- ▶ Pulsar la tecla repetidas veces o las teclas ∧, ∨, hasta que se visualice .
- ▶ Confirmar la selección con la tecla **Ok**.
- ▶ Pulsar las teclas ∧ y ∨ y seleccionar el nivel de control de corriente deseado (100%, 75%, 50%).
- ▶ Confirmar la selección con la tecla **Ok**.

La función **Control de corriente** solo puede seleccionarse en modos de enfriamiento.

3.8.11 Funciones operativas ampliadas

- ▶ Pulsar la tecla **Set**.
- ▶ Seleccionar la función con la tecla **Set** o con las teclas ∧, ∨.
  - – = Función de modo reposo
  - – = Función "Follow Me"
  - – = Función de control inalámbrico
- ▶ Confirmar la selección con la tecla **OK**.

Finalizar la función:

- ▶ Repetir los pasos de arriba.

Función Follow me (Follow Me)

La función activa el controlador a distancia en la ubicación actual a fin de medir la temperatura en intervalos de 3 min. Ahora, la unidad interior está controlada con respecto a estas mediciones.

- ▶ Pulsar la tecla repetidamente o las teclas ∧ y ∨ hasta que se muestre el icono .
- ▶ Confirmar la selección con la tecla **Ok**.

La función solo está disponible en los modos frío, calefacción y automático.

Modo descanso

El fin de esta función es ahorrar energía durante el ralentí. Después de una hora, el aparato calienta o enfría con menor intensidad. Para hacer esto, la configuración de la temperatura cambia 1 °C. Después de dos horas, la configuración de la temperatura cambia de nuevo 1 °C. Después, se mantiene en la nueva temperatura.

Para activar esta función:

- ▶ Pulsar la tecla **Descanso**. El controlador a distancia muestra el símbolo .

Para desactivar esta función:

- ▶ Pulsar de nuevo la tecla Descanso o, tras 8 horas de funcionamiento, al modo descanso. El símbolo del controlador a distancia desaparece.

1) La función de control de corriente no está disponible en el sistema Multisplit.

La función no está disponible en los modos deshumectación y ventilador.

Función de control inalámbrico
El propósito de esta función es establecer una conexión mediante WLAN. Si la unidad no muestra la función:

- ▶ Pulsar la tecla ☰ repetidamente o las teclas ∧ y ∨ hasta que se muestre .
- ▶ Confirmar la selección con la tecla **Ok**.

4 Mantenimiento

ATENCIÓN

Peligro de electrocución o por piezas móviles

- ▶ Interrumpir la alimentación eléctrica antes de iniciar los trabajos de mantenimiento.
- ▶ Pasos de mantenimiento no presentados aquí solo deben ser realizados por un servicio técnico autorizado.

4.1 Cambiar las baterías

Se necesitan 2 baterías del tamaño AAA. No se recomienda usar baterías recargables.

- ▶ Retirar la tapa del compartimiento de baterías (→ fig. 5).
- ▶ Colocar nuevas baterías y tener en cuenta la polaridad correcta.
- ▶ Colocar nuevamente la tapa del compartimiento de baterías.

4.2 Limpieza del aparato y del mando a distancia

AVISO

Daños del aparato por limpieza inadecuada.

- ▶ No rociar o salpicar directamente con agua.
- ▶ No usar agua caliente, polvo limpiador o disolventes fuertes.

- ▶ Usar un paño suave para limpiar la unidad interior y el mando a distancia.
- ▶ La unidad exterior solo debe ser limpiada por un servicio técnico autorizado.

4.3 Limpiar filtro de aire

AVISO

El filtro de aire puede deformarse en la luz solar directa.

- ▶ No exponer el filtro de aire a la luz solar directa.

Controlar los filtros de aire cada 2 semanas y, en caso necesario, limpiarlos. Limpiar antes y después siempre una puesta fuera de servicio más larga.

- ▶ Abrir la rejilla de entrada de aire.
- ▶ Retirar el filtro de aire.
- ▶ Limpiar el filtro de aire con una aspiradora o con agua caliente y un agente de limpieza suave, enjuagarlo y dejar secar en la sombra.

Si se limpia el filtro de aire con agua, el lado exterior de la rejilla de entrada de aire debe indicar hacia abajo y en dirección contraria del chorro de agua; al limpiarlo con una aspiradora, debe indicar hacia arriba y en dirección de la aspiradora.

4.4 Puesta fuera de servicio mayor

Previo a una puesta fuera de servicio más larga:

- ▶ Limpiar filtro de aire.
- ▶ Activar la autolimpieza de la unidad interior con la tecla **Clean**.
- ▶ Después de la autolimpieza, conectar el modo ventilación, hasta que la unidad interior esté seca.
- ▶ Desconectar la unidad interior y separarla de la alimentación eléctrica.
- ▶ Retirar las baterías del mando a distancia.
- ▶ Proteger los aparatos contra el polvo.

5 Eliminación de fallos

5.1 Errores con indicaciones (Self diagnosis functionSelf diagnosis function)

En caso de surgir un error durante el funcionamiento, los LEDs parpadearán durante un periodo mayor o la pantalla visualizará un código de error (p. ej. EH 02).

En caso de surgir un fallo durante más de 10 minutos:

- ▶ Interrumpir brevemente la alimentación eléctrica y conectar nuevamente la unidad interior.

Si una avería no se puede resolver:

- ▶ Ponerse en contacto con el servicio de atención al cliente correspondiente comunicándoles el código de error y los datos del aparato.

5.2 Averías sin indicación

En caso de producirse fallos durante el funcionamiento que no se dejan eliminar:

- ▶ Ponerse en contacto con el servicio de atención al cliente correspondiente comunicándoles el código fallo y los datos del aparato.

Error	Posible causa
La potencia de la unidad interior es insuficiente.	Temperatura configurada demasiado alta o demasiado baja.
	El filtro de aire está sucio y es necesario limpiarlo.
	Influencia desfavorable en la unidad interior, p.ej. por obstáculos delante de los orificios de aire de los aparatos por puertas/ventanas abiertas en la habitación o por fuertes fuentes de calor en la habitación.
	El funcionamiento silencioso está activado y evita el uso de la potencia completa del aparato.
La unidad interior no se activa.	La unidad interior cuenta con un mecanismo protector contra una posible sobrecarga. Puede durar hasta 3 minutos hasta poder reiniciar la unidad interior.
	Las baterías del controlador a distancia están vacías.
	La temporización está conectada.
El tipo de funcionamiento cambia del modo frío o del modo calor al modo ventilación.	La unidad interior cambia el tipo de funcionamiento para evitar la formación de escarcha.
	Se alcanzó la temperatura configurada.
La unidad interior genera niebla blanca.	En regiones húmedas, la diferencia de temperatura entre el aire interior y el aire climatizado puede causar niebla blanca.
La unidad interior y la exterior generan niebla blanca.	En caso de funcionar el modo calor directamente después del desescarche automático, se puede producir niebla blanca por valores excesivos de humedad.
La unidad interior y exterior generan ruidos.	En la unidad interior puede producirse un zumbido si la rejilla de flujo de aire resetea su posición.
	Un ruido zumbante silencioso durante el funcionamiento es normal. Es causado por el flujo del refrigerante.
	Puede surgir un ruido chirriante debido a que piezas metálicas y de plástico del aparato se expanden o se contraen al calentarse/enfriarse.
	La unidad exterior genera diversos ruidos durante el funcionamiento, los cuales son normales.
La unidad interior o exterior expulsa polvo.	En caso de una puesta fuera de servicio durante periodos más largos, se puede asentar polvo en los aparatos, si no se los cubrió.
Mal olor durante el funcionamiento.	Malos olores pueden acceder a los aparatos a través del aire y ser repartidos por éstos.
	El filtro de aire puede estar con moho y es necesario limpiarlo.
El ventilador de la unidad exterior no funciona de manera permanente.	Para un funcionamiento óptimo, se regula el ventilador de manera diferente.
El funcionamiento es irregular o impredecible o la unidad interior no reacciona.	Interferencias de torres repetidoras de telefonía móvil o amplificadores externos de señales pueden influir en la unidad interior. ▶ Separar la unidad interior durante un breve tiempo de la alimentación eléctrica y reiniciarla.
La chapa-guía de aire o las laminillas de corriente de aire no se mueven correctamente.	La chapa-guía de aire o las laminillas de corriente de aire han sido ajustadas manualmente o no han sido correctamente montadas. ▶ Desconectar la unidad interior y comprobar si los componentes están correctamente encastrados. ▶ Conectar la unidad interior.

Tab. 48

6 Protección del medio ambiente y eliminación de residuos

La protección del medio ambiente es uno de los principios empresariales del grupo Bosch.
La calidad de los productos, la productividad y la protección del medio ambiente representan para nosotros objetivos del mismo nivel. Las leyes y los reglamentos para la protección del medio ambiente son respetados de forma estricta.
Para la protección del medio ambiente utilizamos la mejor técnica y los mejores materiales posibles considerando los puntos de vista económicos.

Tipo de embalaje

En el embalaje seguimos los sistemas de reciclaje específicos de cada país, ofreciendo un óptimo reciclado.
Todos los materiales de embalaje utilizados son compatibles con el medio ambiente y recuperables.

Aparatos usados

Los aparatos viejos contienen materiales que pueden volver a utilizarse. Los materiales son fáciles de separar y los plásticos se encuentran señalados. Los materiales plásticos están señalizados. Así pueden clasificarse los diferentes grupos de construcción y llevarse a reciclar o ser eliminados.

Aparatos eléctricos y electrónicos antiguos



Este símbolo indica que el producto no se debe eliminar con otros desechos, sino que se debe llevar a puntos de recogida de residuos para su tratamiento, recogida, reciclaje y eliminación.

El símbolo es válido para países que tienen directivas sobre residuos electrónicos, p. ej. "Directiva de la Unión Europea 2012/19/CE sobre residuos de aparatos eléctricos y electrónicos". Estas disposiciones definen el marco legal de la directiva válido para la devolución y reciclaje de aparatos electrónicos usados en cada país.

Los aparatos electrónicos que pueden contener sustancias peligrosas deben reciclarse de forma responsable con el fin de minimizar posibles daños al medioambiente y peligros para la salud de las personas. Para este fin, el reciclaje de los residuos electrónicos contribuye a la protección de los recursos naturales.

Para obtener más información sobre la eliminación segura para el medioambiente de equipos eléctricos y electrónicos usados, contactar con las autoridades locales correspondientes, la empresa de eliminación de residuos o al vendedor al que le compró el producto.

Podrá encontrar más información aquí:
www.bosch-homecomfortgroup.com/en/company/legal-topics/weee/

Baterías

No tires las baterías en la basura de casa. Las baterías usadas deben eliminarse en sistemas recolectores locales.

Refrigerante R32



El aparato contiene gas fluorado R32 (potencial de calentamiento global 675[1)]) combustibilidad moderada y baja toxicidad (A2L o A2).

La cantidad contenida se indica en la etiqueta del nombre de la unidad exterior del equipo.

El refrigerante es peligroso para el medioambiente y se debe recoger y eliminar por separado.

1) Basado en el ANEXO VI del REGLAMENTO (UE) n.º 573/2024 del Parlamento Europeo y del Consejo de 7 de febrero de 2024.

7 Aviso de protección de datos

Nosotros, **Robert Bosch España S.L.U., Bosch Termotecnia, Avenida de la Institución Libre de Enseñanza, 19, 28037 Madrid, España**, procesamos la información del producto y la instalación, los datos técnicos y de conexión, los datos de comunicación, el registro del producto y los datos del historial del cliente para proporcionar la funcionalidad del producto (art. 6, apartado 1.1 (b) RGPD), para cumplir nuestros deberes de vigilancia del producto y por motivos de seguridad del producto (art. 6, apartado 1.1 (f) RGPD), para salvaguardar nuestros derechos relacionados con la garantía y el registro del producto (art. 6, apartado 1.1 (f) RGPD) y para analizar la distribución de nuestros productos y para proporcionar información individualizada y ofertas relacionadas con el producto (art. 6, apartado 1.1 (f) RGPD). Para proporcionar prestaciones de servicio tales como servicios de venta y marketing, gestión de contratos, gestión de los pagos, programación, almacenamiento de datos y servicios de asistencia técnica, podemos solicitar y transferir datos a proveedores de servicios externos o empresas asociadas a Bosch. En algunos casos, pero solamente si se garantiza de forma adecuada la protección de datos, los datos personales pueden transferirse a receptores ubicados fuera del Espacio Económico Europeo. Bajo petición, se puede proporcionar información adicional. Puede ponerse en contacto con nuestro delegado de protección de datos en: Delegado de protección de datos: para la seguridad y la privacidad de la información (C/ISP), Robert Bosch GmbH, Postfach 30 02 20, 70442 Stuttgart, ALEMANIA.

Tiene el derecho de revocar el procesamiento de sus datos personales en cualquier momento sobre la base del art. 6, apartado 1.1 (f) RGPD con motivo de su situación particular o si sus datos se utilizan para fines de marketing directo. Para ejercer sus derechos, por favor, póngase en contacto con nosotros a través de la dirección **privacy.rbib@bosch.com**. Para más información, siga el código QR.

Sisukord

1 Tähiste seletus ja ohutusjuhised 56
1.1 Sümbolite selgitus 56
1.1.1 Ohutusinfo 56
1.2 Üldised ohutusjuhised 56
1.3 Juhised selle juhendi kohta 57

2 Andmed toote kohta 58
2.1 Vastavustunnistus 58
2.2 Kaugjuhtimispuldi tehnilised andmed 58
2.3 Töötemperatuuri vahemik 58
2.4 Kaksikkombinatsioon 58
2.5 Kasutamine koos multi-split-kliimaseadmega 58

3 Juhtimine 58
3.1 Seadme ülevaade 58
3.2 Siseüksuse näidik 58
3.3 Kaugjuhtimispuldi ülevaade 58
3.4 Kasutamine kaugjuhtimispuldina 59
3.5 Peamise kasutusviisi seadistus 59
3.6 Ribi asendi mälu 59
3.7 Taimeri seadistamine 59
3.8 Muud funktsioonid 60
3.8.1 Suunamisfunktsioon seadistus 60
3.8.2 Õhusuunaja funktsiooni seadistus 60
3.8.3 Näidiku ja äratuskella vahetamine (Mute Mode) 60
3.8.4 Energiasäästufunktsioon 60
3.8.5 Silent Mode 60
3.8.6 Turbojahutus/turboküte 60
3.8.7 Wind avoid me (õhuvoo möödasuunamise funktsioon) 61
3.8.8 Lapseluku funktsioon 61
3.8.9 Superionisaator (puhta õhu funktsioon) 61
3.8.10 Võimsuse juhtimine 61
3.8.11 Laiendatud tööfunktsioonid 61

4 Hooldus 62
4.1 Patareide vahetamine 62
4.2 Seadme ja kaugjuhtimispuldi puhastamine 62
4.3 Õhufiltri puhastamine 62
4.4 Pikemaks ajaks seisma jätmine 62

5 Tõrkepõhjuste otsing 62
5.1 Näitudega tõrked (Self diagnosis functionSelf diagnosis function) 62
5.2 Näiduta tõrked 62

6 Keskkonna kaitsmine, kasutuselt kõrvaldamine 64

7 Andmekaitsedeklaratsioon 64

1 Tähiste seletus ja ohutusjuhised

1.1 Sümbolite selgitus

Hoiatused

Hoiatustes esitatud hoiatussõnad näitavad ohutusmeetmete järgimata jätmisel tekkivate ohtude laadi ja raskusastet.

Järgmised hoiatussõnad on kindlaks määratud ja võivad esineda käesolevas dokumendis.

OHTLIK

OHT tähendab inimestele raskete kuni eluohtlike vigastuste ohtu.

HOIATUS

HOIATUS tähendab inimestele raskete kuni eluohtlike vigastuste ohtu.

ETTEVAATUST

ETTEVAATUST tähendab inimestele keskmise raskusega vigastuste ohtu.

TEATIS

TÄHELEPANU tähendab, et tekkida võib varaline kahju.

Oluline teave

See infotähis näitab olulist teavet, mis ei ole seotud ohuga inimestele ega esemetele.

1.1.1 Ohutusinfo

Sümbol	Tähendus
	Hoiatus tuleohtlike ainete kohta: selles tootes kasutatav külmaagens R32 on nõrgalt tuleohtlik vähetoksiline gaas (A2L).
	Kandke paigaldus- ja hooldustööde ajal kaitsekindaid.
	Koolitatud isik peab tegema hooldust vastavalt hooldusjuhendis olevatele juhistele.
	Kasutamisel järgige kasutusjuhendis olevaid juhiseid.

Tab. 49

1.2 Üldised ohutusjuhised

⚠ Märkused sihtrühmale

See kasutusjuhend on mõeldud kliimaseadme kasutajale. Järgida tuleb kõigis seadmega seotud juhendites esitatud juhiseid. Nende järgimata jätmine võib kahjustada seadmeid ja põhjustada kuni eluohtlikke vigastusi.

- ▶ Kasutusjuhendid tuleb enne seadme komponentide kasutamist läbi lugeda ja alles hoida.
- ▶ Järgida tuleb ohutusjuhiseid ja hoiatusi.

⚠ Ettenähtud kasutamine

Siseüksus on määratud paigaldamiseks hoonetes sees ning ühenduses välisüksuse ja teiste süsteemi osade, nt reguleerimisseadmega.

Välisüksus on määratud paigaldamiseks hoonetest väljas ning ühenduses ühe või mitme siseüksuse ja teiste süsteemikomponentide, nt reguleerimisseadmega.

Kliimaseade sobib kasutamiseks ainult ettevõtluses/eramajapidamises, kus seatud seadistusväärtuste temperatuurikõrvalekalded ei kahjusta elusolendeid ega materjale. Kliimaseade ei sobi soovitud absoluutse õhuniiskuse täpseks seadmiseks ja hoidmiseks.

Mistahes muul viisil kasutamine ei ole otstarbekohane kasutamine. Väärkasutuse ja sellest tuleneva kahju eest tootja ei vastuta.

Kui paigaldate selle eriliste tingimustega kohtadesse (allmaaparkla, tehnikaruum, rõdu või erinevad poolavatud alad):

- Järgige esmalt tehnilises kirjelduses esitatud paigalduskoha tingimusi.

⚠ Üldised külmaainega seotud ohud

- See seade on täidetud külmaainega. Külmaaine gaas võib tulega kokku puutudes moodustada mürgiseid gaase.
- Süsteemi tuleb kütteseadmetele spetsialiseerunud ettevõttel lasta regulaarselt üle vaadata ja hooldada.
- Kui tekib külmaaine lekkimise kahtlus, õhutage hoolikalt ruumi ja võtke ühendust spetsialiseerunud ettevõttega.

⚠ Ümberseadistamine ja remontimine

Asjatundmatud muudatused kliimaseadme juures võivad põhjustada isikukahju ja/või materiaalset kahju.

- Neid töid tohib teha lasta ainult kütteseadmetele spetsialiseerunud ettevõttel.
- Välismoodulit, siseseadet ega muid kliimaseadme osi ei tohi muuta.
- Enne mis tahes hooldustööde tegemist lahutage seade elektritoitest.

⚠ Seadme käsitsemise juhised

Kliimaseadme vale kasutamine võib kahjustada teie tervist.

- Ärge seadke keha pikemaks ajaks otse õhuvoolu sisse.
- Rinnalaste, laste, vanemate inimeste, haigevoodis olijate või puudega inimeste puhul veenduge, et ruumitemperatuur sobiks ruumis viibijatele.
- Ärge kunagi pistke mingeid esemeid seadme sisse, sest te võite viga saada.

Seadme vale käsitsemine võib põhjustada võimsuse vähenemist või koguni seadme kahjustamist ja isikukahju.

- Ärge blokeerige seadmete õhu sisse- ja väljalaskeavasid.
- Sulgege seadme töötamise ajal aknad ja uksed.
- Kaitske siseseadet vee sissetungimise eest.
- Kontrollige välisseadme paigaldustarvikuid regulaarselt kulumise ja kindla kinnituse suhtes.
- Ärge seadke välisseadmele raskusi, nt esemed või inimesed.
- Hoidke tolmu, auru ja niiskuse hulk siseseadme paigaldusruumis minimaalsena.
- Ärge kasutage seadmete läheduses kergesti süttivaid gaase, nt pihustusballoonidest.
- Kui tundub, et kliimaseadmega pole kõik korras (nt kärsahais, vigane kaabel), lülitage seade kohe välja ja lahutage elektritoitest.

⚠ Elektriliste majapidamismasinate ja muude taoliste elektriseadmete ohutus

Elektriseadmetest lähtuvate ohtude vältimiseks kehtivad standardile EN 60335-1 vastavalt järgmised nõuded:

„Seda seadet võivad kasutada 8-aastased ja vanemad lapsed ning piiratud füüsiliste, tunnetuslike või vaimsete võimetega või puuduvate kogemuste ja teadmistega isikud, kui nad on järelevalve all või kui neile on selgitatud seadme turvalist kasutamist ja nad sellest lähtuvaid ohtusid mõistavad. Lapsed ei tohi seadmega mängida. Puhastamist ja kasutajahooldust ei tohi lasta lastel teha ilma järelevalveta."

„Kui elektritoitejuhe on kahjustatud, tuleb see ohtude vältimiseks lasta tootjal, tema klienditeenindusel või mõnel teisel sarnase kvalifikatsiooniga isikul välja vahetada."

1.3 Juhised selle juhendi kohta

Joonised on koondatud juhendi lõppu. Tekst sisaldab viiteid joonistele.

Tooted võivad mudeliti juhendi kujutistest erineda.

2 Andmed toote kohta

2.1 Vastavustunnistus

Selle toote konstruktsioon ja tööparameetrid vastavad Euroopa direktiividele ja riigisisestele nõuetele.

CE Selle CE-märgisega deklareeritakse toote vastavust kõigile kohalduvatele EL-i õigusaktidele, mis näevad ette selle märgise kasutamise.

Vastavusdeklaratsiooni terviktekst on saadaval internetis: www.bosch-homecomfort.ee.

2.2 Kaugjuhtimispuldi tehnilised andmed

Elektritoide	2 AAA-tüüpi patareid
Signaali leviulatus	8 m
Ümbritseva keskkonna lubatud temperatuur	16… 30 °C

Tab. 50 Kaugjuhtimispuldi tehnilised andmed

2.3 Töötemperatuuri vahemik

	Ruumitemperatuur	Välistemperatuur
Jahutamine	16 … 32 °C	−15… 50 °C
Kütmine	0 … 30 °C	−15… 24 °C
Niiskuse eemaldamine	10… 32 °C	

Tab. 51

Integreeritud kaitseseadis võib blokeerida seadme töö, kui temperatuur on väljaspool ülalnimetatud vahemikku.

Kui õhuniiskus on üle 80%, siis võib õhu väljavooluava juures tekkida kondensaat. Selle vältimiseks teha vertikaalsed tuulutusklapid võimalikult lahti (põranda suhtes vertikaalseks) ja seada ventilaator suurele võimsusele.

2.4 Kaksikkombinatsioon

Neid seadmeid võib paigaldada nn kaksikkombinatsioonina. Sellisel juhul on inaktiveeritud järgmised funktsioonid:

- Energiasäästufunktsioonid **ECO** ja **GEAR**
- Isepuhastumine (I clean 56° C)
- Õhuvoolu möödasuunamise funktsioon (Wind avoid me)

2.5 Kasutamine koos multi-split-kliimaseadmega

Siseüksust saab kasutada süsteemis koos multi-split-kliimaseadmega. Sellisel juhul on inaktiveeritud järgmised funktsioonid:

- Energiasäästu funktsioonid **Save+** ja **Power control**
- Isepuhastumine (I clean 56° C)
- Müravähendus (Silent Mode)
- Käsitsijuhtimine
- Külmaagensi lekke tuvastamine
- Automaatne energiasäästurežiim ooterežiimil (1 W standby)

3 Juhtimine

3.1 Seadme ülevaade

Siseüksuse ülevaade (CL5001iU 4CC …)

Joon. 1 legend:

[1] Kondensaadipump (siseüksusest kondensaadi väljalaskmiseks)
[2] Kondensaadivoolik
[3] Näidik
[4] Tagasipuhkeõhu sisselase
[5] Õhu sisselase
[6] Õhu väljapuhkeava

3.2 Siseüksuse näidik

CL5000iL 4C …

Joonise 2 legend:

[1] Alarmituli
[2] WLAN-ühendus[1)] aktiivne
[3] Eelsoojendamise ja sulatamise näit
[4] Olekunäit
[5] Taimeri näidik
[6] LED-näidikul
[7] Elektriline kütteseade

3.3 Kaugjuhtimispuldi ülevaade

Kaugjuhtimispuldi klahvid

→ joon. 3

Koht	Klahv	Funktsioon
1	⏻	Sisse-/väljalülitamine
	⇄	Kasutusviisi valimine
	🍃	Salvestusrežiim
2	☰	Menüü
	Ok	Valiku kinnitamine
	🕒	Lülituskella seadistamine
	∧	Temperatuuri tõstmine
	∨	Temperatuuri langetamine
3		Ventilaatori pöörete arv
		Vertikaalne/horisontaalne suunamine
		Superionisaator
	Turbo	Turbo režiim
	Silent	Vaikne režiim
	Sleep	Unerežiim
	🔒	Lapselukk

Tab. 52 Kaugjuhtimispuldi klahvid

Kaugjuhtimispuldi näidik

→ joon. 4

Koht	Sümbol	Selgitus
1	A	Kasutusviis: automaatne režiim
	❄	Kasutusviis: jahutusrežiim
	☀	Kasutusviis: kütmisrežiim
	💧	Kasutusviis: kuivatusrežiim
		Kasutusviis: ventilaatori režiim

1) Saadaval vaid lisavarustusena koos IP-lüüsiga.

Koht	Sümbol	Selgitus
2		Temperatuuri seadmine
	ON	SISSElülituskell
	OFF	VÄLJAlülituskell
		Signaali saatmine
		Lapselukk
		Patarei tase
	°C / °F / %RH	Väärtuse näit: näitab seatud temperatuuri, suhtelise niiskuse protsenti ja lülituskella.
		Vaikne režiim
		Ventilaatori pöörete arv
	A	Ventilaatori automaatrežiim
		Ventilaatori turborežiim
3		Unerežiim
		Superionisaator
		I clean 56° C
		Õhu endale suunamine
		LED-näidik ja äratuskell sees/väljas
		Võimsuse juhtimine
		Salvestusrežiim
		Kaugjuhitava kütterežiimi näit
		Laba (õhu suunamise funktsioon; ei ole selle seadme puhul saadaval)

Tab. 53 Kaugjuhtimispuldi näidiku sümbolid

3.4 Kasutamine kaugjuhtimispuldina

Signaali leviku ulatus on 8 m. Teel ees olevad objektid või mõnda liiki luminofoorlampide kasutamine samas ruumis võib signaali edastamist mõjutada.

- ▶ Suunake kaughalduse pult seadme signaali vastuvõtja aknasse ja vajutage soovitud nuppu.
  Seade laseb signaali saamisel kuuldavale ühe piiksuva heli.

TEATIS

Kaughalduse tõrgeteta toimimist saab pidevalt mõjutada.

- ▶ Ärge asetage kaugjuhtimispulti otsese päikesevalguse kätte.
- ▶ Ärge jätke kaughalduse pulti küttekeha lähedusse.
- ▶ Kaitske kaugjuhtimispulti niiskuse ja löökide eest.

3.5 Peamise kasutusviisi seadistus

Seadme sisse-/väljalülitamine

- ▶ Vajutage seadme sisse- või väljalülitamiseks klahvi ⏻:
  Seade hakkab tööle valitud kasutusviisiga või lülitub välja. Seadme kaitsmiseks saab selle uuesti sisse lülitada alles pärast mõne aja möödumist.

Seadistusi saab teha ka väljalülitatud seadme korral. Seade salvestab seaded ja säilitab need ka voolukatkestuse korral.

Pärast väljalülitamist jääb seade ooteseisundisse. Ooteseisundis on automaatne energia säästmise režiim aktiveeritud tänu nutikale sisse-/väljalülitamise tehnoloogiale (1 W standby).

Pärast voolukatkestust taaskäivitub seade automaatselt. See võib põhjustada konflikti näidiku näitudes, mis lahendatakse automaatselt töötamise ajal.

Automaatne režiim

Automaatsel režiimil lülitub seade automaatselt kütmis- ja jahutusrežiimi vahel, et hoida soovitud temperatuuri.

- ▶ Vajutage mitu korda klahvi ⇄, kuni näidikule ilmub A.
- ▶ Valige soovitud temperatuur klahvidega ∧ ja ∨.

Ventilaatori pöörete arvu ei saa automaatsel režiimil reguleerida.

Jahutusrežiim

- ▶ Vajutage mitu korda klahvi ⇄, kuni näidikule ilmub ❄.
- ▶ Valige soovitud temperatuur klahvidega ∧ ja ∨.
- ▶ Vajutage klahvi , kuni soovitud õhukiirus on saavutatud.

Ventilaatori režiim

- ▶ Vajutage mitu korda klahvi ⇄, kuni näidikule ilmub .
- ▶ Vajutage klahvi , kuni soovitud ventilaatori pöörete arv on saavutatud.

Ventilaatori režiimil ei saa temperatuuri muuta ega kuvada.

Kuivatusrežiim

- ▶ Vajutage mitu korda klahvi ⇄, kuni näidikule ilmub .

Ventilaatori pöörete arvu ei saa kuivatusrežiimil muuta ega kuvada.

Kütmisrežiim

- ▶ Vajutage mitu korda klahvi ⇄, kuni näidikule ilmub ☼.
- ▶ Seadke soovitud temperatuur klahvidega ∧ ja ∨.
- ▶ Vajutage klahvi , kuni soovitud ventilaatori pöörete arv on saavutatud.

Kui välistemperatuur on väga madal, ei pruugi kliimaseadme küttevõimsus olla piisav. Soovitame ühendada täiendavad soojusallikad.

3.6 Ribi asendi mälu

Kui seade taaskäivitub pärast elektrikatkestust, naasevad ribid automaatselt varem seatud asendisse.

Seadistamise järel ei tohiks horisontaalsete ribide nurk olla liiga väike, kuna muidu võib tekkida kondensaat, mis tilgub seadmesse.

3.7 Taimeri seadistamine

Sisse- ja väljalülitustaimeri saab seadistada vahemikus 0 kuni 24 tundi, esimese 10 tunni jooksul 30-minutiliste sammudega, pärast seda 1-tunniste sammudega. 0 tunni seadistamisel taimer katkeb.

Sisselülitustaimeri seadistamine

- ▶ Vajutage nuppu ◷ seni, kuni kuvatakse sümbol ◷ ON.
- ▶ Soovitud aja seadistamiseks vajutage nuppu ∧ või ∨.
  Veidi aja pärast seadistus rakendatakse.

Väljalülitustaimeri seadistamine

- ▶ Vajutage nuppu ◷ seni, kuni kuvatakse sümbol ◷ OFF.
- ▶ Soovitud aja seadistamiseks vajutage nuppu ∧ või ∨.
  Veidi aja pärast seadistus rakendatakse.

Taimeri katkestamine

- ▶ Valige nupuga ◷ vastav taimer.
- ▶ Seadistage 0.0 tundi.
  Veidi aja pärast taimer katkeb.

Taimeri kombineerimine

Mõlemat taimerit saab seadistada samaaegselt. Iga taimerit saab programmeerida nii, et see aktiveeritakse teise eel.

- ▶ Sisse- ja väljalülitustaimeri seadistamine.
  Seadistused kombineeritakse automaatselt.

Praegune kellaaeg	Kell 13:00
Sisselülitustaimeri seadistamine	4,0 h
Väljalülitustaimeri seadistamine	8,5 h
Sisselülitusaeg	Kell 17:00
Väljalülitusaeg	Kell 21:30

Tab. 54 Näide

Sisse- ja väljalülitustaimereid ei saa programmeerida selleks, et seadet erinevate temperatuuride või muude seadistustega käitada.

3.8 Muud funktsioonid

3.8.1 Suunamisfunktsioon seadistus

TEATIS

Kui ribi jääb jahutusrežiimi ajal kõige madalamasse asendisse pikemaks ajaks, võib tekkida kondensaat. Ribi käsitsi seadmine võib põhjustada tõrkeid.

- ▶ Kasutage ribi seadmiseks ainult kaugjuhtimispulti.

Suunamisfunktsiooni saab aktiveerida vertikaalses või horisontaalses asendis.

Automaatne vertikaalne suunamisrežiim (üles/alla)

- ▶ Vajutage klahvi .
  Kaugjuhtimipuldi näidikul on sümbol .

Automaatse vertikaalse suunamisrežiimi katkestamiseks:

- ▶ Vajutage uuesti klahvi .

3.8.2 Õhusuunaja funktsiooni seadistus

- ▶ Vajutage **laba** klahvi, kuni soovitud ribi on valitud.
  Seadistus muutub järgmises järjestuses:

Sümbol	Järjestus
	-1
	-2
	-3
	-4
	-0

Tab. 55

-0 näitab, et kõik 4 ribi on valitud.

3.8.3 Näidiku ja äratuskella vahetamine (Mute Mode)

Siseüksuse ja äratuskella näidiku sisse või välja lülitamiseks:

- ▶ Vajutage mitu korda klahvi ☰ või klahve ∧, ∨, kuni kuvatakse ikoon .
- ▶ Kinnitage valik klahviga **Ok**.

Praeguse ruumitemperatuuri kuvamiseks:

- ▶ Vajutage klahvi **Silent** ja hoidke 5 sekundit.

Seadistatud temperatuuri kuvamiseks:

- ▶ Vajutage ja hoidke klahvi **Silent** veel 5 sekundit vajutatult.

3.8.4 Energiasäästufunktsioon

Järgmine energiasäästufunktsioon saab valida seadmel:

Säästmine

Seade vähendab automaatselt energia tarbimist, säilitades samal ajal soovitud ruumitemperatuuri.

- ▶ Vajutage selle funktsiooni aktiveerimiseks klahvi .
  Kaugjuhtimipuldi näidikul on sümbol .

Funktsiooni **Säästmine** saab valida ainult jahutus- ja kütmisrežiimil.

Kui vajutate klahvi , siis funktsiooni **Säästmine** töö peatub.

3.8.5 Silent Mode

See funktsioon vähendab siseüksuse ja välismooduli töö ajal tekkivat müra. See on eriti suur eelis öösiti, kui peate arvestama oma naabritega.

- ▶ Vajutage selle funktsiooni aktiveerimiseks vaikse režiimi klahvi **Silent**.
  Kaugjuhtimipuldi näidikul on sümbol .

Funktsioonist väljumine:

- ▶ Vajutage uuesti klahvi **Silent**.
  Sümbol kustub kaugjuhtimispuldilt.

Siseüksuse ventilaatori kiirust vähendatakse miinimumtasemele. Kui siseüksusele seatakse suurem ventilaatori pöörete arv, inaktiveeritakse vaikse režiimi funktsioon.

Kui seade on vaiksel režiimil, ei ole võimalik saavutada soovitud jahutus-/küttevõimsust, sest välismooduli kompressor töötab madalal sagedusel.

3.8.6 Turbojahutus/turboküte

Kui turbojahutus/turboküte on aktiivne, töötab siseüksus maksimaalsel võimsusel 30 minutit, et ruumi kiiresti soojendada või jahutada.

- ▶ Turbojahutus: lülitage jahutusrežiim sisse ja vajutage **Turbo** klahvi.
- ▶ Turboküte: lülitage kütmisrežiim sisse ja vajutage **Turbo** klahvi.
  Kaugjuhtimipuldi näidikul on sümbol .

Funktsioonist väljumine:

- ▶ Vajutage uuesti **Turbo** klahvi.
  Sümbol kustub kaugjuhtimispuldilt.

See funktsioon on saadaval ainult jahutus- ja kütmisrežiimil.

I clean 56° C

Seadmel on isepuhastumise funktsioon sisetingimustes kasutatava soojusvaheti jaoks. Isepuhastusfunktsioon eemaldab tolmu, hallituse ja rasu, mis võib tekitada ebameeldivaid lõhnu. Selle külmetab töötamise käigus automaatselt, sulatab kiiresti härmatise ja kasutab soojusvaheti kuivatamiseks kuuma õhku, eemaldades tõhusalt need ebapuhtused.

- ▶ Vajutage mitu korda klahvi ☰ või klahve ∧, ∨, kuni kuvatakse ikoon .
- ▶ Kinnitage valik klahviga **Ok**.

Kui isepuhastumine töötab, kuvatakse siseüksuse näidikul tähist **CL**. Isepuhastumine lõpeb automaatselt 20 kuni 45 minuti pärast.

3.8.7 Wind avoid me (õhuvoo möödasuunamise funktsioon)

See funktsioon väldib õhuvoo otse kehale suunamist.

- ▶ Vajutage mitu korda klahvi ☰ või klahve ∧, ∨, kuni kuvatakse ikoon .
- ▶ Kinnitage valik klahviga **Ok**.

See funktsioon on saadaval ainult jahutus-, niiskuse eemaldamise ja ventileerimisrežiimidel.

3.8.8 Lapseluku funktsioon

Kaugjuhtimispuldi klahvid saab lukustada lapselukuga.

Funktsiooni aktiveerimiseks:

- ▶ Vajutage samal ajal klahve **Turbo** ja **Sleep** 5 sekundit. Kaugjuhtimipuldi näidikul on sümbol .

Funktsiooni inaktiveerimiseks:

- ▶ Vajutage samal ajal klahve **Turbo** ja **Sleep** 3 sekundit. Sümbol kustub kaugjuhtimispuldilt.

3.8.9 Superionisaator (puhta õhu funktsioon)

Kui see funktsioon on valitud, lastakse vool läbi siseüksuse sisemise komponendi ja vabastatud ioonid paisatakse ruumi, et võidelda õhus levivate saasteallikatega nagu hallitus, viirused ja allergeenid, ning aidata parendada siseruumi õhu kvaliteeti.

- ▶ Vajutage selle funktsiooni aktiveerimiseks klahvi . Kaugjuhtimipuldi näidikul on sümbol .

Funktsioonist väljumine:

- ▶ Vajutage uuesti klahvi .

3.8.10 Võimsuse juhtimine

Järgmised võimuse juhtimise[1] valikud on saadaval. Võimsuse juhtimiseks saab kahe suvandi puhul vähendada seadme energiakulu:

- **Võimsuse juhtimine** (100%): tavarežiim (väljumine võimsuse juhtimise funktsioonist)
- **Võimsuse juhtimine** (75%): vähendab energiakulu 25% võrra
- **Võimsuse juhtimine** (50%): vähendab energiakulu 50% võrra

Soovitud võimsuse juhtimise suvandi valimiseks:

- ▶ Vajutage mitu korda klahvi ☰ või klahve ∧, ∨, kuni kuvatakse .
- ▶ Kinnitage klahviga **Ok**.
- ▶ Vajutage klahve ∧ ja ∨ ning valige soovitud võimsuse juhtimise tase (100%, 75%, 50%).
- ▶ Kinnitage klahviga **Ok**.

Võimsuse juhtimise funktsiooni saab valida ainult jahutusrežiimil.

1) Võimsuse juhtimise funktsioon ei ole saadaval multi-split-süsteemis.

3.8.11 Laiendatud tööfunktsioonid

- ▶ Vajutage nuppu **Set**.
- ▶ Valige funktsioon nupuga **Set** võinuppudega ∧, ∨.
  - – = puhkerežiimi funktsioon
  - – = järgimisfunktsioon
  - – = traadita juhtimisfunktsioon
- ▶ Kinnitage valik nupuga **OK**.

Funktsiooni lõpetamine:

- ▶ Korrake samme otsast peale.

Õhu endale suunamise funktsioon (Follow Me)

Funktsioon aktiveerib kaugjuhtimispuldi praeguses asukohas, et mõõta temperatuuri 3-minutiliste intervallidena. Siseüksust juhitakse nüüd nende mõõteväärtuste järgi.

- ▶ Vajutage mitu korda klahvi ☰ või klahve ∧ ja ∨, kuni kuvatakse ikoon .
- ▶ Kinnitage valik klahviga **Ok**.

Õhu endale suunamise funktsioon on saadaval ainult jahutus-, kütmis- ja automaatsel režiimil.

Unerežiim

Selle funktsiooni eesmärk on säästa energiat ooteaegadel. Tunni pärast hakkab seade kütma või jahutama väiksema intensiivsusega. Selleks muudetakse seatud temperatuuri 1 °C võrra. Kahe tunni pärast muudetakse seatud temperatuuri veel 1 °C võrra. Siis püsib see uuel temperatuuril.

Funktsiooni aktiveerimiseks:

- ▶ Vajutage unerežiimi klahvi **Sleep**. Kaugjuhtimipuldi näidikul on sümbol .

Funktsiooni inaktiveerimiseks:

- ▶ Vajutage uuesti unerežiimi klahvi Sleep või see lülitub välja 8 tundi pärast unerežiimil töötamist. Sümbol kustub kaugjuhtimispuldilt.

See funktsioon pole saadaval kuivatus- ja ventileerimisrežiimidel.

Kaugjuhitav funktsioon

Selle funktsiooni eesmärk on luua ühendus WLANi kaudu. Kui seade ei kuva funktsiooni:

- ▶ Vajutage mitu korda klahvi ☰ või klahve ∧ ja ∨, kuni kuvatakse .
- ▶ Kinnitage valik klahviga **Ok**.

4 Hooldus

ETTEVAATUST

Elektrilöögist või liikuvatest osadest tingitud oht

- ▶ Enne mistahes hooldustööde alustamist tuleb elektritoide lahti ühendada.
- ▶ Siin loetlemata hooldustöid tohib lasta teha ainult volitatud hooldustöökojas.

4.1 Patareide vahetamine

Teil on vaja kaht AAA-suurusega patareid. Taaslaetavate patareide kasutamine pole soovitatav.

- ▶ Võtke patareipesa kaas ära (→ pilt 5).
- ▶ Pange uued patareid sisse, jälgides õiget poolust.
- ▶ Pange patareipesa kaas taas peale.

4.2 Seadme ja kaugjuhtimispuldi puhastamine

TEATIS

Seadme kahjustamine asjatundmatu puhastamise korral!

- ▶ Ärge pritsige ega valage seadmele vett.
- ▶ Ärge kasutage kuuma vett, küürimispulbrit ega tugevaid lahusteid.

- ▶ Pühkige siseseadet ja kaugjuhtimispulti puhastamiseks pehme lapiga.
- ▶ Laske välisseadet puhastada ainult selleks volitatud ettevõttel.

4.3 Õhufiltri puhastamine

TEATIS

Õhufilter võib otsese päikesekiirguse mõjul deformeeruda.

- ▶ Õhufiltrit ei tohi jätta otsese päikesekiirguse kätte.

Kontrollida ja vajaduse korral puhastada õhufiltrit iga 2 nädala järel. Puhastada alati enne ja pärast pikemaks ajaks väljalülitamist.

- ▶ Avada õhu sisselaskevõre.
- ▶ Võtta õhufilter välja.
- ▶ Puhastada õhufilter tolmuimejaga või pesta õhufiltrit vee ja neutraalse puhastusvahendiga ning lasta varjulises kohas kuivada.

Kui filtrit pestakse veega, siis peab õhu sisselaskevõre väliskülg olema suunatud alla ja veejoast eemale, tolmuimejaga puhastamisel üles ja tolmuimeja poole.

4.4 Pikemaks ajaks seisma jätmine

Enne pikemaks ajaks seisma jätmist:

- ▶ Puhastage õhufilter.
- ▶ Aktiveerige siseseadme isepuhastus nupuga **Clean**.
- ▶ Pärast isepuhastust lülitage ventilaatorirežiim sisse, kuni siseseade on kuiv.
- ▶ Lülitage siseseade välja ja lahutage elektritoitest.
- ▶ Võtke patareid kaugjuhtimispuldist välja.
- ▶ Kaitske seadmeid tolmu eest.

5 Tõrkepõhjuste otsing

5.1 Näitudega tõrked (Self diagnosis functionSelf diagnosis function)

Kui töö ajal tekib tõrge, siis vilguvad LED-tuled pikema aja jooksul või kuvatakse näidikul tõrkekoodi (nt EH 02).

Kui tõrge esineb üle 10 minuti jooksul:

- ▶ Lahutage korraks elektritoide ja lülitage siseseade uuesti sisse.

Kui tõrget ei õnnestu kõrvaldada:

- ▶ Võtke ühendust klienditeenindusega ning teatage rikkekood ja seadme andmed.

5.2 Näiduta tõrked

Kui töö ajal tekib tõrkeid, mida ei saa kõrvaldada, toimige järgmiselt:

- ▶ Helistage klienditeenindusse ning teatage tõrkest ja seadme andmed.

Tõrge	Võimalik põhjus
Siseseadme võimsus liiga väike	Temperatuur on seatud liiga kõrgeks või liiga madalaks.
	Õhufilter on määrdunud ja tuleb puhastada.
	Ebasoodne keskkonnamõju siseseadmele, nt seadmete õhuavade ees olevate takistuste, ruumis lahtiste uste/akende või ruumis oleva võimsa soojusallika tõttu.
	Müravaba režiim on aktiveeritud ja takistab täisvõimsusel kasutamist.
Siseseade ei lülitu sisse.	Siseseadmel on kaitsemehhanism ülekoormuse vastu. Võib kuluda 3 minutit, enne kui siseseadme saab uuesti käivitada.
	Kaugjuhtimispuldi patareid on tühjad.
	Taimer on sisse lülitatud.
Töörežiim lülitub jahutuselt või kütmiselt ventilaatorirežiimile.	Siseseade muudab külmumise vältimiseks töörežiimi.
	Seadistatud temperatuur on ajutiselt saavutatud.
Siseseade tekitab valget udu.	Niisketes piirkondades võib ruumiõhu ja klimatiseeritud õhu vaheline suur temperatuurierinevus tekitada valget udu.
Sise- ja välisseade tekitavad valget udu.	Kui pärast automaatset sulatust hakkab kohe tööle kütterežiim, võib suurenenud õhuniiskuse tõttu tekkida valge udu.
Sise- ja välisseade teevad müra.	Siseseadmes võib tekkida sisisev heli siis, kui õhuvooluvõre asendit lähtestatakse.
	Kerge sisin töö ajal on normaalne. Seda tekitab külmaaine voolamine.
	Kriuksuv heli võib tekkida seetõttu, et seadme metall- ja plastosad paisuvad või kahanevad kütmise/jahutamise ajal.
	Välisseade teeb töö ajal mitmesuguseid muid helisid, mis on normaalne.
Sise- või välisseade paiskab välja tolmu.	Kui seade on kaua aega ilma kinni katmata seisnud, võib sinna koguneda tolm.
Ebameeldiv lõhn töö ajal.	Seadmesse võib sattuda õhust ebameeldivaid lõhnu, mida seade edasi levitab.
	Õhufilter võib olla hallitanud ja tuleb puhastada.
Välisseadme ventilaator ei tööta pidevalt.	Optimaalse kasutamise jaoks reguleeritakse ventilaatorit erinevalt.
Kasutamine on ebaregulaarne või ettenägematu või siseseade ei reageeri.	Mobiilisaatjate häired ja välised signaalivõimendid võivad siseseadet mõjutada. ► Lahutage siseseade veidikeseks ajaks elektritoitest ja käivitage uuesti.
Õhujuhtimisplaat või õhuvoolulamell ei liigu õigesti.	Õhujuhtimisplaati või õhuvoolulamelli reguleeriti käsitsi või ei ole need õigesti paigaldatud. ► Lülitage siseseade välja ja kontrollige, kas komponendid on õigesti fikseerunud. ► Lülitage siseseade sisse

Tab. 56

6 Keskkonna kaitsmine, kasutuselt kõrvaldamine

Keskkonnakaitse on üheks Bosch-grupi ettevõtete töö põhialuseks. Toodete kvaliteet, ökonoomsus ja loodushoid on meie jaoks võrdväärse tähtsusega eesmärgid. Loodushoiu seadusi ja normdokumente järgitakse rangelt.
Keskkonna säästmiseks kasutame parimaid võimalikke tehnilisi lahendusi ja materjale, pidades samal ajal silmas ka ökonoomsust.

Pakend

Pakendid tuleb saata asukohariigi ümbertöötlussüsteemi, mis tagab nende optimaalse taaskasutamise.
Kõik kasutatud pakkematerjalid on keskkonnasäästlikud ja taaskasutatavad.

Vana seade

Vanad seadmed sisaldavad materjale, mida on võimalik taaskasutusse suunata.
Konstruktsiooniosi on lihtne eraldada. Plastid on vastavalt tähistatud. Nii saab erinevaid komponente sorteerida, taaskasutusse anda või kasutuselt kõrvaldada.

Vanad elektri- ja elektroonikaseadmed



See sümbol tähendab, et toodet ei tohi koos muude jäätmetega utiliseerida, vaid tuleb töötlemise, kogumise, taaskasutamise ja kasutuselt kõrvaldamise jaoks viia jäätmekogumispunktidesse.

Sümbol kehtib riikidele, millel on elektroonikaromude eeskirjad, nt normdokumentatsioon Euroopa direktiiv 2012/19/EÜ elektri- ja elektroonikaseadmetest tekkinud jäätmete kohta. Need eeskirjad seavad raamtingimused, mis kehtivad erinevates riikides vanade elektroonikaseadmete tagastamisele ja taaskasutamisele.

Kuna elektroonikaseadmed võivad sisaldada ohtlikke materjale, tuleb need vastutustundlikult taaskasutada, et muuta võimalikud keskkonnakahjud ja ohud inimtervisele võimalikult väikseks. Peale selle on elektroonikaromude taaskasutus panus looduslike ressursside säästmisesse.

Lisateabe saamiseks vanade elektri- ja elektroonikaseadmete keskkonnasõbraliku kasutuselt kõrvaldamise kohta pöörduge kohapealse pädeva ametiasutuse, teie jäätmekäitlusettevõtte või edasimüüja poole, kellel toote ostsite.

Lisainfot leiate:
www.bosch-homecomfortgroup.com/en/company/legal-topics/weee/

Akud

Akud ei tohi sattuda majapidamisjäätmete hulka. Kasutatud akud tuleb utiliseerida kohalikus kogumissüsteemis.

Külmaagens R32



Seade sisaldab fluoritud kasvuhoonegaasi R32 (globaalse soojendamise potentsiaal 675[1)]) mõõdukalt tuleohtlik ja madala mürgisusega (A2L või A2).

Seadmes olev kogus on märgitud seadme välismooduli andmekleebisele.

Külmaaine on keskkonnaohtlik ning see tuleb kokku koguda ja kasutuselt kõrvaldada eraldi.

1) Euroopa parlamendi ja nõukogu 7. veebruari 2024 MÄÄRUSE (EL) nr 573/2024 VI LISA alusel.

7 Andmekaitsedeklaratsioon



Meie, **Robert Bosch OÜ, Kesk tee 10, Jüri alevik, 75301 Rae vald, Harjumaa, Estonia**, töötleb toote- ja paigaldusteavet, tehnilisi andmeid ja ühenduse andmeid, sideandmeid, toote registreerimisandmeid ja kliendiajaloo andmeid, et pakkuda toote funktsionaalsust (artikli 6 lõige 1, lõik 1 b IKÜM), et täita meie toodete jälgimise kohustust ja tooteohutuse huvides (artikli 6 lõige 1, lõik 1 f IKÜM), et kaitsta meie õigusi seoses garantiid ja toote registreerimist puudutavate küsimustega (artikli 6 lõige 1, lõik 1 f IKÜM), et analüüsida meie toodete müüki ning et esitada individuaalset ja tootega seotud teavet ja pakkumisi (artikli 6 lõige 1, lõik 1 f IKÜM). Selliste teenuste pakkumiseks nagu müügi- ja turundusteenused, lepingute haldamine, maksete töötlemine, programmeerimine, andmete haldamine ja infotelefoniteenused, võime volitada väliseid teenusepakkujaid ja/või Boschi sidusettevõtteid ning edastada neile andmeid. Teatud juhtudel, kuid ainult siis, kui on tagatud piisav andmekaitse, saab isikuandmeid edastada adressaatidele väljaspool Euroopa Majanduspiirkonda. Soovi korral antakse lisateavet. Meie andmekaitsevolinikuga saate ühendust võtta järgmisel aadressil: Datenschutzbeauftragter, Informationssicherheit und Datenschutz (C/ISP), Robert Bosch GmbH, Postfach 30 02 20, 70442 Stuttgart, DEUTSCHLAND.

Teil on õigus viidata artikli 6 lõikele 1, lõik 1 f IKÜM põhinevalt teie isikuandmete töötlemisest igal ajal keelduda põhjustel, mis tulenevad teie konkreetsest olukorrast, või otsese reklaami eesmärgil. Oma õiguste kasutamiseks võtke meiega ühendust aadressil **DPO@bosch.com**. Lisateabe saamiseks järgige palun QR -koodi.

Inhoudsopgave

1 Toelichting bij de symbolen en veiligheidsinstructies 65
1.1 Symboolverklaringen 65
1.1.1 Veiligheidsvoorschriften 65
1.2 Algemene veiligheidsvoorschriften 65
1.3 Aanwijzingen bij dit voorschrift 66

2 Gegevens betreffende het product 67
2.1 Conformiteitsverklaring 67
2.2 Technische gegevens afstandsbediening 67
2.3 Bedrijfstemperatuurbereik 67
2.4 Tweelingcombinatie 67
2.5 Gebruik met multi-split-airconditioner 67

3 Bediening 67
3.1 Overzicht eenheid 67
3.2 Display binneneenheid 67
3.3 Overzicht afstandsbediening 67
3.4 Gebruik van de afstandsbediening 68
3.5 Instellen hoofdbedrijfsmodus 68
3.6 Geheugen louvrepositie 68
3.7 Timer instellen 68
3.8 Overige functies 69
3.8.1 Instellen van de zwenkfunctie 69
3.8.2 Instellen van de luchtgeleidingsfunctie 69
3.8.3 Omschakelen display en alarmzoemer (Mute Mode) 69
3.8.4 Functie energiebesparing 69
3.8.5 Silent Mode 69
3.8.6 Turbo koelen/Turbo verwarmen 69
3.8.7 Wind avoid me (indirecte luchtstroomfunctie) 70
3.8.8 Functie kinderslot 70
3.8.9 Super ionisator (verse-luchtfunctie) 70
3.8.10 Vermogensregeling 70
3.8.11 Bijkomende bedieningsfuncties 70

4 Onderhoud 71
4.1 Vervangen van de batterijen 71
4.2 Reiniging toestel en afstandsbediening 71
4.3 Reinigen van het luchtfilter 71
4.4 Voor langere perioden buiten bedrijf stellen 71

5 Storingen verhelpen 71
5.1 Storingen met weergave (Self diagnosis functionSelf diagnosis function) 71
5.2 Storingen zonder weergave 71

6 Milieubescherming en recyclage 73

7 Aanwijzing inzake gegevenbescherming 73

1 Toelichting bij de symbolen en veiligheidsinstructies

1.1 Symboolverklaringen

Waarschuwingen

Bij waarschuwingen worden signaalwoorden aan het begin van een waarschuwing gebruikt om de soort en de ernst van de gevolgen aan te geven indien de maatregelen ter voorkoming van het gevaar niet worden opgevolgd.

De volgende signaalwoorden zijn vastgelegd en kunnen in dit document worden gebruikt:

GEVAAR

GEVAAR betekent dat zwaar tot levensgevaarlijk lichamelijk letsel kan ontstaan.

WAARSCHUWING

WAARSCHUWING betekent dat zwaar tot levensgevaarlijk persoonlijk letsel kan ontstaan.

VOORZICHTIG

VOORZICHTIG betekent dat licht tot middelzwaar persoonlijk letsel kan ontstaan.

OPMERKING

OPMERKING betekent dat materiële schade kan ontstaan.

Belangrijke informatie

Belangrijke informatie, zonder gevaar voor mens of materialen, wordt met het getoonde info-symbool gemarkeerd.

1.1.1 Veiligheidsvoorschriften

Symbool	Betekenis
	Waarschuwing betreffende brandbare substantie: het R32 koelmiddel dat wordt gebruikt in dit product is een gas met lage brandbaarheid en lage toxiciteit (A2L of A2).
	Draag veiligheidshandschoenen tijdens de installatie- en onderhoudswerkzaamheden.
	Het onderhoud door gekwalificeerd personeel moet worden uitgevoerd aan de hand van de instructies in het servicehandboek.
	Volg de instructies van de gebruikershandboek voor het gebruik.

Tabel 57

1.2 Algemene veiligheidsvoorschriften

⚠ Instructies voor de doelgroep

Deze bedieningshandleiding is bedoeld voor de gebruiker van de airconditioning. De instructies in alle installatierelevante handleidingen moeten worden aangehouden. Indien deze niet worden aangehouden

kunnen materiële schade, lichamelijk letsel en zelfs levensgevaar ontstaan.

- ▶ Lees de bedieningshandleiding van alle componenten van de installatie voor de bediening en bewaar deze zorgvuldig.
- ▶ Neem de veiligheidsinstructies en waarschuwingsaanwijzingen in acht.

⚠ Correct gebruik

De binneneenheid is bedoeld voor de installatie in een gebouw met aansluiting op een buiteneenheid en andere systeemcomponenten, bijvoorbeeld regelaars.

De buiteneenheid is bedoeld voor de installatie buiten een gebouw met aansluiting op een binneneenheid of -eenheden en andere systeemcomponenten, bijvoorbeeld regelaars.

De airconditioning is alleen bedoeld voor commercieel/huishoudelijk gebruik waarbij temperatuurafwijkingen ten opzichte van de ingestelde schakelpunten geen schade kunnen veroorzaken aan levende wezens of materiaal. De airconditioning is niet geschikt om gewenste absolute luchtvochtigheidsniveaus nauwkeurig te regelen.

Elk ander gebruik is niet toegestaan. Schade resulterend uit misbruik valt niet onder de aansprakelijkheid.

De airconditioning mag met name niet worden gebruikt in een natte ruimte zoals een badkamer of waskamer.

Voor installatie op speciale locaties (ondergrondse garages, mechanische ruimten, balkons of andere semi-open bereiken):

- ▶ Controleer eerst de voorwaarden voor de installatielocatie in de technische documentatie.

⚠ Algemene gevaren door het koelmiddel

- ▶ Dit toestel is met koelmiddel gevuld. Koelmiddelgas kan bij contact met vuur giftige gassen vormen.
- ▶ Laat de installatie regelmatig door een erkend installateur inspecteren en onderhouden.
- ▶ Wanneer vermoeden van ontsnappend koelmiddel bestaat, de ruimte grondig ventileren en een erkende vakman inschakelen.

⚠ Aanpassingen en herstellingen

Verkeerde aanpassingen aan de airconditioning of andere delen van de installatie kunnen persoonlijk letsel en/of materiële schade tot gevolg hebben.

- ▶ Laat de werkzaamheden alleen uitvoeren door een erkend vakman.
- ▶ Voer geen veranderingen uit aan de buiteneenheid, binneneenheid of andere onderdelen van de airconditioning.
- ▶ Koppel voor uitvoeren van alle onderhoudswerkzaamheden de airconditioning los van de stroomvoorziening.

⚠ Aanwijzingen betreffende de omgang met de installatie

Verkeerd gebruik van de airconditioning kan uw gezondheid in gevaar brengen.

- ▶ Het lichaam niet gedurende langere tijd direct aan de luchtstroom blootstellen.
- ▶ Voor zuigelingen, kinderen, oudere mensen, bedlegerige of gehandicapte mensen waarborgen, dat de kamertemperatuur geschikt is voor de personen die zich in de ruimte bevinden.
- ▶ Steek nooit objecten in het toestel. U kunt gewond raken.

Verkeerd omgaan met het toestel kan vermindering van het vermogen, materiële schade of lichamelijk letsel tot gevolg hebben.

- ▶ Blokkeer de luchtinlaten en luchtuitlaten van de toestellen niet.
- ▶ Sluit deuren en ramen tijdens het gebruik.
- ▶ Bescherm de binneneenheid tegen binnendringen van water.
- ▶ Controleer het montageframe van de buiteneenheid regelmatig op slijtage en goede bevestiging.
- ▶ Oefen geen gewicht uit op de buiteneenheid, bijvoorbeeld door voorwerpen of personen.
- ▶ Houd stof, damp en vochtigheid in de opstellingsruimte van de binneneenheid tot een minimum beperkt.
- ▶ Gebruik geen licht ontvlambare gassen in de nabijheid van de toestellen, bijvoorbeeld uit spuitbussen.
- ▶ Wanneer iets met de airconditioning niet in orde lijkt te zijn (bijvoorbeeld brandlucht, defecte kabel), stop dan direct met het bedrijf en ontkoppel de stroomvoorziening.

⚠ Veiligheid van huishoudelijke en soortgelijke elektrische apparaten

Ter voorkoming van gevaar door elektrische apparatuur gelden conform EN 60335-1 de volgende instructies:

“Dit toestel kan door kinderen vanaf 8 jaar en ouder en door personen met verminderde fysische, sensorische of mentale capaciteiten of gebrek aan ervaring en kennis worden gebruikt, wanneer deze onder toezicht staan of voor wat betreft het veilig gebruik van het toestel zijn geïnstrueerd en de daaruit resulterende gevaren begrijpen. Kinderen mogen niet met het toestel spelen. Reiniging en gebruikersonderhoud mogen niet door kinderen zonder toezicht worden uitgevoerd.”

“Wanneer de netaansluitkabel wordt beschadigd, moet deze door de fabrikant of haar servicedienst of een gekwalificeerde persoon worden vervangen, om gevaar te vermijden.”

1.3 Aanwijzingen bij dit voorschrift

Afbeeldingen vindt u verzameld aan het eind van deze handleiding. De tekst bevat verwijzingen naar de afbeeldingen.

De producten kunnen afhankelijk van het model afwijken van de weergave in deze handleiding.

2 Gegevens betreffende het product

2.1 Conformiteitsverklaring

Dit product voldoet qua constructie en werking aan de Europese en nationale vereisten.

CE Met de CE-markering wordt de conformiteit van het product met alle toepasbare EU-voorschriften bevestigd, welke samenhangen met het aanbrengen van deze markering.

De volledige tekst van de conformiteitsverklaring is via internet beschikbaar: www.bosch-homecomfort.be.

2.2 Technische gegevens afstandsbediening

Stroomtoevoer	2 AAA batterijen
Signaalbereik	8 m
Toegestane omgevingstemperatuur :	16… 30 °C

Tabel 58 Technische gegevens afstandsbediening

2.3 Bedrijfstemperatuurbereik

	Kamertemperatuur	Buitentemperatuur
Koeling	16 … 32 °C	-15… 50 °C
Verwarming	0 … 30 °C	-15… 24 °C
Ontvochtiging	10… 32 °C	

Tabel 59

De ingebouwde beveiliging voorkomt dat het toestel werkt bij temperaturen die buiten voornoemd bereik liggen.

Wanneer de luchtvochtigheid hoger is dan 80%, kan condensatie ontstaan aan de
luchtuitlaat. Om dit te voorkomen, open de verticale ventilatiekleppen zo ver mogelijk (verticaal ten opzicht van de vloer) en stel een hoog ventilatorvermogen in.

2.4 Tweelingcombinatie

Deze toestellen kunnen worden geïnstalleerd als zogenaamde tweelingcombinatie. In dit geval zijn de volgende functies uitgeschakeld:

- Energiebesparingsfunctie **ECO** en **GEAR**
- Zelfreiniging (I clean 56° C)
- Functie indirecte luchtstroomfunctie (Wind avoid me)

2.5 Gebruik met multi-split-airconditioner

De binneneenheid kan worden gebruikt in een systeem met multi-split-airconditioners In dit geval zijn de volgende functies uitgeschakeld:

- Energiebesparingsfuncties **Save+** en **Power control**
- Zelfreiniging (I clean 56° C)
- Geluidsreductie (Silent Mode)
- Handmatig bedrijf
- Lekdetectie koelmiddel
- Automatisch energiezuinig bedrijf in stand-bybedrijf (1 W standby)

3 Bediening

3.1 Overzicht eenheid

Overzicht binneneenheid (CL5001iU 4CC …)

Legenda bij afb. 1:

[1] Condenspomp (voor condensafvoer van de binneneenheid)
[2] Condensslang
[3] Weergave
[4] Inlaat retourlucht
[5] Luchtinlaat
[6] Luchtuitlaat

3.2 Display binneneenheid

CL5000iL 4C …

Legenda bij afb. 2:

[1] Storingsindicator
[2] Verbinding WLAN[1)] actief
[3] Bedrijfsindicatie voorverwarming en ontdooiing
[4] Toestandsindicatie
[5] Bedrijfsindicatie timer
[6] LED-display
[7] Elektrische wandhangende cv-toestellen

3.3 Overzicht afstandsbediening

Toetsen op afstandsbediening

→ afb. 3

Pos.	Toets	Functie
1		het in- en uitschakelen
		Bedrijfsmodus instellen
		Besparingsmodus
2		Menu
	Ok	Bevestig keuze
		Instellen schakelklok
		Temperatuur verhogen
		Temperatuur verlagen
3		Ventilatortoerental
		Draai verticaal/horizontaal
		Super ionisator
	Turbo	Turbomodus
	Silent	Stil bedrijf
	Sleep	nachtbedrijf
		Kinderslot

Tabel 60 Toetsen op afstandsbediening

Display afstandsbediening

→ afb. 4

Pos.	Symbool	Toelichting
1		Bedrijfsmodus: automatische modus
		Bedrijfsmodus: koelmodus
		Bedrijfsmodus: cv-bedrijf
		Bedrijfsmodus: droogmodus
		Bedrijfsmodus: ventilatormodus

1) Alleen leverbaar als toebehoren met IP-gateway.

Pos.	Symbool	Toelichting
2		Ingestelde temperatuur
		Tijdklok AAN
		Tijdklok UIT
		Signaal verzenden
		Kinderslot
		Batterijniveau
	°C / °F / %RV	Waarde display: toont de ingestelde temperatuur, % of relatieve vochtigheid en schakelklok.
		Stil bedrijf
		Ventilatortoerental
		Ventilatiemodus auto
		Ventilatiemodus turbo
3		nachtbedrijf
		Super ionisator
		I clean 56° C
		Volg mij
		Led-display en alarmzoemer aan/uit
		Vermogensregeling
		Besparingsmodus
		Draadloze bedieningsfuncties display
		Vleugel (luchtgeleidingsfunctie, niet leverbaar voor deze eenheid)

Tabel 61 Symbolen in het display van de afstandsbediening

3.4 Gebruik van de afstandsbediening

Het signaalbereik is 8 m. In de weg staande objecten of het gebruik van bepaalde TL-lampen in dezelfde ruimte kan de overdracht van het signaal beïnvloeden.

- ▶ Afstandsbediening op het signaalontvangstvenster van het toestel richten en de gewenste toets indrukken.
  Het toestel genereert een pieptoon, wanneer het een signaal ontvangt.

OPMERKING

De optimale werking van de afstandsbediening kan constant worden beïnvloed.

- ▶ Afstandsbediening niet blootstellen aan direct zonlicht.
- ▶ Afstandsbediening niet in de buurt van een verwarming laten liggen.
- ▶ Afstandsbediening beschermen tegen vocht en schokken.

3.5 Instellen hoofdbedrijfsmodus

Eenheid AAN/UIT

- ▶ Druk op de toets ⏻ om de eenheid aan of uit te schakelen:
  De eenheid start in de bedrijfsmodus die actief was bij het uitschakelen. Ter beveiliging van het toestel kan het toestel pas na verloop van tijd worden ingeschakeld.

Instellingen kunnen ook worden uitgevoerd wanneer het toestel is uitgeschakeld. De eenheid slaat de instellingen op en behoudt deze ook in geval van uitval van de voedingsspanning.

Na uitschakeling blijft het toestel in de stand-bymodus. Een automatische energiebesparingsmodus wordt ingeschakeld in de stand-bymodus dankzij intelligente Aan/Uit-technologie (1 W standby).

Na een uitval van de voedingsspanning herstart de eenheid automatisch. Dit kan leiden tot tegenstrijdige waarden op de displays die tijdens bedrijf automatisch worden opgelost.

Automatisch bedrijf

In automatisch bedrijf schakelt de eenheid automatisch tussen verwarmings- en koelmodus om de gewenste temperatuur te behouden.

- ▶ Druk de toets ⇄ in, tot het display Auto toont.
- ▶ Kies de gewenste temperatuur met de toetsen ∧ en ∨.

Het ventilatortoerental kan niet worden ingesteld in automatisch bedrijf.

Koelbedrijf

- ▶ Druk de toets ⇄ in, tot het display ❄ toont.
- ▶ Kies de gewenste temperatuur met de toetsen ∧ en ∨.
- ▶ Druk op de toets 🌀 tot de gewenste luchtsnelheid is bereikt.

Ventilatiemodus

- ▶ Druk de toets ⇄ in, tot het display 🌀 toont.
- ▶ Druk op de toets 🌀 tot het gewenste ventilatortoerental is bereikt.

De temperatuur kan niet worden ingesteld of weergegeven in de ventilatormodus.

Droogmodus

- ▶ Druk de toets ⇄ herhaaldelijk in tot 💧 op het display verschijnt.

Het ventilatortoerental kan niet worden ingesteld in droogmodus.

Cv-bedrijf

- ▶ Druk de toets ⇄ herhaaldelijk in tot ☼ op het display verschijnt.
- ▶ Kies de gewenste temperatuur met de toetsen ∧ en ∨.
- ▶ Druk op de toets 🌀 tot het gewenste ventilatortoerental is bereikt.

Wanneer de buitentemperatuur zeer laag is, kan het verwarmingsvermogen van de airconditioning onvoldoende zijn. Wij adviseren een aanvullende warmteproducent aan te sluiten.

3.6 Geheugen louvrepositie

Wanneer het toestel herstart na uitval van de voedingsspanning, keren de louvres automatisch terug naar daarvoor ingestelde positie.

Na de instelling mag de hoek van de louvres niet te klein zijn, omdat anders condenswater kan worden gevormd en in het toestel druipt.

3.7 Timer instellen

De timers ON en OFF kunnen worden ingesteld tussen 0 en 24 uur, met intervallen van 30 minuten voor de eerste 10 uur, daarna met intervallen van 1 uur. Als er 0 uur is ingesteld, wordt de timer geannuleerd.

De on-timer instellen

- ▶ Druk op de toets 🕒 tot het symbool ON verschijnt.

▶ Druk op de toets ∧ of ∨ om de gewenste tijd in te stellen.
De instelling wordt kort daarna toegepast.

De off-timer instellen

▶ Druk op de toets ◷ tot het symbool ◷ OFF verschijnt.
▶ Druk op de toets ∧ of ∨ om de gewenste tijd in te stellen.
De instelling wordt kort daarna toegepast.

Timer annuleren

▶ Druk op de toets ◷ om de bijbehorende timer te selecteren.
▶ Stel in op 0,0 uur.
De timer wordt na korte tijd geannuleerd.

Timers combineren

De twee timers kunnen tegelijkertijd worden ingesteld. Beide timers kunnen zo geprogrammeerd worden dat ze voor de andere worden geactiveerd

▶ Stel de on-timer en off-timer in.
De instellingen worden automatisch gecombineerd.

Huidige tijd	13:00
Instelling op ON-timer	4,0 h
Instelling op OFF-timer	8,5 h
Inschakeltijd	17:00
Uitschakeltijd	21:30

Tabel 62 Voorbeeld

U kunt de on- en off-timer niet programmeren zodat het toestel op verschillende temperaturen of met andere instellingen werkt.

3.8 Overige functies

3.8.1 Instellen van de zwenkfunctie

OPMERKING

Wanneer de louvre in de laagste positie blijft tijdens het koelen gedurende een langere periode, kan condensaat worden gevormd. Handmatig instellen van de louvres veroorzaakt storingen.

▶ Gebruik alleen de afstandsbediening om de louvre in te stellen.

De zwenkfunctie kan worden geactiveerd in de verticale of de horizontale stand.

Automatische verticale zwenkfunctie (omhoog/omlaag)

▶ Druk op de toets .
Op de afstandsbediening verschijnt het symbool .

Om de automatische zwenkmodus uit te schakelen:

▶ De toets opnieuw indrukken.

3.8.2 Instellen van de luchtgeleidingsfunctie

▶ Druk op de **Vleugel**-toets tot de gewenste louvre is geselecteerd.
De instellingen veranderen in de volgende volgorde:

Symbool	Volgorde
	-1
	-2
	-3
	-4
	-0

Tabel 63

-0 geeft aan dat alle 4 louvres zijn geselecteerd.

3.8.3 Omschakelen display en alarmzoemer (Mute Mode)

Om het display op de binneneenheid en de alarmzoemer om te schakelen:

▶ Druk herhaaldelijk op de toets ☰ of toetsen ∧, ∨ tot het pictogram wordt getoond.
▶ Bevestig de keuze met de toets **Ok**.

Om de actuele kamertemperatuur weer te geven:

▶ Druk 5 seconden lang op de toets **Silent**.

Voor weergave van de ingestelde temperatuur:

▶ Houd de toets **Silent** ingedrukt gedurende 5 seconden.

3.8.4 Functie energiebesparing

De volgende energiebesparingsfunctie kan op het toestel worden geselecteerd:

Besparen

De eenheid vermindert automatisch het energiegebruik terwijl de gewenste kamertemperatuur wordt vastgehouden.

▶ Druk op de toets om deze functie te activeren.
Op de afstandsbediening verschijnt het symbool .

De functie **Save** kan alleen worden geselecteerd in de koelmodus.

Door drukken op de toets stopt het **Besparen**.

3.8.5 Silent Mode

Deze functie vermindert het geluid dat wordt geproduceerd door de binnen- en buiteneenheid tijdens bedrijf. Dit is met name 's nachts van belang, wanneer u rekening wilt houden met de buren.

▶ Druk op de toets **Silent**, om deze functie te kiezen.
Op de afstandsbediening verschijnt het symbool .

Verlaten van de functie:

▶ De toets **Silent** opnieuw indrukken.
Het symbool op de afstandsbediening verdwijnt.

Het ventilatortoerental van de binneneenheid wordt naar het minimum niveau verlaagd. Wanneer een hoger ventilatortoerental voor de binneneenheid wordt ingesteld, wordt de silent-functie uitgeschakeld.

Wanneer de eenheid in de silent-modus is, kan het zijn dat het niet mogelijk is om het gewenste koel-/verwarmingsvermogen te bereiken, omdat de compressor in de buiteneenheid op een lage frequentie werkt.

3.8.6 Turbo koelen/Turbo verwarmen

Wanneer Turbo-koelen/Turbo-verwarmen actief is, werkt de binneneenheid gedurende 30 minuten op maximaal vermogen om de ruimte snel te verwarmen of te koelen.

▶ Turbo koelen: schakel de koelmodus in en druk op de toets **Turbo**.
▶ Turbo verwarmen: schakel het cv-bedrijf in en druk op de toets **Turbo**.
Op de afstandsbediening verschijnt het symbool .

Verlaten van de functie:

▶ De toets **Turbo** opnieuw indrukken.
Het symbool op de afstandsbediening verdwijnt.

Deze functie is alleen beschikbaar in de koel- en verwarmingsmodus.

I clean 56° C

De eenheid heeft een zelfreinigingsfunctie voor de warmtewisselaar van de binneneenheid. De zelfreinigingsfunctie verwijdert vuil, schimmel en vet dat onplezierige geuren kan veroorzaken. Het werkt door automatische bevriezen, snel ontdooien van de vervuiling en door vervolgens de warmtewisselaar te drogen waardoor de vervuiling effectief wordt verwijderd.

- ▶ Druk herhaaldelijk op de toets ☰ of toetsen ∧, ∨ tot het pictogram ✧ wordt getoond.
- ▶ Bevestig de keuze met de toets **Ok**.

CL verschijnt op het display van de binneneenheid wanneer de zelfreiniging actief is. Zelfreiniging stopt automatisch na 20 tot 45 minuten.

3.8.7 Wind avoid me (indirecte luchtstroomfunctie)

Deze functie voorkomt een directe luchtstroom op het lichaam.

- ▶ Druk herhaaldelijk op de toets ☰ of toetsen ∧, ∨ tot het pictogram wordt getoond.
- ▶ Bevestig de keuze met de toets **Ok**.

De functie is alleen beschikbaar in de koelmodus, ontvochtigingsmodus en de ventilatormodus.

3.8.8 Functie kinderslot

De toetsen van de afstandsbediening kunnen worden vergrendeld met het kinderslot.

Om de functie te activeren:

- ▶ Druk tegelijkertijd gedurende 5 seconden op de toetsen **Turbo** en **Sleep**.
  Op de afstandsbediening verschijnt het symbool .

Om de functie te deactiveren:

- ▶ Druk tegelijkertijd gedurende 3 seconden op de toetsen **Turbo** en **Sleep**.
  Het symbool op de afstandsbediening verdwijnt.

3.8.9 Super ionisator (verse-luchtfunctie)

Wanneer deze functie is gekozen, wordt een interne component van de binneneenheid bekrachtigd en vrijgegeven ionen worden door de ruimte verspreid om in de lucht aanwezige vervuiling zoals schimmels, virussen en allergenen te bestrijden en de binnenluchtkwaliteit te verbeteren.

- ▶ Druk op de toets om deze functie te activeren.
  Op de afstandsbediening verschijnt het symbool .

Verlaten van de functie:

- ▶ De toets opnieuw indrukken.

3.8.10 Vermogensregeling

De volgende vermogensregeling[1] opties zijn beschikbaar. Twee van de vermogensregelingsopties kunnen worden geselecteerd om het energieverbruik van het toestel te reduceren:

- **Vermogensregeling** (100%): normaal bedrijf (verlaten functie vermogensregeling)
- **Vermogensregeling** (75%): verminder stroomverbruik met 25%
- **Vermogensregeling** (50%): verminder stroomverbruik met 50%

Om de gewenste optie vermogensregeling te kiezen:

- ▶ Druk herhaaldelijk op de toets ☰ of toetsen ∧, ∨ tot het wordt getoond.
- ▶ Bevestig de keuze met de toets **Ok**.
- ▶ Druk op de toetsen ∧ en ∨ en kies de gewenste vermogensregeling (100%, 75%, 50%).
- ▶ Bevestig de keuze met de toets **Ok**.

De functie **Vermogensregeling** kan alleen worden geselecteerd in de koelmodus.

3.8.11 Bijkomende bedieningsfuncties

- ▶ Druk de toets **set** in.
- ▶ Druk op de toets **Set** of de toetsen ∧, ∨ om de functie te selecteren.
  - – = functie Sleep-modus
  - – = functie volg mij
  - – = functie draadloze bediening
- ▶ Bevestig de keuze met de toets **OK**.

Verlaten van de functie:

- ▶ Herhaal de stappen hierboven.

Volg mij-functie (Follow Me)

Deze functie activeert de afstandsbediening op de huidige locatie om de temperatuur te meten met intervallen van 3 minuten. De binneneenheid wordt nu geregeld gerelateerd aan deze metingen.

- ▶ Druk herhaaldelijk op de toets ☰ of de toetsen ∧ en ∨ tot het pictogram wordt getoond.
- ▶ Bevestig de keuze met de toets **Ok**.

De functie Volg mij is alleen beschikbaar in de koelmodus, verwarmingsmodus en automatische modus.

Nachtbedrijf

Het doel van deze functie is energiebesparing tijdens de stille uren. Na een uur gaat het toestel minder intensief verwarmen of koelen. Daarvoor wordt de streeftemperatuur met 1 °C veranderd. Na twee uur, verandert de streeftemperatuur nogmaals met 1 °C. Daarna blijft deze nieuwe temperatuur behouden.

Om de functie te activeren:

- ▶ Druk de toets **Nachtbedrijf** in.
  Op de afstandsbediening verschijnt het symbool .

Om de functie te deactiveren:

- ▶ Druk opnieuw op de toets nachtbedrijf of na 8 uur bedrijf in nachtbedrijf.
  Het symbool op de afstandsbediening verdwijnt.

Deze functie is niet beschikbaar in de droog- en ventilatormodus.

Functie draadloze bediening

Het doel van deze functie is verbinding maken via WLAN. Wanneer de eenheid de functie niet weergeeft:

- ▶ Druk herhaaldelijk op de toets ☰ of de toetsen ∧ en ∨ tot wordt getoond.
- ▶ Bevestig de keuze met de toets **Ok**.

1) De functie vermogensregeling is niet beschikbaar in het multisplit systeem.

4 Onderhoud

VOORZICHTIG

Gevaar door elektrische schokken of bewegende onderdelen

- ▶ Schakel de stroomtoevoer uit voordat u onderhoudswerkzaamheden uitvoert.
- ▶ Laat alle onderhoudswerkzaamheden die hier niet vermeld staan, uitvoeren door een erkende installateur.

4.1 Vervangen van de batterijen

U heeft 2 AAA batterijen nodig. Gebruik van oplaadbare batterijen wordt afgeraden.

- ▶ Neem batterijdeksel weg (→ afb. 5).
- ▶ Plaats nieuwe batterijen, let op de polariteit.
- ▶ Plaats het deksel weer.

4.2 Reiniging toestel en afstandsbediening

OPMERKING

Schade aan het toestel door verkeerde reiniging!

- ▶ Niet direct met water bespuiten of begieten.
- ▶ Geen heet water, schuurpoeder of krachtig oplosmiddel gebruiken.

- ▶ Binneneenheid en afstandsbediening voor de reiniging met een zachte doek afvegen.
- ▶ Buiteneenheid alleen door een erkend vakman laten reinigen.

4.3 Reinigen van het luchtfilter

OPMERKING

Het luchtfilter kan in direct zonlicht vervormen.

- ▶ Stel het luchtfilter niet bloot aan direct zonlicht.

Controleer het luchtfilter elke 2 weken en reinig dit indien nodig. Altijd reinigen voor en na de buitenbedrijfstelling gedurende langere periodes.

- ▶ Open het luchtinlaatrooster.
- ▶ Verwijder het luchtfilter.
- ▶ Reinig het luchtfilter met een stofzuiger of was deze met warm water en een mild reinigingsmiddel en laat het in de schaduw drogen.

Wanneer u het filter met water reinigt, moet de buitenkant van het luchtinlaatrooster naar beneden wijzen weg van de waterstraal en bij reinigen met de stofzuiger moet deze naar boven wijzen in de richting van de stofzuiger.

4.4 Voor langere perioden buiten bedrijf stellen

Voordat de eenheid voor langere perioden buiten bedrijf wordt gesteld:

- ▶ Reinig het luchtfilter.
- ▶ Activeer de zelfreinigingsfunctie van de binneneenheid met de toets **Clean**.
- ▶ Schakel na de zelfreiniging ventilatorbedrijf in totdat de binneneenheid droog is.
- ▶ Schakel de binneneenheid uit en koppel de stroomtoevoer los.
- ▶ Haal de batterijen uit de afstandsbediening.
- ▶ Bescherm de toestellen tegen stof.

5 Storingen verhelpen

5.1 Storingen met weergave (Self diagnosis functionSelf diagnosis function)

Wanneer een storing optreedt tijdens bedrijf, knipperen de leds gedurende een langere periode of wordt een foutcode op het display getoond (bijv. EH 02).

Wanneer een storing langer dan 10 minuten aanwezig is:

- ▶ Ontkoppel kortstondig de stroomvoorziening en schakel de binneneenheid weer in.

Als de storing aanhoudt:

- ▶ Contact opnemen met de servicedienst en de storingscode en de toestelgegevens doorgeven.

5.2 Storingen zonder weergave

Wanneer tijdens bedrijf storingen optreden die niet kunnen worden opgelost:

- ▶ Contact opnemen met de servicedienst en de storingscode en de toestelgegevens doorgeven.

Storing	Mogelijke oorzaak
Het vermogen van de binneneenheid is te laag.	Temperatuur is te hoog of te laag ingesteld.
	Luchtfilter is vervuild en moet worden gereinigd.
	Ongunstige omgevingsomstandigheden voor de binneneenheid bijv. de ventilatie-openingen van het toestel worden geblokkeerd, deuren/ramen in de ruimte zijn open of de ruimt bevat krachtige warmtebronnen.
	Stil bedrijf is ingeschakeld en voorkomt gebruik van het volle vermogen.
De binneneenheid schakelt niet in.	De binneneenheid heeft een veiligheidsmechanisme dat overbelasting voorkomt. Het kan tot 3 minuten duren, voordat de binneneenheid kan worden herstart.
	De batterijen van de afstandsbediening zijn leeg.
	De schakelklok in ingeschakeld.
De bedrijfsmodus verandert van koelen of verwarmen naar ventilatormodus.	De binneneenheid verandert de bedrijfsmodus om ijsvorming te voorkomen.
	De ingestelde temperatuur is voorlopig bereikt.
Er komt witte damp uit de binneneenheid.	In vochtige regio's kan witte damp verschijnen wanneer er een aanmerkelijk temperatuurverschil heerst tussen de binnenlucht en de airconditioninglucht.
Witte damp komt uit de binneneenheid en buiteneenheid.	Wanneer het cv-bedrijf wordt geactiveerd direct na automatisch ontdooien, kan dit witte damp veroorzaken vanwege het hogere vochtigheidsniveau.
Er kom geluid uit de binneneenheid en buiteneenheid.	Er kan een suizend geluid hoorbaar zijn in de binneneenheid wanneer de positie van het luchtstroomrooster wordt teruggezet.
	Een zacht sissend geluid is tijdens bedrijf normaal. Dit wordt veroorzaakt door het stromend koelmiddel.
	Er kunnen kraak- en piepgeluiden te horen zijn, omdat de metalen en kunststof delen uitzetten of samentrekken tijdens verwarmen/koelen.
	De buiteneenheid maakt ook een aantal andere geluiden tijdens bedrijf en dat is normaal.
Er kom stof uit de binneneenheid en buiteneenheid.	Stof kan zich ophopen in de toestellen wanneer deze gedurende langere tijd worden uitgeschakeld en niet worden afgedekt.
Onaangename geur tijdens het gebruik.	Onaangename geuren kunnen de toestellen binnendringen en worden verspreid.
	Er kan schimmelvorming zijn op het luchtfilter dat daarom moet worden gereinigd.
De ventilator van de buiteneenheid draait niet continu.	Een variabele ventilatorregeling wordt gebruikt om optimale bedrijf te waarborgen.
Het bedrijf is onregelmatig of onvoorspelbaar of de binneneenheid reageert niet.	De binneneenheid kan worden beïnvloed door interferentie van mobiele radiomasten of externe signaalversterkers. ▶ Ontkoppel de binneneenheid kortstondig van de stroomvoorziening en herstart het.
Luchtklep of louvres bewegen niet correct.	Luchtklep of louvres zijn handmatig ingesteld of zijn niet correct geïnstalleerd. ▶ Schakel de binneneenheid uit en controleer of de componenten correct zijn opgesteld. ▶ Schakel de binneneenheid in.

Tabel 64

6 Milieubescherming en recyclage

Milieubescherming is een ondernemingsprincipe van de Bosch-groep. Kwaliteit van de producten, rendement en milieubescherming zijn even belangrijke doelen voor ons. Wetten en voorschriften op het gebied van de milieubescherming worden strikt gerespecteerd.
Ter bescherming van het milieu gebruiken wij, rekening houdend met bedrijfseconomische gezichtspunten, de best mogelijke techniek en materialen.

Verpakking

Voor wat de verpakking betreft nemen wij deel aan de nationale verwerkingssystemen, die een optimale recycling waarborgen.
Alle gebruikte verpakkingsmaterialen zijn milieuvriendelijk en kunnen worden hergebruikt.

Gebruikte toestellen

Gebruikte toestellen bevatten waardevolle materialen, die kunnen worden hergebruikt.
De diverse modules kunnen gemakkelijk worden gedemonteerd. Synthetische materialen zijn als zodanig gemarkeerd. Modules kunnen daarom op samenstelling worden gesorteerd en doorgegeven voor recycling of afvoeren.

Afgedankte elektrische en elektronische apparatuur



Dit symbool betekent, dat het product niet samen met ander afval mag worden afgevoerd, maar voor behandeling, inzameling, recycling en afvoeren naar de daarvoor bedoelde verzamelplaatsen moet worden gebracht.

Dit symbool geldt voor landen met voorschriften op het gebied van verschroten van elektronica, bijv. de "Europese richtlijn 2012/19/EG betreffende oude elektrische en elektronische apparaten". In deze voorschriften is het kader vastgelegd voor de inlevering en recycling van oude elektronische apparaten in de afzonderlijke landen.

Aangezien elektronische toestellen gevaarlijke stoffen kunnen bevatten, moeten deze op verantwoorde wijze worden gerecycled om mogelijke milieuschade en gevaren voor de menselijke gezondheid tot een minimum te beperken. Bovendien draagt het recyclen van elektronisch schroot bij aan het behoud van natuurlijke hulpbronnen.

Voor meer informatie over het milieuvriendelijke afvoeren van afgedankte elektrische en elektronische apparatuur kunt u contact opnemen met de plaatselijke autoriteiten, uw afvalverwerkingsbedrijf of de verkoper bij wie u het product hebt gekocht.

Meer informatie vindt u hier:
www.bosch-homecomfortgroup.com/en/company/legal-topics/weee/

Batterijen

Batterijen mogen niet met het huishoudelijk afval worden afgevoerd. Verbruikte batterijen moeten via de voorgeschreven inzamelingssystemen worden afgevoerd.

R32-koelmiddel



Het toestel bevat het gefluoreerde gas R32 (aardopwarmingsvermogen 675[1)]), dat licht ontvlambaar en weinig toxisch is (A2L of A2).

De aanwezige hoeveelheid is vermeld op het typeplaatje van de buitenunit.

Het koelmiddel is gevaarlijk voor het milieu en moet afzonderlijk worden verzameld en afgevoerd.

1) Gebaseerd op BIJLAGE VI bij VERORDENING (EU) nr. 573/2024 van het Europees Parlement en de Raad van 7 februari 2024.

7 Aanwijzing inzake gegevenbescherming



Wij, **Bosch Thermotechnology n.v./s.a., Zandvoortstraat 47, 2800 Mechelen, België** verwerken product- en installatie-informatie, technische en verbindingsgegevens, communicatiegegevens, productregistratie- en historische clientgegevens voor het voorzien in productfunctionaliteit (art. 6 (1) regel 1 (b) AVG / UK GDPR), om te voldoen aan de verplichting tot producttoezicht en om redenen van productveiligheid en -beveiliging (art. 6 (1) regel 1 (f) AVG / UK GDPR), voor het beschermen van onze rechten met betrekking tot garantie en productregistratie (art. 6 (1) regel 1 (f) AVG / UK GDPR) en voor het analyseren van de distributie van onze producten en het voorzien in individuele informatie en aanbiedingen in relatie tot het product (art. 6 (1) regel 1 (f) AVG / UK GDPR). Om verkoop- en marketingdiensten, contractmanagement, betalingsverkeer, programmering, datahosting en hotline-diensten te kunnen leveren, kunnen we gegevens in opdracht geven en overdragen aan externe dienstverleners en/of aan Bosch gelieerde ondernemingen. In bepaalde situaties, maar alleen als een correcte bescherming van de persoonsgebonden gegevens is gewaarborgd, kunnen persoonlijke gegevens worden overgedragen naar partijen buiten de Europese Economische Ruimte en het Verenigd Koninkrijk. Meer informatie is verkrijgbaar op aanvraag. U kunt contact opnemen met onze functionaris voor gegevensbescherming via: Data Protection Officer, Information Security and Privacy (C/ISP), Robert Bosch GmbH, Postfach 30 02 20, 70442 Stuttgart, DUITSLAND.

U hebt het recht om, op gronden die verband houden met uw specifieke situatie of wanneer persoonsgegevens worden verwerkt voor marketingdoeleinden, op elk willekeurig moment bezwaar te maken tegen de verwerking van uw persoonsgegevens, gebaseerd op art. 6 (1) regel 1 (f) AVG / UK GDPR. Neem voor het uitoefenen van uw recht contact met ons op via **privacy.ttgb@bosch.com** Voor meer informatie, scan de QR-code.

Sommaire

1 Explication des symboles et mesures de sécurité 74
1.1 Explications des symboles 74
1.1.1 Informations de sécurité 74
1.2 Consignes générales de sécurité 74
1.3 Remarques relatives à cet avis 75

2 Informations sur le produit 76
2.1 Déclaration de conformité 76
2.2 Caractéristiques techniques de la commande à distance 76
2.3 Plage de températures de service 76
2.4 Combinaison double 76
2.5 Utilisation avec un climatiseur Multi-split 76

3 Utilisation 76
3.1 Présentation de l'unité 76
3.2 Écran de l'unité intérieure 76
3.3 Présentation de la télécommande 76
3.4 Utilisation de la commande à distance 77
3.5 Réglage du mode de fonctionnement principal 77
3.6 Mémorisation de la position du volet d'air 77
3.7 Régler la minuterie 78
3.8 Autres fonctions 78
3.8.1 Réglage de la fonction d'angle variable 78
3.8.2 Réglage de la fonction de guidage d'air 78
3.8.3 Changement de l'écran et de l'alarme sonore (Mute Mode) 78
3.8.4 Fonction d'économie d'énergie 78
3.8.5 Silent Mode 78
3.8.6 Puissance max froid/Puissance max chaud 79
3.8.7 Wind avoid me (fonction de flux d'air indirect) 79
3.8.8 Fonction de sécurité enfants 79
3.8.9 Super ioniseur (fonction air frais) 79
3.8.10 Power control (régulation de l'énergie) 79
3.8.11 Extensions de fonctions 79

4 Entretien 80
4.1 Changer les piles 80
4.2 Nettoyage de l'appareil et de la commande à distance 80
4.3 Nettoyer le filtre à air 80
4.4 Mise hors service prolongée 80

5 Elimination des défauts 81
5.1 Défauts avec affichage (Self diagnosis functionSelf diagnosis function) 81
5.2 Défauts sans message 81

6 Protection de l'environnement et recyclage 82

7 Déclaration de protection des données 82

1 Explication des symboles et mesures de sécurité

1.1 Explications des symboles

Avertissements

Les mots de signalement au début d'un avertissement caractérisent la nature et l'importance des conséquences éventuelles si les mesures nécessaires pour éviter le danger ne sont pas respectées.

Les mots de signalement suivants sont définis et peuvent être utilisés dans le présent document :

DANGER

DANGER signale le risque d'accidents corporels graves à mortels.

AVERTISSEMENT

AVERTISSEMENT signale le risque d'accidents corporels graves à mortels.

PRUDENCE

ATTENTION indique la possibilité de dommages corporels légers à moyennement graves.

AVIS

AVIS signale le risque de dommages matériels.

Informations importantes

Les informations importantes ne concernant pas de situations à risques pour l'homme ou le matériel sont signalées par le symbole d'info indiqué.

1.1.1 Informations de sécurité

Symbole	Signification
	Avertissement concernant les substances inflammables : le réfrigérant R32, utilisé dans ce produit, est un gaz faiblement inflammable et peu toxique (A2L).
	Porter des gants de protection durant l'installation et les opérations de maintenance.
	L'entretien par un spécialiste doit être effectué dans le respect des instructions du manuel de maintenance.
	Pour utiliser l'appareil, suivre les instructions du manuel d'utilisation.

Tab. 65

1.2 Consignes générales de sécurité

⚠ Consignes pour le groupe cible

Cette notice d'utilisation s'adresse à l'utilisateur du climatiseur. Les consignes de toutes les notices concernant l'installation doivent être respectées. Le non-respect peut entraîner des dommages matériels, des dommages corporels, voire la mort.

- ▶ Lire et conserver les notices d'utilisation de tous les composants de l'installation avant utilisation.
- ▶ Respecter les consignes de sécurité et d'avertissement.

⚠ Utilisation conforme à l'usage prévu

L'unité intérieure convient pour l'installation en intérieur du bâtiment avec raccordement sur une unité extérieure et d'autres composants du système, par ex. régulations.

L'unité extérieure convient pour l'installation en extérieur du bâtiment avec raccordement sur un ou plusieurs unités intérieures et d'autres composants du système, par e.x régulations.

Le conditionnement d'air n'est prévu que pour un usage privé/professionnel, lorsque les écarts de température des valeurs de consigne définies n'entraînent pas dommages corporels ou matériels. Le conditionnement d'air n'est pas conçu pour régler et maintenir avec précision l'humidité absolue de l'air souhaitée.

Toute autre utilisation n'est pas conforme. Une utilisation non conforme et tous dégâts qui en résulteraient sont exclus de la garantie.

Pour une installation sur des sites spéciaux (parking souterrain, pièces techniques, balcon ou sur toute surface semi-ouverte) :

- Tenez compte tout d'abord des exigences requises pour le lieu d'installation mentionnées dans la documentation technique.

⚠ Risques généraux dus au réfrigérant

- Cet appareil est rempli de réfrigérant. Le fluide frigorigène peut former des gaz toxiques en contact avec du feu.
- Faire inspecter et entretenir régulièrement l'installation par une entreprise qualifiée.
- En cas de soupçon de fuite de réfrigérant, aérer la pièce à fond et informer l'entreprise qualifiée.

⚠ Transformation et réparations

Les modifications non conformes sur le climatiseur peuvent entraîner des blessures et/ou des dommages matériels.

- Faire réaliser ces travaux exclusivement par une entreprise spécialisée qualifiée.
- N'effectuer aucune modification sur les unités extérieure et intérieure ni sur d'autres composants du climatiseur.
- Couper l'alimentation électrique avant d'effectuer tous types de travaux d'entretien sur le climatiseur.

⚠ Remarques concernant l'utilisation de l'installation

L'utilisation non conforme du climatiseur peut nuire à la santé.

- Ne pas soumettre le corps directement au débit d'air pendant une longue période.
- En ce qui concerne les nouveaux-nés, les enfants, les personnes âgées, les personnes alitées ou handicapées, s'assurer que la température ambiante convient aux personnes qui se trouvent dans la pièce.
- Ne jamais introduire d'objets dans l'appareil pour éviter de se blesser.

La manipulation non conforme de l'appareil peut en diminuer la puissance, voire l'endommager et blesser les personnes présentes.

- Ne pas bloquer les entrées et sorties d'air des appareils.
- Fermer les portes et les fenêtres pendant le fonctionnement.
- Éviter la pénétration d'eau dans l'unité intérieure.
- Contrôler régulièrement l'usure et la bonne fixation du support de montage de l'unité extérieure.
- Ne pas peser sur l'unité extérieure, par ex. en y posant des objets ou en s'appuyant dessus.
- Veiller à ce que la poussière, la vapeur et l'humidité soient réduites au minimum dans le local d'installation.
- Ne pas utiliser de gaz facilement inflammables à proximité des appareils, par ex. provenant des sprays.
- Si le climatiseur semble ne pas fonctionner correctement (par ex. odeur de brûlé, câble défectueux), l'arrêter immédiatement et le déconnecter.

⚠ Sécurité des appareils électriques à usage domestique et utilisations similaires

Pour éviter les risques dus aux appareils électriques, les prescriptions suivantes s'appliquent conformément à la norme EN 60335-1 :

«Cet appareil peut être utilisé par des enfants à partir de 8 ans ainsi que par des personnes aux capacités physiques, sensorielles ou mentales réduites ou dénuées d'expérience ou de connaissance, s'ils (si elles) sont correctement surveillé(e)s ou si des instructions relatives à l'utilisation de l'appareil en toute sécurité leur ont été données et si les risques encourus ont été appréhendés. Les enfants ne doivent pas jouer avec l'appareil. Le nettoyage et l'entretien ne doivent pas être exécutés par des enfants sans surveillance.»

«Si le raccordement au réseau électrique est endommagé, il doit être remplacé par le fabricant, son service après-vente ou une personne disposant d'une qualification similaire pour éviter tout danger.»

1.3 Remarques relatives à cet avis

Les illustrations sont regroupées en fin de document. Le texte contient des renvois vers les illustrations.

Selon les modèles, les produits peuvent différer des représentations figurant dans cette notice.

2 Informations sur le produit

2.1 Déclaration de conformité

La fabrication et le fonctionnement de ce produit répondent aux directives européennes et nationales en vigueur.

CE Le marquage CE prouve la conformité du produit avec toutes les prescriptions européennes légales, qui prévoient la pose de ce marquage.

Le texte complet de la déclaration de conformité est disponible sur Internet : www.bosch-homecomfort.fr.

2.2 Caractéristiques techniques de la commande à distance

Alimentation électrique	2 piles AAA
Portée du signal	8 m
Température d'ambiance admissible	16… 30 °C

Tab. 66 Caractéristiques techniques de la commande à distance

2.3 Plage de températures de service

	Température ambiante	Température extérieure
Refroidissement	16 … 32 °C	−15… 50 °C
Chauffage	0 … 30 °C	−15… 24 °C
Déshumidification	10… 32 °C	

Tab. 67

Le dispositif de protection intégré peut bloquer le fonctionnement de l'appareil si les températures se situent en dehors de la plage indiquée.

Si l'humidité de l'air est supérieure à 80 %, de la condensation peut se former au niveau de la sortie d'air.
Pour éviter cela, ouvrir les clapets d'aération verticaux autant que possible (verticalement par rapport au sol) et régler une puissance élevée sur le ventilateur.

2.4 Combinaison double

Ces dispositifs peuvent être installés sous forme de combinaison double. Dans ce cas, les fonctions suivantes sont désactivées :

- Fonctions d'économie d'énergie **ECO** et **ENGRENAGE**
- Auto-nettoyage (I clean 56° C)
- Fonction de débit d'air indirect (Wind avoid me)

2.5 Utilisation avec un climatiseur Multi-split

L'unité intérieure peut être utilisée dans un système avec groupe extérieur Multi-split. Dans ce cas, les fonctions suivantes sont désactivées :

- Fonctions d'économie d'énergie **Save+** et **Power control** (régulation de l'énergie)
- Auto-nettoyage (I clean 56° C)
- Réduction du bruit (Silent Mode)
- Mode manuel
- Détection de fuite de réfrigérant
- Mode économie d'énergie automatique en mode veille (1 W standby)

3 Utilisation

3.1 Présentation de l'unité

Présentation de l'unité intérieure (CL5001iU 4CC …)
Légende de la fig. 1:

[1] Pompe de relevage des condensats (pour évacuer les condensats de l'unité intérieure)
[2] Tuyau des condensats
[3] Ecran
[4] Entrée reprise air vicié
[5] Reprise
[6] Sortie d'air

3.2 Écran de l'unité intérieure

CL5000iL 4C …
Légende de la figure 2:

[1] Témoin de fonctionnement d'alarme
[2] Connexion WLAN[1)] active
[3] Affichage du préchauffage et du dégivrage
[4] Affichage d'état
[5] Indicateur du programmateur
[6] Affichage LED
[7] Appareil de chauffage électrique

3.3 Présentation de la télécommande

Touches de la télécommande

→ Fig. 3

Pos.	Touche	Fonction
1		Marche/Arrêt
		Définir le mode de fonctionnement
		Mode éco
2		Menu
	Ok	Confirmation de la sélection
		Réglage de la minuterie
		Augmentation de la température
		Abaissement de la température
3		Vitesse du ventilateur
		Balayage vertical/horizontal
		Super ioniseur
	Turbo	Mode Turbo
	Silencieux	Mode silencieux
	Nuit	Mode nuit
		Sécurité enfants

Tab. 68 Touches de la télécommande

Écran de la télécommande

→ Fig. 4

Pos.	Symbole	Définition
1		Mode de fonctionnement : mode automatique
		Mode de fonctionnement : mode refroidissement
		Mode de fonctionnement : mode chauffage
		Mode de fonctionnement : mode déshumidification
		Mode de fonctionnement : mode ventilateur

1) Uniquement disponible comme accessoire avec passerelle IP.

Pos.	Symbole	Définition
2		Température de consigne
		Programmateur ON
		Programmateur OFF
		Transmission de signal
		Sécurité enfants
		Niveau de charge des piles
	°C/ °F/ %HR	Affichage de valeur : affiche la température de consigne, le taux d'humidité relative de l'air et la minuterie.
		Mode silencieux
		Vitesse du ventilateur
		Mode Auto ventilateur
		Mode puissance max. ventilateur
3		Mode nuit
		Super ioniseur
		I clean 56° C
		Follow Me
		Affichage LED et alarme sonore marche/arrêt
		Power control (régulation de l'énergie)
		Mode éco
		Affichage de la fonctionnalité de contrôle à distance
		Pale (fonction de guidage d'air ; non disponible pour cette unité)

Tab. 69 Symboles sur l'écran de la télécommande

3.4 Utilisation de la commande à distance

La portée du signal est de 8 m. Les objets mal placés ou l'utilisation de certaines lampes fluorescentes dans la même pièce peut influencer la transmission du signal.

- Orienter la commande à distance vers l'écran de réception du signal et appuyer sur la touche souhaitée.
  L'appareil émet un bip lorsqu'il reçoit un signal.

AVIS

Le bon fonctionnement de la commande à distance peut être entravé durablement.

- Ne pas soumettre la commande à distance à la lumière solaire directe.
- Ne pas laisser la commande à distance à proximité d'un chauffage.
- Protéger la commande à distance de l'humidité et des chocs.

3.5 Réglage du mode de fonctionnement principal

Mettre en marche/Arrêter l'unité

- Appuyer sur la touche ⏻ pour allumer ou éteindre l'unité :
  L'unité démarre dans le mode de fonctionnement défini ou s'éteint. Pour protéger l'unité, elle ne peut être remise en marche qu'après un certain temps.

Il est également possible de faire des réglages lorsque l'unité est éteinte. L'unité enregistre les réglages et les conserve même en cas de panne de courant.

Après la mise hors service, l'unité reste en mode veille. Une technologie intelligente de marche/arrêt active un mode économies d'énergie automatique en mode veille (1 W standby).

Suite à une coupure de courant, l'unité redémarre automatiquement. Cela peut entraîner l'affichage de valeurs conflictuelles sur les écrans, qui se résolvent automatiquement pendant le fonctionnement.

Mode automatique

En mode automatique, l'unité permute automatiquement entre les modes Chauffage et Refroidissement pour conserver la température choisie.

- Appuyer à plusieurs reprises sur la touche ⇄ jusqu'à ce que A apparaisse à l'écran.
- Sélectionner la température requise à l'aide des touches ∧ et ∨.

La vitesse de rotation du ventilateur ne peut pas être réglée en mode automatique.

Mode refroidissement

- Appuyer à plusieurs reprises sur la touche ⇄ jusqu'à ce que ❄ apparaisse à l'écran.
- Sélectionner la température requise à l'aide des touches ∧ et ∨.
- Appuyer sur la touche ⁂ jusqu'à atteindre la vitesse de l'air requise.

Mode ventilation

- Appuyer à plusieurs reprises sur la touche ⇄ jusqu'à ce que ⁂ apparaisse à l'écran.
- Appuyer sur la touche ⁂ jusqu'à atteindre la vitesse de rotation du ventilateur requise.

La température ne peut pas être réglée ni affichée en mode ventilateur.

Mode déshumidification

- Appuyer plusieurs fois sur la touche ⇄ jusqu'à ce que 💧 apparaisse à l'écran.

La vitesse de rotation du ventilateur ne peut pas être réglée ou affichée en mode Déshumidification.

Mode chauffage

- Appuyer plusieurs fois sur la touche ⇄ jusqu'à ce que ☼ apparaisse à l'écran.
- Régler la température requise à l'aide des touches ∧ et ∨.
- Appuyer sur la touche ⁂ jusqu'à atteindre la vitesse de rotation du ventilateur requise.

Si la température extérieure est très basse, la puissance calorifique du système de climatisation risque de ne pas suffire. Nous recommandons le raccordement de sources de chaleur supplémentaires.

3.6 Mémorisation de la position du volet d'air

Lorsque l'appareil redémarre après une coupure de courant, les volets d'air reviennent automatiquement à la position précédemment réglée.

Une fois le réglage effectué, l'angle des volets d'air horizontaux ne doit pas être trop faible, car sinon du condensat risque de se former et de s'écouler à l'intérieur de l'appareil.

3.7 Régler la minuterie

Les minuteries d'activation et de désactivation peuvent être réglées de 0 à 24 heures, pour les 10 premières heures par étapes de 30 minutes, puis par étapes de 1 heure. La minuterie s'arrête si le réglage est de 0 heure.

Réglage de la minuterie d'activation

- ▶ Appuyer plusieurs fois sur la touche ⏲ jusqu'à ce que le symbole ⏲ ON apparaisse.
- ▶ Pour régler l'heure souhaitée, appuyer plusieurs fois sur la touche ∧ ou ∨.
  Le réglage est enregistré rapidement.

Régler la minuterie de désactivation

- ▶ Appuyer plusieurs fois sur la touche ⏲ jusqu'à ce que le symbole ⏲ OFF apparaisse.
- ▶ Pour régler l'heure souhaitée, appuyer plusieurs fois sur la touche ∧ ou ∨.
  Le réglage est enregistré rapidement.

Couper la minuterie

- ▶ Sélectionner la minuterie correspondante à l'aide de la touche ⏲.
- ▶ Réglage des heures
  La minuterie se désactive rapidement.

Combiner les minuteries

Les deux minuteries peuvent être réglées en même temps. Chaque minuterie peut être programmée de manière à être active avant l'autre.

- ▶ Régler la minuterie d'activation et de désactivation.
  Les réglages sont combinés automatiquement.

Heure actuelle :	13:00 h
Réglage de la minuterie d'activation	4,0 h
Réglage de la minuterie de désactivation	8,5 h
Heure d'enclenchement	17:00 h
Délai de désactivation	21:30 h

Tab. 70 Exemple

Les minuteries d'activation et de désactivation ne peuvent pas être programmées de manière à faire fonctionner l'appareil à des températures différentes ou avec d'autres réglages.

3.8 Autres fonctions

3.8.1 Réglage de la fonction d'angle variable

AVIS

Lorsque le volet d'air reste dans la position la plus basse en mode refroidissement pendant une période prolongée, de la condensation peut se former. Le réglage manuel du volet d'air peut causer des défauts.

- ▶ Utiliser uniquement la télécommande pour régler le volet d'air.

La fonction angle variable peut être activée dans la position verticale ou horizontale.

Mode balayage vertical automatique (haut/bas)

- ▶ Appuyer sur la touche .
  La télécommande affiche le symbole .

Pour annuler le mode balayage vertical automatique :

- ▶ Appuyer à nouveau sur la touche .

3.8.2 Réglage de la fonction de guidage d'air

- ▶ Appuyer sur la touche **Pale** jusqu'à ce que le volet d'air souhaité soit sélectionné.
  Le réglage change dans l'ordre suivant :

Symbole	Séquence
	-1
	-2
	-3
	-4
	-0

Tab. 71

-0 indique que les 4 volets d'air ont été sélectionnés.

3.8.3 Changement de l'écran et de l'alarme sonore (Mute Mode)

Pour activer ou désactiver l'écran sur l'unité intérieure et l'alarme sonore :

- ▶ Appuyer plusieurs fois sur la touche ☰ ou sur les touches ∧, ∨ jusqu'à ce que l'icône s'affiche.
- ▶ Valider la sélection avec la touche **Ok**.

Pour afficher la température ambiante actuelle :

- ▶ Appuyer sur la touche **Silent** et la maintenir enfoncée pendant 5 secondes.

Pour afficher la température de consigne :

- ▶ Appuyer et maintenir la touche **Silent** pendant environ 5 secondes.

3.8.4 Fonction d'économie d'énergie

La fonction d'économie d'énergie suivante peut être sélectionnée sur l'appareil :

Save

L'unité réduit automatiquement la consommation d'énergie tout en maintenant la température ambiante souhaitée.

- ▶ Pour activer cette fonctionnalité, appuyer sur la touche .
  La télécommande affiche le symbole .

La fonction **Save** peut être sélectionnée uniquement en mode refroidissement.

Appuyer sur la touche entraînera l'arrêt du fonctionnement de la fonction **Save**.

3.8.5 Silent Mode

Cette fonction réduit les bruits émis par les unités intérieure et extérieure pendant leur fonctionnement. Cela représente un atout, en particulier la nuit pour ne pas déranger les voisins.

- ▶ Appuyer sur la touche **Silent** pour activer cette fonction.
  La télécommande affiche le symbole .

Quitter la fonction :

- ▶ Appuyer à nouveau sur la touche **Silent**.
  Le symbole disparaît de la télécommande.

La vitesse de rotation du ventilateur de l'unité intérieure est réduite au minimum. La fonction de mode silencieux est désactivée lorsqu'une vitesse de rotation du ventilateur supérieure de l'unité intérieure est réglée.

Lorsque l'unité est en fonctionnement silencieux, il n'est pas possible d'atteindre la puissance frigorifique/calorifique requise car le compresseur de l'unité extérieure fonctionne à faible fréquence.

3.8.6 Puissance max froid/Puissance max chaud

Lorsque Puissance max froid/Puissance max chaud est activée, l'unité intérieure fonctionne à puissance maximale pendant 30 minutes pour rapidement réchauffer ou refroidir la pièce.

- ▶ Puissance max froid : activer le mode Refroidissement et appuyer sur la touche **Turbo**.
- ▶ Puissance max chaud : activer le mode Chauffage et appuyer sur la touche **Turbo**.
  La télécommande affiche le symbole .

Quitter la fonction :

- ▶ Appuyer à nouveau sur la touche **Turbo**.
  Le symbole disparaît de la télécommande.

Cette fonction est disponible uniquement dans les modes Refroidissement et Chauffage.

I clean 56° C

L'unité dispose d'une fonction d'autonettoyage pour l'échangeur de l'unité. La fonction d'autonettoyage élimine la poussière, la moisissure et la graisse à l'origine de mauvaises odeurs. Son fonctionnement repose sur le givrage automatique, le dégivrage rapide et le séchage de l'échangeur , ce qui permet d'éliminer efficacement ces impuretés.

- ▶ Appuyer plusieurs fois sur la touche ou sur les touches ∧, ∨ jusqu'à ce que l'icône s'affiche.
- ▶ Valider la sélection avec la touche **Ok**.

CL apparaît sur l'écran de l'unité intérieure lorsque l'autonettoyage est en cours. L'autonettoyage s'arrête automatiquement après 20 à 45 minutes.

3.8.7 Wind avoid me (fonction de flux d'air indirect)

Cette fonction permet d'éviter un flux d'air direct .

- ▶ Appuyer plusieurs fois sur la touche ou sur les touches ∧, ∨ jusqu'à ce que l'icône s'affiche.
- ▶ Valider la sélection avec la touche **Ok**.

La fonction est disponible uniquement dans le mode Refroidissement, le mode Déshumidification et le mode ventilation.

3.8.8 Fonction de sécurité enfants

Les touches de la télécommande peuvent être verrouillées à l'aide de la sécurité enfants.

Pour activer la fonction :

- ▶ Appuyer simultanément sur les touches **Turbo** et **Sleep** pendant 5 secondes.
  La télécommande affiche le symbole .

Pour désactiver la fonction :

- ▶ Appuyer simultanément sur les touches **Turbo** et **Sleep** pendant 3 secondes.
  Le symbole disparaît de la télécommande.

3.8.9 Super ioniseur (fonction air frais)

Lorsque cette fonction est sélectionnée, un composant interne de l'unité intérieure est excité et les ions libérés se dispersent dans la pièce pour contrer les polluants aériens tels que la moisissure, les virus et les allergènes, améliorant ainsi la qualité de l'air intérieur.

- ▶ Pour activer cette fonction, appuyer sur la touche .
  La télécommande affiche le symbole .

Quitter la fonction :

- ▶ Appuyer à nouveau sur la touche .

3.8.10 Power control (régulation de l'énergie)

Les options de régulation d'énergie suivantes[1] sont disponibles. Deux des options de régulation de l'énergie peuvent être sélectionnées pour réduire la consommation d'énergie de l'appareil :

- **Power control** (100 %) : fonctionnement normal (quitter la fonction Power control (régulation de l'énergie)
- **Power control** (75 %) : consommation électrique réduite de 25 %
- **Power control** (50 %) : consommation électrique réduite de 50 %

Pour sélectionner l'option de régulation d'énergie souhaitée :

- ▶ Appuyer plusieurs fois sur la touche ou sur les touches ∧, ∨ jusqu'à ce que s'affiche.
- ▶ Valider avec la touche **Ok**.
- ▶ Appuyer sur les touches ∧ et ∨ et sélectionner le niveau de régulation de l'énergie souhaité (100 %, 75 %, 50 %).
- ▶ Valider avec la touche **Ok**.

La fonction **Power control** (régulation de l'énergie) peut être sélectionnée uniquement dans le mode Refroidissement.

3.8.11 Extensions de fonctions

- ▶ Appuyer sur la touche **Set**.
- ▶ Sélectionner la fonction avec la touche **Set** ou les touches ∧, ∨.
  - – = fonction mise en veille
  - – = fonction suivez-moi
  - – = fonction commande sans fil
- ▶ Confirmer la sélection avec la touche **OK**.

Quitter la fonction :

- ▶ Répéter les étapes ci-dessus.

Fonction Follow Me (Follow Me)

La fonction prend la température depuis la sonde de la télécommande afin de mesurer la température à des intervalles de 3 minutes. L'unité intérieure est désormais commandée sur la base de ces valeurs de mesure.

- ▶ Appuyer plusieurs fois sur la touche ou sur les touches ∧ et ∨ jusqu'à ce que l'icône s'affiche.
- ▶ Valider la sélection avec la touche **Ok**.

La fonction Follow Me est disponible uniquement dans le mode Refroidissement, le mode Chauffage et le mode Auto.

1) La fonction de régulation de l'énergie n'est pas disponible dans le système Multisplit.

Mode nuit ☾

Cette fonction est destinée à économiser de l'énergie pendant les temps d'inactivité. Après une heure, le dispositif chauffe ou refroidit moins fort. Pour ce faire, la température de consigne est modifiée de 1 °C °C. Après deux heures, la température de consigne est modifiée de 1 °C °C supplémentaire. La nouvelle température est ensuite maintenue.

Pour activer la fonction :

- ▶ Appuyer sur la touche **Sleep**.
  La télécommande affiche le symbole ☾.

Pour désactiver la fonction :

- ▶ Appuyer à nouveau sur la touche Sleep ou après 8 heures de fonctionnement en mode Nuit.
  Le symbole ☾ disparaît de la télécommande.

Cette fonction n'est pas disponible dans les modes Déshumidification et Ventilateur.

Fonction de contrôle à distance ⌔

Cette fonction a pour but d'établir une connexion via WLAN. Si l'unité n'affiche pas la fonction :

- ▶ Appuyer plusieurs fois sur la touche ☰ ou sur les touches ∧ et ∨ jusqu'à ce que ⌔ s'affiche.
- ▶ Valider la sélection avec la touche **Ok**.

4 Entretien

PRUDENCE

Risque d'électrocution ou danger dû à des pièces en mouvement

- ▶ Avant tous types d'opérations de maintenance, couper l'alimentation électrique.
- ▶ Les étapes de l'entretien qui ne sont pas indiquées ici doivent être effectuées par une entreprise spécialisée.

4.1 Changer les piles

2 piles AAA sont nécessaires. L'utilisation de piles rechargeables n'est pas recommandée.

- ▶ Retirer le cache du compartiment des piles (→ fig. 5).
- ▶ Introduire les nouvelles piles et veiller à la polarité exacte.
- ▶ Remettre le cache en place.

4.2 Nettoyage de l'appareil et de la commande à distance

AVIS

Appareils endommagés suite à un nettoyage non conforme !

- ▶ Ne pas verser d'eau dessus ni éclabousser directement.
- ▶ Ne pas utiliser d'eau chaude, de poudre à récurer ou de détergents puissants.

- ▶ Pour nettoyer l'unité et la commande à distance, les essuyer avec un chiffon doux.
- ▶ L'unité extérieure ne peut être nettoyée que par un professionnel qualifié.

4.3 Nettoyer le filtre à air

AVIS

Le filtre à air peut se déformer s'il est exposé à la lumière directe du soleil.

- ▶ Ne pas exposer le filtre à air à la lumière directe du soleil.

Contrôler le filtre à air toutes les 2 semaines et le nettoyer si nécessaire. Toujours le nettoyer avant et après une mise hors service prolongée.

- ▶ Ouvrir la grille d'entrée d'air.
- ▶ Retirer le filtre à air.
- ▶ Nettoyer, rincer les filtres à air soit avec l'aspirateur soit avec de l'eau chaude et un détergent doux, puis les sécher à l'ombre.

Si le filtre est nettoyé à l'eau, le côté extérieur de la grille d'arrivée d'air doit être orienté vers le bas et ne pas entrer en contact avec le jet d'eau, lors du nettoyage avec l'aspirateur vers le bas et vers l'aspirateur.

4.4 Mise hors service prolongée

Avant une mise hors service prolongée :

- ▶ Nettoyer le filtre à air.
- ▶ Activer l'auto-nettoyage de l'unité intérieure avec la touche **Clean**.
- ▶ Après l'auto-nettoyage, enclencher le ventilateur jusqu'à ce que l'unité intérieure soit sèche.
- ▶ Désactiver l'unité intérieure et la couper de l'alimentation électrique.
- ▶ Retirer les piles de la commande à distance.
- ▶ Protéger l'appareil de la poussière.

5 Elimination des défauts

5.1 Défauts avec affichage (Self diagnosis functionSelf diagnosis function)

Si un défaut survient en cours de marche, les LED clignotent pendant un certain temps ou l'écran affiche un code de défaut (par ex. EH 02).

Si un défaut persiste pendant plus de 10 minutes :

▶ Couper l'alimentation électrique pendant un bref moment puis remettre l'unité intérieure en marche.

Si un défaut ne peut pas être éliminé :

▶ Contacter le service après-vente et indiquer le code de défaut et les paramètres de l'appareil.

5.2 Défauts sans message

Si des défauts surviennent en cours de marche, et ne peuvent pas être éliminés :

▶ Contacter le service après-vente et indiquer la panne ainsi que les caractéristiques de l'appareil.

Défaut	Cause possible
La puissance de l'unité intérieure est trop faible.	Température réglée trop haut ou trop bas.
	Le filtre à air est encrassé et doit être nettoyé.
	Influence ambiante défavorable sur l'unité intérieure, par ex. en raison d'obstacles placés devant les ouvertures d'air des appareils, de portes/fenêtres ouvertes dans la pièce ou de sources de chaleur importantes dans la pièce.
	Le fonctionnement silencieux est activé et empêche l'utilisation de la pleine puissance.
L'unité intérieure ne s'enclenche pas.	L'unité intérieure dispose d'un mécanisme de protection contre la surcharge. Le temps d'attente pour redémarrer l'unité intérieure peut prendre 3 minutes.
	Les piles de la commande à distance sont vides.
	La minuterie est activée.
Le mode passe des modes refroidissement ou chauffage au mode ventilateur.	L'unité intérieure change le mode pour éviter la formation de gel.
	La température réglée est temporairement atteinte.
L'unité intérieure génère une brume blanche.	Dans les régions humides, une forte différence de température entre l'air ambiant et l'air climatisé peut former une brume blanche.
Les unités intérieure et extérieure génèrent une brume blanche.	Si le chauffage tourne juste après le dégivrage automatique, le taux important d'humidité de l'air peut générer de la brume blanche.
Les unités intérieure et extérieure font du bruit.	L'unité intérieure peut faire du bruit lorsque la grille de circulation d'air réinitialise sa position.
	Un léger bruit de sifflement pendant la marche est normal. Il est provoqué par la circulation du réfrigérant.
	Un grincement peut provenir de la dilatation ou de la rétractation des éléments en métal ou en plastique sur l'appareil lors du chauffage/refroidissement.
	Pendant le fonctionnement, l'unité extérieure fait divers autres bruits qui sont normaux.
Les unités intérieure ou extérieure évacuent de la poussière.	Si la mise hors service dure longtemps, de la poussière peut s'accumuler dans les appareils s'ils ne sont pas recouverts.
Mauvaise odeur pendant le fonctionnement.	Des mauvaises odeurs provenant de l'air peuvent pénétrer et se répartir dans les appareils.
	Le filtre à air peut être moisi et doit être nettoyé.
Le ventilateur de l'unité extérieure tourne constamment.	Le ventilateur est régulé différemment afin d'assurer un fonctionnement optimal.
Le fonctionnement est irrégulier ou imprévisible ou l'unité intérieure ne réagit pas.	Des interférences provenant de stations de téléphonie mobile ou d'amplificateurs de signaux externes peuvent agir sur l'unité intérieure. ▶ Couper l'unité intérieure de l'alimentation électrique pendant un court instant, puis la redémarrer.
Le déflecteur d'air ou les lamelles de débit d'air ne bougent pas correctement.	Le déflecteur d'air ou les lamelles de débit d'air ont été réglés manuellement ou sont mal montés. ▶ Désactiver l'unité intérieure et vérifier si les composants sont bien enclenchés. ▶ Enclencher l'unité intérieure.

Tab. 72

6 Protection de l'environnement et recyclage

La protection de l'environnement est un principe de base du groupe Bosch .

Nous accordons une importance égale à la qualité de nos produits, à leur rentabilité et à la protection de l'environnement. Les lois et prescriptions concernant la protection de l'environnement sont strictement observées.

Pour la protection de l'environnement, nous utilisons, tout en respectant les aspects économiques, les meilleures technologies et matériaux possibles.

Emballages

En matière d'emballages, nous participons aux systèmes de mise en valeur spécifiques à chaque pays, qui visent à garantir un recyclage optimal.

Tous les matériaux d'emballage utilisés respectent l'environnement et sont recyclables.

Appareils usagés

Les appareils utilisés contiennent des matériaux qui peuvent être réutilisés.

Les composants se détachent facilement. Les matières synthétiques sont marquées. Ceci permet de trier les différents composants en vue de leur recyclage ou de leur élimination.

Anciens dispositifs électriques et électroniques



Ce symbole signifie que le produit ne doit pas être éliminé avec d'autres déchets mais doit être déposé dans un centre de collecte de déchets pour le traitement, la collecte, le recyclage et l'élimination.

Ce symbole est valable pour les pays disposant de directives sur les déchets électroniques, par ex. « Directive 2012/19/UE de l'Union Européenne relative aux déchets d'équipements électriques et électroniques ». Ces dispositions définissent le cadre règlementaire de la directive applicable pour le retour et le recyclage des appareils électroniques usés dans chaque pays.

Les appareils électroniques pouvant contenir des substances dangereuses doivent être recyclés de manière responsable afin de minimiser les risques potentiels pour l'environnement et la santé. Ainsi, le recyclage des déchets électroniques contribue à la préservation des ressources naturelles.

Pour plus d'informations concernant l'élimination écologique d'appareils électriques et électroniques usagés, contacter les autorités locales compétentes, le centre de traitement des déchets ou le revendeur du produit en question.

Pour plus d'informations :
www.bosch-homecomfortgroup.com/en/company/legal-topics/weee/

Piles

Les piles ne doivent pas être recyclées avec les ordures ménagères. Les piles usagées doivent être collectées dans les systèmes de collecte locale.

Réfrigérant R32



L'appareil contient du gaz fluoré R32 (potentiel de réchauffement global 675[1)]) inflammabilité faible et toxicité faible (A2L ou A2).

La quantité contenue est indiquée sur l'étiquette de l'unité extérieure de l'équipement.

Le réfrigérant est nocif pour l'environnement et doit être collecté et éliminé séparément.

1) Conformément à l'ANNEXE VI RÈGLEMENT (UE) n° 573/2024 du Parlement européen et du Conseil du 7 février 2024.

7 Déclaration de protection des données

Nous, **[FR] elm.leblanc S.A.S., 124-126 rue de Stalingrad, 93711 Drancy Cedex, France, [BE] Bosch Thermotechnology n.v./s.a., Zandvoortstraat 47, 2800 Mechelen, Belgique, [LU] Ferroknepper Buderus S.A., Z.I. Um Monkeler, 20, Op den Drieschen, B.P.201 L-4003 Esch-sur-Alzette, Luxembourg**, traitons les informations relatives aux produits et à l'installation, les données techniques et de raccordement, les données de communication, les données relatives à l'enregistrement des produits et à l'historique des clients pour fournir les fonctionnalités des produits (art. 6 §1.1 (b) du RGPD), pour remplir notre devoir de surveillance des produits et pour des raisons de sécurité des produits (art. 6 §1.1 (f) du RGPD), pour protéger nos droits en matière de garantie et d'enregistrement des produits (art. 6 §1.1 (f) du RGPD), et pour analyser la distribution de nos produits et pour fournir des informations et des offres personnalisées en rapport avec les produits (art. 6 §1.1 (f) du RGPD). Pour fournir des services tels que les services de vente et de marketing, la gestion des contrats, le traitement des paiements, la programmation, l'hébergement de données et les services d'assistance téléphonique, nous pouvons exploiter les données et les transférer à des prestataires de service externes et/ou à des entreprises affiliées à Bosch. Dans certains cas, mais uniquement si une protection des données appropriée est assurée, les données à caractère personnel peuvent être transférées à des destinataires en dehors de l'Espace économique européen. Des informations supplémentaires peuvent être fournies sur demande. Vous pouvez contacter notre responsable de la protection des données à l'adresse suivante : Data Protection Officer, Information Security and Privacy (C/ISP), Robert Bosch GmbH, Postfach 30 02 20, 70442 Stuttgart, ALLEMAGNE.

Conformément à l'article 6 §1.1 (f) du RGPD, vous avez le droit de vous opposer à tout moment au traitement de vos données personnelles pour des raisons liées à votre situation particulière ou si vos données sont utilisées à des fins de marketing direct. Pour exercer vos droits, contactez-nous à l'adresse suivante : **[FR] privacy.ttfr@bosch.com, [BE] privacy.ttbe@bosch.com, [LU] DPO@bosch.com**. Pour plus d'informations, scanner le QR code.

Sadržaj

1 Objašnjenje simbola i upute za siguran rad 83
1.1 Objašnjenje simbola..... 83
1.1.1 Informacije o sigurnosti 83
1.2 Opće sigurnosne upute 83
1.3 Napomene o ovim uputama..... 84

2 Podaci o proizvodu..... 85
2.1 Izjava o usklađenosti 85
2.2 Tehnički podaci daljinskog upravljača..... 85
2.3 Područje radne temperature 85
2.4 Dvojna kombinacija 85
2.5 Uporaba s multi split klima-uređajem 85

3 Rukovanje 85
3.1 Pregled jedinice 85
3.2 Zaslon unutarnje jedinice..... 85
3.3 Pregled daljinskog upravljača 85
3.4 Korištenje daljinskog upravljača 86
3.5 Postavljanje glavnog načina rada..... 86
3.6 Položaj memorije krilca 86
3.7 Postavljanje brojača vremena 86
3.8 Ostale funkcije 87
3.8.1 Postavljanje funkcije zakretanja krilaca..... 87
3.8.2 Postavljanje funkcije zračnih vodiča 87
3.8.3 Promjena prikaza na zaslonu i zvona alarma (Mute Mode) 87
3.8.4 Funkcija uštede energije..... 87
3.8.5 Silent Mode..... 87
3.8.6 Turbo hlađenje / turbo grijanje..... 87
3.8.7 Wind avoid me (funkcija neizravnog strujanja zraka) 88
3.8.8 Funkcija zaštite za djecu..... 88
3.8.9 Super ionizator (funkcija svježeg zraka) 88
3.8.10 Upravljanje potrošnjom električne energije 88
3.8.11 Napredne radne funkcije 88

4 Održavanje..... 89
4.1 Zamjena baterija..... 89
4.2 Čišćenje uređaja i daljinskog upravljača 89
4.3 Čišćenje zračnog filtra 89
4.4 Dulje stavljanje izvan pogona..... 89

5 Otklanjanje pogrešaka..... 89
5.1 Smetnje s prikazom (Self diagnosis functionSelf diagnosis function)..... 89
5.2 Smetnje bez prikaza..... 89

6 Zaštita okoliša i zbrinjavanje u otpad 91

7 Napomena o zaštiti podataka 91

1 Objašnjenje simbola i upute za siguran rad

1.1 Objašnjenje simbola

Upozorenja

Oznake opasnosti na početku upozorenja upotrebljavaju se za označavanje vrste i ozbiljnosti rizika koji postoji ako se ne poduzmu mjere za minimizaciju opasnosti.

U ovom su dokumentu definirane i mogu se upotrebljavati sljedeće oznake opasnosti:

OPASNOST

OPASNOST upućuje na to da će doći do teške ili za život opasne tjelesne ozljede.

UPOZORENJE

UPOZORENJE upućuje na to da može doći do teške ili za život opasne tjelesne ozljede.

OPREZ

OPREZ upućuje na to da može doći do lagane ili srednje teške tjelesne ozljede.

NAPOMENA

NAPOMENA upućuje na to da može doći do materijalne štete.

Važne informacije

Ovim simbolom označene su važne informacije koje ne predstavljaju opasnost za ljude ili stvari.

1.1.1 Informacije o sigurnosti

Simbol	Značenje
	Upozorenje o zapaljivim tvarima: rashladno sredstvo R32 korišteno u ovom proizvodu je blago zapaljiv, niskotoksičan plin (A2L).
	Nosite zaštitne rukavice za vrijeme instalacije i održavanja.
	Održavanje treba obavljati kvalificirana osoba prema uputama iz servisnog priručnika.
	Za rad pratite upute iz korisničkog priručnika.

tab. 73

1.2 Opće sigurnosne upute

⚠ Napomene za ciljanu grupu

Ove upute za rukovanje namijenjene su korisnicima klima-uređaja. Napomene u svim uputama relevantnima za sustav moraju se poštovati. Nepoštivanje može dovesti do materijalnih šteta i osobnih ozljeda ili opasnosti po život.

- ▶ Prije korištenja pročitajte i sačuvajte upute za rukovanje svih sastavnih dijelova sustava.

- ▶ Pridržavajte se uputa za siguran rad i upozorenja.

⚠ Namjenska uporaba

Unutarnja jedinica namijenjena je za ugradnju unutar zgrade s priključkom na vanjsku jedinicu i dodatne dijelove sustava, npr. regulator.

Vanjska jedinica namijenjena je za ugradnju izvan zgrade s priključkom na jednu ili više unutarnjih jedinica i dodatne dijelove sustava, npr. regulatori.

Klimatizacijski uređaj namijenjen je samo za komercijalnu/privatnu upotrebu, pri čemu odstupanja temperature od zadanih vrijednosti neće naštetiti živim bićima ili materijalima. Ovaj klimatizacijski uređaj nije prikladan za precizno namještanje i održavanje željene apsolutne vlažnosti.

Svaka druga primjena nije propisna. Nepravilna uporaba i pritom nastala šteta ne podliježu jamstvu.

Za instalaciju na posebnim mjestima (podzemna garaža, tehničke prostorije, balkon ili drugi poluotvoreni prostori):

- ▶ Prije svega se držite zahtjeva za mjesto instalacije u tehničkoj dokumentaciji.

⚠ Opće opasnosti rashladnog sredstva

- ▶ Ovaj je uređaj napunjen rashladnim sredstvom. Plin rashladnog sredstva može stvoriti otrovne plinove u dodiru s vatrom.
- ▶ redovito pozovite ovlaštenog stručnjaka da provjeri i održi sustav.
- ▶ Sumnjate li da istječe rashladno sredstvo, dobro prozračite prostoriju i obavijestite ovlašteni stručni servis.

⚠ Promjene i popravci

Nestručne promjene na klima-uređaju mogu uzrokovati ozljede i/ili materijalne štete.

- ▶ Radove smije izvoditi samo ovlašteni stručni servis.
- ▶ Ne vršite promjene na vanjskoj i unutarnjoj jedinici ili na drugim dijelovima klima-uređaja.
- ▶ Prije bilo kakvih radova održavanja odvojite klima-uređaj od opskrbe strujom.

⚠ Napomene o rukovanju sustavom

Pogrešna uporaba klima-uređaja može utjecati na vaše zdravlje.

- ▶ Ne izlažite tijelo dulje vrijeme izravnoj zračnoj struji.
- ▶ Nalaze li se u prostoriji dojenčad, djeca, starije osobe, osobe vezane za krevet ili invalidi, osigurajte da je temperatura u prostoriji primjerena za njih.
- ▶ Nikada ne umećite predmete u uređaj – možete se ozlijediti.

Pogrešno rukovanje uređajem može dovesti do smanjenja snage, oštećenja uređaja i ozljeda.

- ▶ Ne blokirajte ulaze i izlaze zraka na uređajima.
- ▶ Vrata i prozori trebaju biti zatvoreni tijekom rada.
- ▶ Zaštitite unutarnju jedinicu od ulaska vode.
- ▶ Redovito provjeravajte istrošenost i čvrst dosjed montažnog postolja vanjske jedinice.
- ▶ Ne opterećujte vanjsku jedinicu, npr. predmetima ili osobama.
- ▶ Prašinu, pare i vlagu u prostoru gdje je postavljena unutarnja jedinica držite na najmanjoj mogućoj mjeri.
- ▶ Ne upotrebljavajte lako zapaljive plinove u blizini uređaja, npr. iz limenki za raspršivanje.
- ▶ Ako vam se čini da nešto nije u redu s klima-uređajem (npr. miris izgaranja, neispravan kabel), odmah obustavite rad uređaja i odvojite ga od opskrbe strujom.

⚠ Sigurnost električnih uređaja za uporabu u kući i slične svrhe

Za izbjegavanje opasnosti od električnih uređaja vrijede sljedeće norme prema EN 60335-1:

„Ovaj uređaj mogu koristiti djeca od 8 godina i osobe sa ograničenim fizičkim, osjetilnim ili mentalnim sposobnostima ili nedostatkom iskustva i znanja samo ako ih se nadzire ili ako su temeljito upućeni u sigurno korištenje uređaja te stoga razumiju moguće opasnosti koje mogu nastati. Djeca se ne smiju igrati uređajem. Čišćenje i održavanje od strane korisnika ne smiju izvoditi djeca bez nadzora.“

„Ako je vod mrežnog priključka oštećen, nadomjestiti ga moraju proizvođač, služba za korisnike ili neka druga kvalificirana osoba, kako bi se izbjegle opasnosti.“

1.3 Napomene o ovim uputama

Sve se slike nalaze na kraju ovih uputa. Tekst sadrži upućivanja na slike.

Određeni modeli proizvoda mogu se razlikovati od prikaza u ovim uputama.

2 Podaci o proizvodu

2.1 Izjava o usklađenosti

Po konstrukciji i ponašanju u radu ovaj proizvod odgovara europskim i nacionalnim standardima.

CE "CE" oznaka sukladnosti potvrđuje usklađenost proizvoda sa svim primjenjivim pravnim propisima EU, koji predviđaju stavljanje te oznake.

Cjeloviti tekst EU-izjave o sukladnosti dostupan je na internetu: www.bosch-homecomfort.hr.

2.2 Tehnički podaci daljinskog upravljača

Napajanje	2 baterije AAA
Domet signala	8 m
Dopuštena temperatura okoline	16… 30 °C

tab. 74 Tehnički podaci daljinskog upravljača

2.3 Područje radne temperature

	Sobna temperatura	Vanjska temperatura
Hlađenje	16 … 32 °C	-15… 50 °C
Grijanje	0 … 30 °C	-15… 24 °C
Odvlaživanje	10… 32 °C	

tab. 75

Ugrađena zaštita može blokirati pogon uređaja kod temperatura izvan prethodno navedenog područja.

Ako vlaga zraka iznosi više od 80 %, na izlazu zraka može nastati kondenzacija. Da biste to spriječili, otvorite krilce za ispuhivanje koliko je god moguće (okomito prema tlu) i podesite visoku snagu ventilatora.

2.4 Dvojna kombinacija

Ovi uređaji mogu se instalirati kao tzv. dvojna kombinacija. U tom slučaju onemogućene su sljedeće funkcije:

- Funkcije uštede energije **ECO** i **GEAR**
- Samočišćenje (I clean 56° C)
- Funkcija neizravnog strujanja zraka (Wind avoid me)

2.5 Uporaba s multi split klima-uređajem

Unutarnja jedinica može se koristiti u sustavu s multi split klima-uređajem. U tom slučaju onemogućene su sljedeće funkcije:

- Funkcije uštede energije **Save+** i **Upravljanje potrošnjom električne energije**
- Samočišćenje (I clean 56° C)
- Smanjenje buke (Silent Mode)
- Ručni pogon
- Otkrivanje/prepoznavanje istjecanja rashladnog sredstva
- Automatsko prebacivanje u način uštede energije u stand-by režimu (1 W standby)

3 Rukovanje

3.1 Pregled jedinice

Pregled unutarnje jedinice (CL5001iU 4CC …)

Legenda za sl. 1:

[1] Pumpa za kondenzat (za odvod kondenzata iz unutarnje jedinice)
[2] Crijevo za kondenzat
[3] Zaslon
[4] Ulaz povratnog zraka
[5] Ulaz zraka
[6] Izlaz zraka

3.2 Zaslon unutarnje jedinice

CL5000iL 4C …

Legenda za sliku 2:

[1] Indikator alarma
[2] WLAN priključak[1] aktivno
[3] Pokazatelj predgrijavanja i odmrzavanja
[4] Pokazatelj statusa
[5] Indikator programatora
[6] Stanje LED indikatora
[7] Električni zidni kondenzacijski uređaj

3.3 Pregled daljinskog upravljača

Tipke na daljinskom upravljaču

→ sl. 3

Poz.	Tipka	Funkcija
1		Uključi/isključi
		Postavljanje načina rada
		Funkcija štednje energije
2		Izbornik
	Ok	Potvrda odabira
		Postavljanje tajmera
		Povećanje temperature
		Smanjenje temperature
3		Brzina ventilatora
		Zakretanje vertikalno/horizontalno
		Super ionizator
	Turbo	Turbo način rada
	Silent	Tihi način rada
	Sleep	Noćni način rada
		Dječja zaštita (zaključavanje)

tab. 76 Tipke na daljinskom upravljaču

Zaslon daljinskog upravljača

→ sl. 4

Poz.	Simbol	Objašnjenje
1		Način rada: automatski način
		Način rada: način hlađenja
		Način rada: način grijanja
		Način rada: odvlaživanje
		Način rada: način ventilatora

1) Dostupno samo kao dodatna oprema s IP-gatewayem.

Poz.	Simbol	Objašnjenje
2		Postavljanje temperature
		Tajmer uklj.
		Tajmer isklj.
		Slanje signala
		Dječja zaštita (zaključavanje)
		Razina baterije
	°C / °F / %RH	Prikaz vrijednosti: pokazuje postavljenu temperaturu, % relativnu vlažnost i tajmer.
		Tihi način rada
		Brzina ventilatora
		Automatski način rada ventilatora
		Turbo način rada ventilatora
3		Noćni način rada
		Super ionizator
		I clean 56° C
		Follow me
		LED zaslon i uključivanje/isključivanje zvona alarma
		Upravljanje potrošnjom električne energije
		Funkcija štednje energije
		Prikaz značajke bežičnog (wireless) upravljanja
		Lopatica (funkcija vođenja zraka; nije dostupno za ovu jedinicu)

tab. 77 Simboli na zaslonu daljinskog upravljača

3.4 Korištenje daljinskog upravljača

Domet signala iznosi 8 m. Prepreke na putu ili upotreba određenih fluorescentnih svjetiljki u istoj prostoriji mogu utjecati na prijenos signala.

- Usmjerite daljinski upravljač prema prozoru za prijam signala na uređaju i pritisnite željenu tipku.
  Uređaj će ispustiti zvučni signal kada primi signal.

NAPOMENA

Ispravan rad daljinskog upravljača može biti trajno narušen.

- Ne izlažite daljinski upravljač izravnom sunčevom svjetlu.
- Ne ostavljajte daljinski upravljač u blizini grijača.
- Zaštitite daljinski upravljač od vlage i udaraca.

3.5 Postavljanje glavnog načina rada

Uključivanje/isključivanje jedinice

- Za uključivanje ili isključivanje jedinice pritisnite tipku ⏻:
  Jedinica se pokreće u postavljenom načinu rada ili se isključuje. Radi zaštite jedinice, može se ponovno uključiti tek nakon nekog vremena.

Postavke se mogu odrediti i kada je jedinica isključena. Jedinica sprema postavke i zadržava ih i u slučaju nestanka struje.

Nakon isključivanja jedinica ostaje u stanju mirovanja. Automatski način rada za uštedu energije omogućen je u stanju pripravnosti zahvaljujući inteligentnoj tehnologiji uključivanja/isključivanja (1 W standby).

Nakon nestanka struje jedinica se automatski ponovno pokreće. To može dovesti do različitih očitanja na zaslonima koja se automatski usklađuju tijekom rada.

Automatski način rada

U automatskom načinu rada jedinica se automatski prebacuje između načina grijanja i hlađenja kako bi se održala željena temperatura.

- Pritišćite tipku ⟲ sve dok se A ne pojavi na zaslonu.
- Odaberite željenu temperaturu tipkama ∧ i ∨.

Brzina ventilatora ne može se podešavati u automatskom načinu rada.

Hlađenje

- Pritišćite tipku ⟲ sve dok se ❄ ne pojavi na zaslonu.
- Odaberite željenu temperaturu tipkama ∧ i ∨.
- Pritišćite tipku 🌀 dok ne dosegnete potrebnu brzinu puhanja.

Samo ventilator

- Pritišćite tipku ⟲ sve dok se 🌀 ne pojavi na zaslonu.
- Pritišćite tipku 🌀 dok ne dosegnete potrebnu brzinu ventilatora.

Temperatura se ne može podešavati niti prikazivati u načinu ventilatora.

Odvlaživanje

- Pritišćite tipku ⟲ sve dok se na zaslonu ne pojavi 💧.

Brzina ventilatora ne može se podešavati ni prikazati u načinu odvlaživanja.

Način grijanja

- Pritišćite tipku ⟲ sve dok se na zaslonu ne pojavi ☼.
- Postavite željenu temperaturu tipkama ∧ i ∨.
- Pritišćite tipku 🌀 dok ne dosegnete potrebnu brzinu ventilatora.

Ako je vanjska temperatura jako niska, učinak grijanja klimatizacijskog uređaja možda neće biti dostatan. Preporučujemo priključivanje dodatnih izvora topline.

3.6 Položaj memorije krilca

Kada se uređaj ponovno pokrene nakon nestanka struje, krilca se automatski vraćaju u prethodno postavljeni položaj.

Nakon prilagodbe kut vodoravnih krilca ne smije biti premalen jer se u suprotnom može stvoriti kondenzat i kapati u uređaj.

3.7 Postavljanje brojača vremena

Brojač vremena za uključivanje i isključivanje možete podesiti od 0 do 24 sata: za prvih 10 sati u koracima od 30 minuta, a zatim u koracima od 1 sata. Namjestite li 0 sati, brojač vremena se prekida.

Podešavanje brojača vremena za uključivanje

- Pritišćite tipku 🕒 dok se ne pojavi simbol 🕒ON.
- Pritisnite tipku ∧ ili ∨ da biste podesili željeno vrijeme.
  Nakon kraćeg vremena postavka se preuzima.

Podešavanje brojača vremena za isključivanje

- Pritišćite tipku 🕒 dok se ne pojavi simbol 🕒OFF.
- Pritisnite tipku ∧ ili ∨ da biste podesili željeno vrijeme.
  Nakon kraćeg vremena postavka se preuzima.

Prekid brojača vremena

- ▶ Tipkom ⏲ odaberite željeni brojač vremena.
- ▶ Podesite 0.0 sati.
  Nakon kraćeg vremena prekida se brojač vremena.

Kombiniranje brojača vremena

Možete istovremeno podesiti oba brojača vremena. Svaki brojač vremena možete programirati tako da se aktivira prije drugoga.

- ▶ Podesite brojač vremena za uključivanje i isključivanje.
  Postavke se automatski kombiniraju.

Aktualno vrijeme	13:00 h
Postavka brojača vremena za uključivanje	4,0 h
Postavka brojača vremena za isključivanje	8,5 h
Vrijeme uključivanja	17:00 h
Vrijeme isključivanja	21:30 h

tab. 78 Primjer

Brojač vremena za uključivanje i isključivanje ne možete programirati za rad uređaja s različitim temperaturama ili drugim postavkama.

3.8 Ostale funkcije

3.8.1 Postavljanje funkcije zakretanja krilaca

NAPOMENA

Ako krilce ostane dulje vrijeme u najnižem položaju tijekom načina hlađenja, može se stvoriti kondenzat. Podešavanje krilca rukom može uzrokovati smetnje.

- ▶ Za namještanje krilca koristite isključivo daljinski upravljač.

Funkcija zakretanja krilaca može se aktivirati u vertikalnom ili horizontalnom položaju.

Automatsko vertikalno zakretanje krilaca (gore/dolje)

- ▶ Pritisnite tipku .
  Daljinski upravljač prikazuje simbol .

Za prekid automatskog vertikalnog zakretanja krilaca:

- ▶ Ponovno pritisnite tipku .

3.8.2 Postavljanje funkcije zračnih vodiča

- ▶ Pritišćite tipku **Vane** (Lopatica) dok se ne odabere željeno krilce.
  Postavka se mijenja sljedećim redoslijedom:

Simbol	Redoslijed
	-1
	-2
	-3
	-4
	-0

tab. 79

-0 naznačuje da su odabrana sva 4 krilca .

3.8.3 Promjena prikaza na zaslonu i zvona alarma (Mute Mode)

Za uključivanje ili isključivanje zaslona na unutarnjoj jedinici i zvona alarma:

- ▶ Pritišćite tipku ☰ ili tipke ∧, ∨ sve dok se ne prikaže ikona .
- ▶ Potvrdite odabir tipkom **Ok**.

Za prikaz trenutačne sobne temperature:

- ▶ Pritisnite tipku **Silent** i držite je pritisnutom 5 sekundi.

Za prikaz postavljene temperature:

- ▶ Pritisnite tipku **Silent** i držite je pritisnutom dodatnih 5 sekundi.

3.8.4 Funkcija uštede energije

Na uređaju je moguće odabrati sljedeću funkciju uštede energije:

Save

Jedinica automatski smanjuje potrošnju električne energije i istodobno održava željenu sobnu temperaturu.

- ▶ Pritisnite tipku da biste aktivirali tu postavku.
  Daljinski upravljač prikazuje simbol .

Funkcija **Save** (Spremi) može se odabrati samo u načinu rada hlađenja.

Pritisak na tipku prekinut će način rada **Save**.

3.8.5 Silent Mode

Ta funkcija smanjuje buku koju tijekom rada emitiraju unutarnja i vanjska jedinica. To je osobito korisno noću, kada morate pokazati obzir prema svojim susjedima.

- ▶ Pritisnite tipku **Silent** da biste aktivirali tu funkciju.
  Daljinski upravljač prikazuje simbol .

Prekid funkcije:

- ▶ Ponovno pritisnite tipku **Silent**.
  Simbol na daljinskom upravljaču nestaje.

Brzina ventilatora unutarnje jedinice smanjit će se na najmanju razinu. Ako postavite veću brzinu ventilatora unutarnje jedinice, tihi će se način rada deaktivirati.

Kada je jedinica u tihom načinu rada, možda neće biti moguće postići potreban učinak hlađenja/grijanja jer kompresor u vanjskoj jedinici radi na niskoj frekvenciji.

3.8.6 Turbo hlađenje / turbo grijanje

Kada je aktivno turbo hlađenje / turbo grijanje, unutarnja jedinica radi maksimalnom snagom 30 minuta kako bi brzo zagrijala ili ohladila prostoriju.

- ▶ Turbo hlađenje: uključite način hlađenja i pritisnite tipku **Turbo**.
- ▶ Turbo grijanje: uključite način grijanja i pritisnite tipku **Turbo**.
  Daljinski upravljač prikazuje simbol .

Prekid funkcije:

- ▶ Ponovno pritisnite tipku **Turbo**.
  Simbol na daljinskom upravljaču nestaje.

Ta je funkcija dostupna samo u načinima hlađenja i grijanja.

I clean 56° C

Jedinica ima funkciju samočišćenja za izmjenjivač topline unutarnje jedinice. Funkcija samočišćenja uklanja prašinu, plijesan i masnoću koja može dovesti do neugodnih mirisa. Djeluje tako što automatski smrzava pa brzo odmrzava led, a zatim koristi vrući zrak za sušenje izmjenjivača topline, učinkovito uklanjajući te nečistoće.

- ▶ Pritišćite tipku ☰ ili tipke ∧, ∨ sve dok se ne prikaže ikona .
- ▶ Potvrdite odabir tipkom **Ok**.

Kada je samočišćenje u tijeku, na zaslonu unutarnje jedinice pojavljuje se **CL**. Samočišćenje automatski završava nakon 20 do 45 minuta.

3.8.7 Wind avoid me (funkcija neizravnog strujanja zraka)

Ta funkcija sprečava izravno puhanje zraka u tijelo.

- ▶ Pritišćite tipku ☰ ili tipke ∧, ∨ sve dok se ne prikaže ikona .
- ▶ Potvrdite odabir tipkom **Ok**.

Ta je funkcija dostupna samo u načinu hlađenja, odvlaživanja i ventilatora.

3.8.8 Funkcija zaštite za djecu

Tipke daljinskog upravljača mogu se zaključati s pomoću zaštite za djecu.

Za aktivaciju funkcije:

- ▶ Istodobno pritisnite tipke **Turbo** i **Sleep** 5 sekundi.
  Daljinski upravljač prikazuje simbol .

Za deaktivaciju funkcije:

- ▶ Istodobno pritisnite tipke **Turbo** i **Sleep** 3 sekundi.
  Simbol na daljinskom upravljaču nestaje.

3.8.9 Super ionizator (funkcija svježeg zraka)

Kada je ta funkcija odabrana, unutarnja komponenta unutarnje jedinice bit će pod naponom, a oslobođeni ioni širit će se u prostoriju kako bi neutralizirali onečišćenja koja se prenose zrakom, kao što su plijesan, virusi i alergeni, osiguravajući bolju kvalitetu zraka u zatvorenom prostoru.

- ▶ Pritisnite tipku da biste aktivirali tu funkciju.
  Daljinski upravljač prikazuje simbol .

Prekid funkcije:

- ▶ Ponovno pritisnite tipku .

3.8.10 Upravljanje potrošnjom električne energije

Dostupne su sljedeće[1] mogućnosti upravljanja potrošnjom električne energije. Dvije od opcija upravljanja potrošnjom električne energije mogu se odabrati kako bi se smanjila potrošnja električne energije uređaja:

- **Upravljanje potrošnjom električne energije** (100 %): normalni rad (izlazak iz funkcije upravljanja potrošnjom električne energije)
- **Upravljanje potrošnjom električne energije** (75 %): smanjenje potrošnje električne energije za 25 %
- **Upravljanje potrošnjom električne energije** (50 %): smanjenje potrošnje električne energije za 50 %

Da biste odabrali željenu opciju upravljanja potrošnjom električne energije:

- ▶ Pritišćite tipku ☰ ili tipke ∧, ∨ sve dok se ne prikaže .
- ▶ Potvrdite tipkom **Ok**.
- ▶ Pritisnite tipke ∧ i ∨ i odaberite željenu razinu upravljanja potrošnjom električne energije (100 %, 75 %, 50 %).
- ▶ Potvrdite tipkom **Ok**.

Funkcija **Upravljanje potrošnjom električne energije** može se odabrati samo u načinu hlađenja.

3.8.11 Napredne radne funkcije

- ▶ Pritisnite tipku **Set**.
- ▶ Odaberite funkciju tipkom **Set** ili tipkama ∧, ∨.
  - – = funkcija načina mirovanja
  - – = funkcija "slijedi me"
  - – = funkcija bežičnog upravljanja
- ▶ Odabir potvrdite tipkom **OK**.

Završetak funkcije:

- ▶ Ponovite prethodne korake.

Funkcija Prati me / "Follow me" (Follow Me)

Funkcija aktivira senzor daljinskog upravljača na trenutačnoj lokaciji kako bi se izmjerila temperatura u intervalima od 3 minute. Nakon toga unutarnja jedinica regulira se prema tim mjerenjima.

- ▶ Pritišćite tipku ☰ ili tipke ∧ i ∨ sve dok se ne prikaže ikona .
- ▶ Potvrdite odabir tipkom **Ok**.

Funkcija Prati me (Follow me) dostupna je samo u načinu hlađenja, grijanja i automatskom načinu rada.

Noćni način rada

Svrha te funkcije jest ušteda energije tijekom vremena mirovanja/spavanja. Nakon sat vremena uređaj grije ili hladi manje intenzivno. Da bi se to postiglo, postavljena temperatura mijenja se za 1 °C. Nakon dva sata postavljena temperatura mijenja se za dodatnih 1 °C. Zatim se održava nova temperatura.

Za aktivaciju funkcije:

- ▶ Pritisnite tipku **Sleep**.
  Daljinski upravljač prikazuje simbol .

Za deaktivaciju funkcije:

- ▶ Ponovno pritisnite tipku Sleep ili se sama deaktivira nakon 8 sati rada u tom načinu.
  Simbol na daljinskom upravljaču nestaje.

Funkcija nije dostupna u načinima odvlaživanja i ventilatora.

Funkcija bežičnog upravljanja (wireless)

Ta funkcija namijenjena je uspostavljanju veze putem WLAN-a. Ako jedinica ne prikazuje funkciju:

- ▶ Pritišćite tipku ☰ ili tipke ∧ i ∨ sve dok se ne prikaže .
- ▶ Potvrdite odabir tipkom **Ok**.

1) Funkcija upravljanja potrošnjom električne energije nije dostupna u multi split sustavu.

4 Održavanje

OPREZ

Opasnost od strujnog udara ili dijelova u pokretu

- ▶ Prije bilo kakvih radova održavanja prekinite opskrbu strujom.
- ▶ Korake održavanja koji ovdje nisu navedeni smije obavljati samo ovlašteni stručni servis.

4.1 Zamjena baterija

Potrebne su 2 baterije veličine AAA. Ne preporučujemo upotrebu punjivih baterija.

- ▶ Skinite poklopac pretinca za baterije (→ slika 5).
- ▶ Umetnite nove baterije i pritom pazite na ispravni polaritet.
- ▶ Vratite poklopac pretinca za baterije.

4.2 Čišćenje uređaja i daljinskog upravljača

NAPOMENA

Oštećenje uređaja zbog nestručnog čišćenja!

- ▶ Ne prskajte ili polijevajte izravno vodom.
- ▶ Ne upotrebljavajte vruću vodu, abrazivni prašak ili jaka otapala.

- ▶ Očistite unutarnju jedinicu i daljinski upravljač tako da ih prebrišete vlažnom krpom.
- ▶ Vanjsku jedinicu smije čistiti samo ovlašteni stručni servis.

4.3 Čišćenje zračnog filtra

NAPOMENA

Zračni se filtar može izobličiti na izravnom sunčevom svjetlu.

- ▶ Ne izlažite zračni filtar izravnom sunčevom svjetlu.

Filtar za zrak provjeravajte svaka 2 tjedna i po potrebi ga očistite. Uvijek ga očistite prije i nakon duljeg stavljanja izvan pogona.

- ▶ Otvorite rešetku za ulaz zraka.
- ▶ Izvadite zračni filtar.
- ▶ Filtar zraka očistite usisavačem ili toplom vodom i blagim sredstvom za čišćenje, isperite i osušite u sjeni.

Ako se filtar čisti vodom, vanjska strana rešetke za ulaz zraka treba biti okrenuta prema dolje i od vodenog mlaza, a prilikom čišćenja usisavačem prema gore i prema usisavaču.

4.4 Dulje stavljanje izvan pogona

Prije duljeg stavljanja izvan pogona:

- ▶ Očistite zračni filtar.
- ▶ Aktivrajte samostalno čišćenje unutarnje jedinice tipkom **Clean**.
- ▶ Nakon samostalnog čišćenje uključite ventilatorski režim i pričekajte da se unutarnja jedinica osuši.
- ▶ Isključite unutarnju jedinicu i odvojite je od opskrbe strujom.
- ▶ Izvadite baterije iz daljinskog upravljača.
- ▶ Zaštitite uređaje od prašine.

5 Otklanjanje pogrešaka

5.1 Smetnje s prikazom (Self diagnosis functionSelf diagnosis function)

Ako se tijekom rada pojavi smetnja, LED svjetla trepere dulje vrijeme ili se na zaslonu pojavljuje kôd smetnje (npr. EH 02).

Ako je smetnja prisutna dulje od 10 minuta:

- ▶ Nakratko prekinite napajanje naponom i ponovo uključite unutarnju jedinicu.

Ako se smetnja ne može ukloniti:

- ▶ Nazovite stručni servis te prijavite kôd smetnje i podatke uređaja.

5.2 Smetnje bez prikaza

Ako se tijekom rada pojave smetnje koje ne možete otkloniti:

- ▶ Nazovite stručni servis te prijavite smetnju i podatke uređaja.

Smetnja	Mogući uzrok
Snaga unutarnje jedinice preslaba je.	Temperatura je postavljena na previsoku ili prenisku vrijednost.
	Zračni je filtar zaprljan i morate ga očistiti.
	Nepovoljan utjecaj na unutarnju jedinicu, npr. zbog prepreka ispred otvora za zrak uređaja, zbog otvorenih vrata/prozora u prostoriji ili zbog jakih izvora topline u prostoriji.
	Tihi je pogon aktiviran i sprječava rad punom snagom.
Unutarnja se jedinica ne uključuje.	Unutarnja jedinica ima zaštitni mehanizam protiv preopterećenja. Možda ćete morati pričekati do 3 minute da postane moguće ponovno pokretanje unutarnje jedinice.
	Baterije daljinskog upravljača prazne su.
	Uključen je vremenski brojač.
Način rada mijenja se iz hlađenja ili grijanja u ventilatorski režim.	Unutarnja jedinica mijenja način rada da bi spriječila nastanak mraza.
	Podešena je temperatura privremeno postignuta.
Unutarnja jedinica proizvodi bijelu maglu.	Velika razlika u temperaturi zraka prostorije i klimatiziranog zraka može u vlažnim regijama uzrokovati bijelu maglu.
Unutarnja i vanjska jedinica proizvode bijelu maglu.	Ako se nakon automatskog odmrzavanja odmah uključi pogon grijanja, može nastati bijela magla zbog povećane vlage u zraku.
Unutarnja i vanjska jedinica proizvode zvukove.	Unutarnja jedinica može brujati kada se rešetka za strujanje zraka vraća u početni položaj.
	Normalno je da se tijekom rada čuje blago pištanje. Uzrokuje ga tok rashladnog sredstva.
	Može se čuti škripanje jer se metalni i plastični dijelovi uređaja šire ili skupljaju tijekom grijanja/hlađenja.
	Vanjska jedinica tijekom rada proizvodi razne druge zvukove koji su normalni.
Unutarnja ili vanjska jedinica izbacuje prašinu.	Ako uređaji stoje izvan pogona dulje vrijeme nepokriveni, u njima se može nakupiti prašina.
Neugodan miris tijekom rada.	Neugodni mirisi iz zraka mogu ući u uređaje i proširiti se.
	Zračni filtar može biti pljesniv i morate ga očistiti.
Ventilator vanjske jedinice ne radi trajno.	Ventilatorom se različito upravlja da bi se postigao optimalan rad.
Rad je neredovit ili nepredvidljiv ili unutarnja jedinica ne reagira.	Interferencije mobilnih radiotornjeva ili stranih pojačivača signala mogu utjecati na unutarnju jedinicu. ▶ Nakratko odvojite unutarnju jedinicu od opskrbe strujom i ponovo je pokrenite.
Lim za vođenje zraka ili lamela za zračnu struju ne pomiče se pravilno.	Lim za vođenje zraka ili lamele za zračnu struju ručno su podešeni ili nisu pravilno montirani. ▶ Isključite unutarnju jedinicu i provjerite jesu li dijelovi ispravno uglavljeni. ▶ Uključite unutarnju jedinicu.

tab. 80

6 Zaštita okoliša i zbrinjavanje u otpad

Zaštita okoliša je osnovno načelo poslovanja tvrtke Bosch Gruppe. Kvaliteta proizvoda, ekonomičnost i zaštita okoliša su jednako važni za nas. Striktno se pridržavamo zakona i propisa o zaštiti okoliša.
U svrhu zaštite okoliša te poštivanja ekonomskih načela koristimo samo najbolju tehniku i materijale.

Ambalaža

Kod ambalažiranja držimo se sustava recikliranja koji su specifični za određene države te koje osiguravaju optimalnu reciklažu.
Svi upotrijebljeni materijali za ambalažu ne štete okolini i mogu se reciklirati.

Stari uređaj

Stari uređaji sadrže materijale koji se mogu ponovno vrednovati. Komponente se lako mogu odvojiti. Plastični dijelovi su označeni. Tako se mogu sortirati razne skupine komponenata te ponovno iskoristiti ili zbrinuti.

Rabljeni električni i elektronički uređaji



Ovaj simbol znači da se proizvod ne smije baciti s drugom vrstom otpada, nego se mora predati na mjestima za prikupljanje, obradu, recikliranje i odlaganje otpada.

Ovaj je simbol valjan za države koje imaju direktive o elektroničkom otpadu, npr. "Direktiva Europske unije 2012/19/EU o otpadnoj električnoj i elektroničkoj opremi". Ove odredbe definiraju regulatorni okvir direktive za povrat i recikliranje rabljenih elektroničkih uređaja u pojedinoj zemlji.

Elektronički uređaji mogu sadržavati opasne tvari koje se moraju odgovorno reciklirati kako bi se smanjilo moguće oštećenje okoliša i opasnost za ljudsko zdravlje. Recikliranje elektroničkog otpada zato doprinosi očuvanju prirodnih resursa.

Za više informacija o ekološki sigurnom odlaganju rabljenih električnih i elektroničkih uređaja obratite se lokalnim tijelima, poduzeću za odlaganje kućanskog otpada ili distributeru kod kojeg ste kupili proizvod.

Više informacija možete pronaći ovdje:
www.bosch-homecomfortgroup.com/en/company/legal-topics/weee/

Baterije

Baterije se ne smiju bacati u kućanski otpad. Istrošene baterije moraju se odlagati u sklopu lokalnih sustava za zbrinjavanje otpada.

Rashladno sredstvo R32



Uređaj sadrži fluorirani stakleнički plin R32 (potencijal globalnog zagrijavanja 675[1)]) blago zapaljiv i niske toksičnosti (A2L ili A2).

Sadržana količina navedena je na naljepnici vanjske jedinice.

Rashladno sredstvo opasno je za okoliš i mora se prikupiti i zasebno odložiti.

1) Na temelju DODATKA VI. UREDBI (EU) br. 573/2024 Europskog parlamenta i Vijeća od 7. veljače 2024.

7 Napomena o zaštiti podataka

Mi **Robert Bosch d.o.o., Toplinska tehnika, Kneza Branimira 22, 10 040 Zagreb - Dubrava, Hrvatska** obrađujemo podatke o proizvodu i instalaciji, tehničke podatke i podatke o povezivanju, komunikacijske podatke, podatke o registraciji proizvoda i podatke o povijesti kupaca kako bismo osigurali funkcionalnost proizvoda (čl. 6. st. 1. slovo (b) OUZP-a), ispunili svoju obvezu praćenja proizvoda i iz sigurnosnih razloga (čl. 6 st. 1. slovo (f) OUZP-a), zaštitili svoja prava u vezi s jamstvom i pitanjima u vezi s registracijom proizvoda (čl. 6 st. 1. slovo (f) OUZP-a), analizirali prodaju svojih proizvoda te pružili pojedinačne informacije povezane s proizvodom i ponude (čl. 6. st. 1. slovo (f) OUZP-a). Za pružanje usluga kao što su prodajne i marketinške usluge, upravljanje ugovorima, obrada plaćanja, programiranje, hosting podataka i usluge dežurne telefonske linije možemo angažirati vanjske pružatelje usluga i/ili povezana Boschova društva te im prenositi podatke. U određenim slučajevima, ali samo ako je zajamčena odgovarajuća zaštita podataka, osobni podaci mogu se prenijeti primateljima izvan Europskog gospodarskog prostora. Dodatne informacije bit će dostavljene na zahtjev. Možete kontaktirati našeg nadzornika za zaštitu podataka na sljedećoj adresi: Nadzornik za zaštitu podataka, Sigurnost informacija i zaštita podataka (C/ISP), Robert Bosch GmbH, poštanski pretinac 30 02 20, 70442 Stuttgart, NJEMAČKA.

Imate pravo u bilo kojem trenutku uložiti prigovor na obradu vaših osobnih podataka na temelju čl. 6. st. 1. točke (f) OUZP-a iz razloga koji proizlaze iz vaše posebne situacije ili u svrhu izravnog marketinga. Za ostvarivanje svojih prava, obratite nam se na **privacy.rbkn@bosch.com.** Za dodatne informacije upotrijebite QR-kod.

Tartalomjegyzék

1 Szimbólumok magyarázata és biztonsági tudnivalók 92
1.1 Szimbólum-magyarázatok 92
1.1.1 Biztonsági információk 92
1.2 Általános biztonsági tudnivalók 92
1.3 Ezzel az utasítással kapcsolatos tudnivalók 93

2 A termékre vonatkozó adatok 94
2.1 Megfelelőségi nyilatkozat 94
2.2 A távszabályozó műszaki adatai 94
2.3 Üzemi hőmérséklet-tartomány 94
2.4 Twin kombináció 94
2.5 Használat multisplit-klímaberendezéssel 94

3 Kezelés 94
3.1 Egység áttekintése 94
3.2 Beltéri egység kijelzője 94
3.3 Távszabályozó áttekintése 94
3.4 A távszabályozó kezelése 95
3.5 A fő üzemmód beállítása 95
3.6 Légterelő lamella helyzetmemória 95
3.7 Időzítő beállítása 96
3.8 További funkciók 96
3.8.1 A légterelés funkció beállítása 96
3.8.2 A légterelő funkció beállítása 96
3.8.3 A kijelző és a riasztási hangjelzés módosítása (Mute Mode) 96
3.8.4 Energiatakarékossági funkció 96
3.8.5 Silent Mode 96
3.8.6 Turbo hűtés /Turbo fűtés 96
3.8.7 Wind avoid me (Közvetett légáramlás funkció) 97
3.8.8 Gyerekzár funkció 97
3.8.9 Szuper ionizátor (Frisslevegő funkció) 97
3.8.10 Teljesítményszabályozás 97
3.8.11 Kibővített működési funkciók 97

4 Karbantartás 98
4.1 Elemek kicserélése 98
4.2 A készülék és a távszabályozó tisztítása 98
4.3 A levegőszűrő cseréje 98
4.4 Hosszabb idejű üzemen kívül helyezés 98

5 Hibaelhárítás 99
5.1 Üzemzavarok kijelzéssel (Self diagnosis functionSelf diagnosis function) 99
5.2 Kijelzés nélküli üzemzavarok 99

6 Környezetvédelem és megsemmisítés 100

7 Adatvédelmi nyilatkozat 100

1 Szimbólumok magyarázata és biztonsági tudnivalók

1.1 Szimbólum-magyarázatok

Figyelmeztetések

A figyelmeztetésekben a jelzőszavak jelzik a következmények típusát és súlyosságát, ha a veszély elhárítására irányuló intézkedéseket nem tartják be.

A következő jelzőszavak vannak meghatározva és használhatók ebben a dokumentumban:

VESZÉLY

VESZÉLY azt jelenti, hogy súlyos, akár életveszélyes személyi sérülések léphetnek fel.

FIGYELMEZTETÉS

FIGYELMEZTETÉS azt jelenti, hogy súlyos vagy életveszélyes személyi sérülések léphetnek fel.

VIGYÁZAT

VIGYÁZAT azt jelenti, hogy könnyű vagy közepes személyi sérülés következhet be.

ÉRTESÍTÉS

VESZÉLY azt jelenti, hogy anyagi kár keletkezhet.

Fontos információk

Az emberre vagy tárgyakra vonatkozó, nem veszélyt jelző információkat a szöveg mellett látható tájékoztató szimbólum jelöli.

1.1.1 Biztonsági információk

Szimbólum	Jelentés
	Figyelmeztetés a gyúlékony anyagokra vonatkozóan: a termékben használt R32 hűtőközeg egy enyhén gyúlékony és alacsony toxicitású (A2L) gáz.
	A szerelési és karbantartási munkák során viseljen védőkesztyűt.
	A karbantartást csak szakképesítéssel rendelkező személy végezheti, a Szerelési útmutató utasításainak megfelelően.
	A működtetéshez kövesse a használati útmutatót.

81. tábl.

1.2 Általános biztonsági tudnivalók

⚠ Tudnivalók a célcsoport számára

Ez a kezelési útmutató a klímaberendezés üzemeltetője számára készült. A berendezésre vonatkozó utasításokban szereplő összes előírást be kell tartani. Figyelmen kívül hagyásuk anyagi károkhoz és/vagy személyi sérülésekhez vagy akár életveszélyhez is vezethet.

- A használat előtt olvassa el a berendezés összes alkatrészének a kezelési útmutatóját és őrizze meg őket a későbbi felhasználás céljából.
- Vegye figyelembe a biztonsági tudnivalókat és a figyelmeztetéseket.

⚠ Rendeltetésszerű használat

A beltéri egységet az épületen belül történő telepítésre szánják, kültéri egységhez és egyéb rendszerelemekhez, pl. szabályozók, csatlakoztatva.

A kültéri egységet az épületen kívül történő telepítésre szánják, egy vagy több beltéri egységhez és egyéb rendszerelemekhez, pl. szabályozók, csatlakoztatva.

A klímaberendezés kizárólag kereskedelmi/magán célra és olyan helyen használható, ahol a beállított értéktől mért hőmérséklet-eltérések nem jelentenek veszélyt az élőlényekre vagy az anyagi javakra. A klímaberendezés nem alkalmas arra, hogy az abszolút páratartalmat pontosan be lehessen állítani és fenntartani vele.

Minden más alkalmazás nem rendeltetésszerűnek minősül. A szakszerűtlen használatért és az ebből eredő károkért nem vállalunk felelősséget.

Speciális helyekre (mélygarázs, műszaki helyiségek, erkély vagy bármely félig nyitott terület) történő telepítéshez:

- Először vegye figyelembe a telepítés helyére vonatkozó követelményeket a műszaki dokumentációban.

⚠ A hűtőközeggel kapcsolatos általános veszélyek

- Ez a készülék hűtőközeggel van feltöltve. A hűtőközeggáz tűzzel érintkezve mérgező gázokat fejleszt.
- A berendezést rendszeresen ellenőriztesse egy arra feljogosított szakszervizzel és végeztesse el velük a karbantartási munkákat.
- Ha fennáll annak a lehetősége, hogy hűtőközeg szivárgott ki, a helyiséget alaposan ki kell szellőztetni és az illetékes szakembert értesíteni kell.

⚠ Átszerelés és javítások

A klímaberendezés szakszerűtlen megváltoztatása személyi sérülésekhez és/vagy anyagi károkhoz vezethet.

- Csak engedéllyel rendelkező szakvállalattal végeztesse el a munkákat.
- Soha ne módosítsa a kültéri egységet, a beltéri egységet, illetve a klímaberendezés más alkatrészeit.
- A klímaberendezést bármiféle karbantartás előtt le kell választani az áramellátásról.

⚠ A berendezés kezelésével kapcsolatos tudnivalók

A klímaberendezés helytelen használata az egészséget károsíthatja.

- Ne tegye ki hosszabb ideig közvetlen légáramnak a testét.
- Újszülöttek, gyerekek, idős korúak, ágyhoz kötött betegek vagy korlátozott személyek esetén győződjön meg róla, hogy a helyiség hőmérséklete a helyiségben tartózkodók számára megfelelő.
- Soha ne dugjon be tárgyakat a készülékbe, mivel ez sérülésveszéllyel jár.

A készülék nem megfelelő kezelése a teljesítmény csökkenésétől kezdve akár a készülék károsodásához vagy személyi sérülésekhez is vezethet.

- Ne takarja le a készülék levegőbelépési és -kilépési nyílásait.
- Üzemeltetés közben csukja be az ajtókat és az ablakokat.
- A beltéri egységet védje a nedvesség behatolásával szemben.
- Rendszeresen ellenőrizze a kültéri egység szerelőkeretének kopottságát és szilárd rögzítését.
- Ne terhelje meg a kültéri egységet, pl. tárgyak vagy személyek által.
- A beltéri egység felállítási helyén tartsa minimális szinten a port, a gőzöket és a nedvességet.
- A készülék közelében ne használjon gyúlékony gázokat, például hajtógázos flakonokat.
- Ha úgy tűnik, hogy a klímaberendezéssel kapcsolatban valami nincs rendben (pl. égett szagot érez vagy a kábel megsérült), azonnal állítsa le az üzemeltetését és válassza le az áramellátásról.

⚠ Házi és egyéb hasonló használatú elektromos készülékek biztonsága

Az elektromos készülékek okozta veszélyek elkerülésére az EN 60335-1 szerint a következő szabályok érvényesek:

„Ezt a készüléket a 8 éves vagy annál idősebb gyermekeknek, valamint lecsökkent fizikai, érzékszervi vagy mentális képességekkel vagy a tapasztalat és tudás hiányával rendelkező személyeknek csak felügyelet mellett vagy a készülék biztonságos használatára vonatkozó oktatás után és a veszélyek tudatában szabad kezelniük. A gyermekeknek nem szabad játszaniuk a készülékkel. Gyermekeknek nem szabad végezniük tisztítást és felhasználói karbantartást.“

„Ha hálózati csatlakozóvezeték megsérül, akkor azt a gyártónak, az ő vevőszolgálatának vagy egy hasonló képesítésű személynek kell kicserélnie, hogy a veszélyek elkerülhetők legyenek.“

1.3 Ezzel az utasítással kapcsolatos tudnivalók

Az ábrákat az utasítás végére összegyűjtve találja meg. A szövegek utalnak az ábrákra.

A termékek a modelltől függően eltérhetnek az ebben az utasításban szereplő ábráktól.

2 A termékre vonatkozó adatok

2.1 Megfelelőségi nyilatkozat

Ez a termék felépítését és üzemi viselkedését tekintve megfelel az európai irányelveknek és a nemzeti követelményeknek.

CE A CE-jelölés azt jelzi, hogy a termék megfelel a jelölés elhelyezéséről rendelkező összes EU jogi előírásnak.

A megfelelőségi nyilatkozat teljes szövege az Interneten elérhető: www.bosch-homecomfort.hu.

2.2 A távszabályozó műszaki adatai

Feszültségellátás	2 db AAA méretű elem
A jel hatótávolsága	8 m
Megengedett környezeti hőmérséklet	16... 30 °C

82. tábl. A távszabályozó műszaki adatai

2.3 Üzemi hőmérséklet-tartomány

	Helyiség hőmérséklet	Külső hőmérséklet
Hűtés	16 ... 32 °C	-15... 50 °C
Fűtés	0 ... 30 °C	-15... 24 °C
Páramentesítés	10... 32 °C	

83. tábl.

A beépített védőberendezés blokkolhatja a készülék működését a fent említett tartományon kívüli hőmérsékleten.

Ha a levegő páratartalma magasabb, mint 80%, akkor a levegő kimenetén kondenzáció alakulhat ki. Ennek elkerülése érdekében nyissa ki a függőleges szellőzőnyílásokat, amennyire csak lehetséges (a padlóhoz képest függőlegesen), és állítsa a ventilátort nagy teljesítményre.

2.4 Twin kombináció

Ezek az eszközök telepíthetők úgynevezett twin kombinációként. Ebben az esetben az alábbi funkciók le vannak tiltva:

- Energiatakarékossági funkciók: **ECO** és **GEAR**
- Öntisztítás (I clean 56° C)
- Közvetett légáramlás funkció (Wind avoid me)

2.5 Használat multisplit-klímaberendezéssel

A beltéri egység használható multisplit-klímaberendezéssel rendelkező rendszerben. Ebben az esetben az alábbi funkciók le vannak tiltva:

- **Energiatakarékos+** és **Teljesítményszabályozás** energiatakarékossági funkciók
- Öntisztítás (I clean 56° C)
- Zajcsökkentés (Silent Mode)
- Kézi üzem
- Hűtőközeg-szivárgás észlelése
- Automatikus energiatakarékos mód készenléti üzemmódban (1 W standby)

3 Kezelés

3.1 Egység áttekintése

Beltéri egység áttekintése (CL5001iU 4CC ...)

Jelmagyarázat a(z) 1. ábrához:

[1] Kondenzátum szivattyú (a kondenzvíz elvezetéséhez a beltéri egységtől)
[2] Kondenzvíztömlő
[3] Kijelző
[4] Visszatérő levegő bemenet
[5] Levegőbemenet
[6] Levegőkimenet

3.2 Beltéri egység kijelzője

CL5000iL 4C ...

Jelmagyarázat a(z) 2. ábrához:

[1] Riasztás kijelző
[2] WLAN-csatlakozás[1] aktív
[3] Előfűtés- és leolvasztásjelző
[4] Állapotjelző
[5] Időzítő jelző
[6] LED-kijelző
[7] Elektromos falra szerelt kazán

3.3 Távszabályozó áttekintése

A távszabályozó gombjai

→ 3. ábra

Poz.	Jel	Funkció
1		Be-/ kikapcsolás
		Üzemmód beállítása
		Mentés mód
2		Menü
	Ok	Választás megerősítése
		Időzítő beállítása
		Hőmérséklet emelése
		Hőmérséklet csökkentése
3		Ventilátor sebessége
		Függőleges / vízszintes légterelés
		Szuper ionizátor
	Turbo	Turbo üzemmód
	Csendes	Csendes üzemmód
	Alvó	Alvás üzemmód
		Gyerekzár

84. tábl. A távszabályozó gombjai

Távszabályozó kijelzője

→ 4. ábra

Poz.	Szimbólum	Magyarázat
1		Üzemmód: automatikus üzem
		Üzemmód: hűtési üzem
		Üzemmód: fűtési üzem
		Üzemmód: szárítás üzem
		Üzemmód: ventilátor üzem

1) Csak IP-gateway kiegészítőjeként érhető el.

Poz.	Szimbólum	Magyarázat
2		Hőmérséklet állítása
		Időzítő BE
		Időzítő KI
		Jelküldés
		Gyerekzár
		Elemek töltöttségi szintje
	°C / °F / %RH	Értékkijelzés: megjeleníti a beállított hőmérséklet, a relatív páratartalom %-os értékét és az időzítőt.
		Csendes üzemmód
		Ventilátor sebessége
		Ventilátor Auto üzemmód
		Ventilátor Turbo üzemmód
3		Alvás üzemmód
		Szuper ionizátor
		I clean 56° C
		Kövessen
		LED kijelző és riasztási hangjelzés be / ki
		Teljesítményszabályozás
		Mentés mód
		Rádiófrekvenciás szabályozó funkció kijelzője
		Vane (légterelő funkció; nem elérhető ennél az egységnél)

85. tábl. Szimbólumok a távszabályozó kijelzőjén

3.4 A távszabályozó kezelése

A jel hatótávolsága 8 m. Az útban álló tárgyak vagy az azonos helyiségben használt egyes neoncsöves lámpák a jel átvitelét befolyásolhatják.

- Irányítsa a távirányítót a készülék jelvételi ablaka felé, majd nyomja meg a kívánt gombot.
  A készülék jel fogadása esetén sípoló hangot ad ki.

ÉRTESÍTÉS

A távszabályozó kifogástalan működése tartósan károsodhat.

- A távszabályozót ne tegye ki a közvetlen napsütésnek.
- A távszabályozót ne hagyja a fűtőtest közelében.
- A távszabályozót óvja a nedvességtől és az ütődésektől.

3.5 A fő üzemmód beállítása

A készülék be- és kikapcsolása

- Az egység be- vagy kikapcsolásához nyomja meg a ⏻ gombot.
  Az egység a beállított üzemmódban indul el vagy kikapcsol. Az egység védelme érdekében a készülék csak bizonyos idő elteltével kapcsolható vissza.

A beállításokat kikapcsolt egység esetén is el lehet végezni. Az egység menti a beállításokat, és áramkimaradás esetén is megőrzi őket.

Kikapcsolás után az egység készenléti üzemmódban marad. Az intelligens be-/ kikapcsolási technológia lehetővé teszi az automatikus energiatakarékos mód aktiválását készenléti üzemmódban (1 W standby).

Áramkimaradást követően az egység automatikusan újraindul. Ez egymásnak ellentmondó értékek megjelenítését eredményezheti a kijelzőn, azonban ezek működés közben automatikusan helyreállnak.

Automatikus üzem

Automatikus üzem esetén az egység automatikusan vált a fűtési és hűtési üzem között a kívánt hőmérséklet fenntartása érdekében.

- Nyomja meg ismételten a(z) ⇄ gombot, amíg a(z) A meg nem jelenik a kijelzőn.
- A(z) ∧ és ∨ gombok segítségével válassza ki a kívánt hőmérsékletet.

A ventilátor sebessége nem módosítható automatikus üzemben.

Hűtési üzem

- Nyomja meg ismételten a(z) ⇄ gombot, amíg a(z) ❄ meg nem jelenik a kijelzőn.
- A(z) ∧ és ∨ gombok segítségével válassza ki a kívánt hőmérsékletet.
- Nyomja meg a(z) gombot a kívánt levegőáramlási sebesség eléréséig.

Ventilátoros üzemmód

- Nyomja meg ismételten a(z) ⇄ gombot, amíg a(z) meg nem jelenik a kijelzőn.
- Nyomja meg a(z) gombot a kívánt ventilátorsebesség eléréséig.

Ventilátoros üzemmódban a hőmérsékleti érték nem állítható be és nem jeleníthető meg.

Szárítás üzem

- Nyomja meg ismételten a(z) ⇄ gombot, amíg a(z) meg nem jelenik a kijelzőn.

A ventilátor sebessége nem módosítható és nem jeleníthető meg Szárítás üzemben.

Fűtési üzem

- Nyomja meg ismételten a(z) ⇄ gombot, amíg a(z) ☼ meg nem jelenik a kijelzőn.
- A(z) ∧ és ∨ gombok segítségével állítsa be a kívánt hőmérsékletet.
- Nyomja meg a(z) gombot a kívánt ventilátorsebesség eléréséig.

Ha a külső hőmérséklet nagyon alacsony, akkor előfordulhat, hogy a légkondicionáló berendezés fűtőteljesítménye nem lesz elegendő. Csatlakoztasson további hőforrásokat a fűtéshez.

3.6 Légterelő lamella helyzetmemória

Áramkimaradás utáni újraindításkor a lamellák automatikusan visszaállnak a korábban beállított helyzetbe.

A beállítás során a vízszintes lamellák dőlésszöge nem lehet túl kicsi, ellenkező esetben kondenzvíz képződhet, amely visszacsepeghet a készülékbe.

3.7 Időzítő beállítása

A bekapcsolási és kikapcsolási időzítők 0 és 24 óra között állíthatók be, az első 10 órában 30 perces, azt követően 1 órás lépésekben. 0 óra beállítása esetén az időzítés törlődik.

A bekapcsolási időzítő beállítása

- ▶ Nyomja meg annyiszor a ◷ gombot, amíg a ◷ ON meg nem jelenik.
- ▶ A kívánt időpont beállításához nyomja meg a ∧ vagy a ∨ gombot. A beállítás rövid idő után átvételre kerül.

A kikapcsolási időzítő beállítása

- ▶ Nyomja meg annyiszor a ◷ gombot, amíg a ◷ OFF meg nem jelenik.
- ▶ A kívánt időpont beállításához nyomja meg a ∧ vagy a ∨ gombot. A beállítás rövid idő után átvételre kerül.

Az időzítő megszakítása

- ▶ A ◷ gombbal válassza ki a megfelelő időzítőt.
- ▶ Állítsa be a 0.0 óra értéket. Rövid idő múlva az időzítő megszakad.

Az időzítők kombinálása

A két időzítő egyidejűleg is beállítható. Minden időzítőt úgy állítson be, hogy az még a másik előtt aktiválódjon.

- ▶ Állítsa be a bekapcsolási és a kikapcsolási időzítőt. A beállítások automatikusan kombinálódnak.

Aktuális időpont	13:00 óra
A bekapcsolási időzítő beállítása	4,0 h
A kikapcsolási időzítő beállítása	8,5 h
Bekapcsolási idő	17:00 óra
Kikapcsolási idő	21:30 óra

86. tábl. Példa

A be- és kikapcsolási időzítők arra nem programozhatók be, hogy a készüléket eltérő hőmérsékletekkel vagy eltérő beállításokkal üzemeltesse.

3.8 További funkciók

3.8.1 A légterelés funkció beállítása

ÉRTESÍTÉS

Ha a lamellák hosszabb ideig a legalacsonyabb pozícióban maradnak a hűtési üzem során, kondenzvíz keletkezhet. A lamellák kézi beállítása üzemzavart okozhat.

- ▶ A lamellákat kizárólag a távszabályozó használatával állítsa be.

A légterelés funkció függőleges vagy vízszintes helyzetben is aktiválható.

Automatikus függőleges légterelés üzem (fel/le)

- ▶ Nyomja meg a(z) gombot. A távszabályozó kijelzőjén megjelenik a(z) szimbólum.

Az automatikus függőleges légterelés üzem kikapcsolásához:

- ▶ Nyomja meg újra a(z) gombot.

3.8.2 A légterelő funkció beállítása

- ▶ Tartsa lenyomva a **Vane** gombot a kívánt lamella kiválasztásáig. A beállítások a következő sorrendben változnak:

Szimbólum	Sorrend
	-1
	-2
	-3
	-4
	-0

87. tábl.

A -0 jelzés azt mutatja, hogy mind a 4 lamella ki lett választva.

3.8.3 A kijelző és a riasztási hangjelzés módosítása (Mute Mode)

A beltéri egység kijelzőjének és a riasztási hangjelzés be és kikapcsolásához:

- ▶ Nyomja meg ismételten a(z) ≡ gombot vagy a(z) ∧ és a(z) ∨ gombokat, amíg megjelenik a(z) ikon.
- ▶ Erősítse meg a kiválasztást az **Ok** gombbal.

Az aktuális helyiség hőmérsékletének megjelenítéséhez:

- ▶ Nyomja meg a **Csendes** gombot és tartsa lenyomva 5 másodpercig.

A beállított hőmérséklet megjelenítéséhez:

- ▶ Nyomja meg a **Csendes** gombot és tartsa lenyomva további 5 másodpercig.

3.8.4 Energiatakarékossági funkció

A készüléken a következő energiatakarékossági funkció választható ki:

Energiatakarékos

Az egység automatikusan csökkenti az energiafogyasztást, miközben megőrzi a kívánt helyiség hőmérsékletet.

- ▶ A funkció aktiválásához nyomja meg a(z) gombot. A távszabályozó kijelzőjén megjelenik a(z) szimbólum.

Az **Energiatakarékos** funkció csak hűtési üzemben választható ki.

A gomb lenyomása leállítja a **Mentés** műveletet.

3.8.5 Silent Mode

Ez a funkció csökkenti a beltéri és a kültéri egység működése közben kibocsátott zajt. Ez különösen éjszaka hasznos, ha nem szeretné zavarni a szomszédjait.

- ▶ A funkció aktiválásához nyomja meg a **Csendes** gombot. A távszabályozó kijelzőjén megjelenik a(z) szimbólum.

A funkcióból való kilépés:

- ▶ Nyomja meg újra a **Csendes** gombot. Eltűnik a távszabályozó kijelzőjéről a(z) szimbólum.

A beltéri egység ventilátorának sebessége minimális szintre csökken. Ha magasabb sebességet állít be a beltéri egység ventilátorának, akkor a csendes üzemmód kikapcsol.

Ha az egység csendes üzemmódban van, akkor előfordulhat, hogy az egység nem tudja biztosítani a kívánt hűtési / fűtési teljesítményt, mivel a kültéri egység kompresszora alacsony frekvencián üzemel.

3.8.6 Turbo hűtés /Turbo fűtés

Amikor a Turbo hűtés /Turbo fűtés aktiválva van, a beltéri egység maximális teljesítménnyel üzemel 30 percig, hogy gyorsan kifűtse vagy lehűtse a helyiséget.

- ▶ Turbo hűtés: kapcsolja be a Hűtési üzemet és nyomja meg a **Turbo** gombot.
- ▶ Turbo fűtés: kapcsolja be a Fűtési üzemet és nyomja meg a **Turbo** gombot.
  A távszabályozó kijelzőjén megjelenik a(z) szimbólum.

A funkcióból való kilépés:

- ▶ Nyomja meg újra a **Turbo** gombot.
  Eltűnik a távszabályozó kijelzőjéről a(z) szimbólum.

Ez a funkció csak hűtési és fűtési üzemben választható ki.

I clean 56° C

Az egység öntisztító funkcióval rendelkezik a beltéri hőcserélőhöz. Az öntisztítás funkció eltávolítja a kellemetlen szagokat okozó port, penészt és zsíros lerakódásokat. Mindehhez automatikusan lefagyasztja a hőcserélő belsejét, majd gyorsan kiolvasztja azt, és végül meleg levegő segítségével megszárítja a hőcserélőt, ezáltal eltávolítva a szennyeződéseket.

- ▶ Nyomja meg ismételten a(z) gombot vagy a(z) ∧ és a(z) ∨ gombokat, amíg megjelenik a(z) ikon.
- ▶ Erősítse meg a kiválasztást az **Ok** gombbal.

Amikor az öntisztítás folyamatban van, a beltéri egység kijelzőjén megjelenik a(z) **CL** érték. Az öntisztítás 20–45 perc elteltével automatikusan véget ér.

3.8.7 Wind avoid me (Közvetett légáramlás funkció)

Ez a funkció megakadályozza a testre irányuló közvetlen légáramlást.

- ▶ Nyomja meg ismételten a(z) gombot vagy a(z) ∧ és a(z) ∨ gombokat, amíg megjelenik a(z) ikon.
- ▶ Erősítse meg a kiválasztást az **Ok** gombbal.

Ez a funkció csak hűtési, párátlanítási és ventilátor üzemben választható ki.

3.8.8 Gyerekzár funkció

A gyerekzár használatával zárolhatók a távszabályozó gombjai.

A funkció aktiválásához:

- ▶ Nyomja meg egyidejűleg és tartsa lenyomva 5 másodpercig a **Turbo** és az **Alvás** gombokat.
  A távszabályozó kijelzőjén megjelenik a(z) szimbólum.

A funkció kikapcsolásához:

- ▶ Nyomja meg egyidejűleg és tartsa lenyomva 3 másodpercig a **Turbo** és az **Alvás** gombokat.
  Eltűnik a távszabályozó kijelzőjéről a(z) szimbólum.

3.8.9 Szuper ionizátor (Frisslevegő funkció)

Ha a funkció ki van választva, a beltéri egység egyik belső komponense aktiválódik és ionokat bocsát ki, amelyek szétoszlanak a helyiségben és semlegesítik az olyan levegőben lévő szennyező anyagokat, mint például a penész, a vírusok és az allergének, ezáltal javítva a beltéri levegő minőségét.

- ▶ A funkció aktiválásához nyomja meg a(z) gombot.
  A távszabályozó kijelzőjén megjelenik a(z) szimbólum.

A funkcióból való kilépés:

- ▶ Nyomja meg újra a(z) gombot.

3.8.10 Teljesítményszabályozás

A következő teljesítményszabályozási[1] beállítások érhetők el. A készülék energiafogyasztásának csökkentése érdekében a következő teljesítményszabályozási beállítások közül kettő közül választhat:

- **Teljesítményszabályozás** (100%) normál működés (kilépés a Teljesítményszabályozási funkcióból)
- **Teljesítményszabályozás** (75%): az áramfelvétel csökkentése 25%-kal
- **Teljesítményszabályozás** (50%): az áramfelvétel csökkentése 50%-kal

A kívánt teljesítményszabályozási beállítás kiválasztásához:

- ▶ Nyomja meg ismételten a(z) gombot vagy a(z) ∧ és a(z) ∨ gombokat, amíg megjelenik a(z) ikon.
- ▶ Erősítse meg az **OK** gombbal.
- ▶ Nyomja meg a(z) ∧ és a(z) ∨ gombokat, és válassza ki a kívánt teljesítményszabályozási szintet (100%, 75%, 50%).
- ▶ Erősítse meg az **OK** gombbal.

A **Teljesítményszabályozás** funkció csak hűtési üzemben választható ki.

3.8.11 Kibővített működési funkciók

- ▶ Nyomja meg a **Set** gombot.
- ▶ A **Set** vagy a ∧, ∨ gombokkal válassza ki a funkciót.
  - – = nyugalmi üzemmód funkció
  - – = kövessen-engem funkció
  - – = vezeték nélküli vezérlési funkció
- ▶ A kiválasztást erősítse meg az **OK** gombbal.

A funkció befejezése:

- ▶ Ismételje meg a fenti lépéseket.

"Kövessen" funkció (Follow Me)

A funkció aktiválja a távszabályozót az aktuális helyen, hogy 3 perces időközönként megmérje a hőmérsékletet. A beltéri egység ezt követően ezen méréseknek megfelelően szabályozható.

- ▶ Nyomja meg ismételten a(z) gombot vagy a(z) ∧ és a(z) ∨ gombokat, amíg megjelenik a(z) ikon.
- ▶ Erősítse meg a kiválasztást az **Ok** gombbal.

A "Kövessen" funkció csak hűtési, fűtési és automatikus üzemben választható ki.

Alvás üzemmód

A funkció célja, hogy energiát takarítson meg az inaktív időszakokban. Egy óra elteltével a készülék kevésbé intenzíven fűt vagy hűt. Ennek érdekében a beállított hőmérséklet 1 °C értékkel változik. Két óra elteltével a beállított hőmérséklet további 1 °C értékkel változik. Ezt követően a berendezés megőrzi az új hőmérsékleti értéket.

A funkció aktiválásához:

- ▶ Nyomja meg az **Alvás** gombot.
  A távszabályozó kijelzőjén megjelenik a(z) szimbólum.

A funkció kikapcsolásához:

- ▶ Nyomja meg újra az Alvás gombot, vagy várja meg, amíg eltelik 8 óra Alvás üzemmódban.
  Eltűnik a távszabályozó kijelzőjéről a(z) szimbólum.

1) A teljesítményszabályozási funkció nem érhető el multisplit rendszerben.

Ez a funkció nem érhető el szárítási és ventilátor üzemben.

Rádiófrekvenciás szabályozó funkció
A funkció célja, hogy a kapcsolat WLAN segítségével jöjjön létre. Ha az egység nem jeleníti meg a funkciót:

- ▶ Nyomja meg ismételten a(z) ☰ gombot vagy a(z) ∧ és a(z) ∨ gombokat, amíg megjelenik a(z) ikon.
- ▶ Erősítse meg a kiválasztást az **Ok** gombbal.

4 Karbantartás

VIGYÁZAT

Áramütés vagy mozgó alkatrészek miatti veszély

- ▶ Minden karbantartási munka előtt húzza ki a tápfeszültséget.
- ▶ Az itt fel nem sorolt karbantartási műveleteket csak jóváhagyott szakcég végeztesse el.

4.1 Elemek kicserélése

2 darab AAA méretű elemre van szüksége. Az újratölthető elemek használatát nem javasoljuk.

- ▶ Vegye le az elemtartó rekesz fedelét (→ 5. ábra).
- ▶ Helyezze be az új elemeket ügyelve a megfelelő polaritásukra.
- ▶ Helyezze vissza az elemtartó rekesz fedelét.

4.2 A készülék és a távszabályozó tisztítása

ÉRTESÍTÉS

A készülék károsodása a szakszerűtlen tisztítás miatt!

- ▶ Ne permetezzen vizet közvetlenül a készülékre, illetve ne öntsön rá vizet.
- ▶ Ne használjon forró vizet, súrolószert vagy erős oldószert.

- ▶ A beltéri egységet és a távszabályozót a tisztításhoz egy puha törlőruhával törölje le.
- ▶ A kültéri egységet csak erre feljogosított szakcéggel tisztíttassa.

4.3 A levegőszűrő cseréje

ÉRTESÍTÉS

A levegőszűrő a közvetlen napfény hatására deformálódhat.

- ▶ A levegőszűrőt ne tegye ki közvetlen napfénynek.

A levegőszűrőt 2 hetente ellenőrizze, szükség esetén tisztítsa meg. Hosszabb idejű üzemen kívül helyezés előtt és után mindig tisztítsa meg.

- ▶ Nyissa ki a levegőbevezető rácsot.
- ▶ Vegye ki a légszűrőt.
- ▶ Porszívóval vagy meleg víz és enyhe tisztítószer segítségével tisztítsa meg, öblítse ki és szárítsa meg árnyékos helyen a levegőszűrőt.

Ha a szűrőt vízzel tisztítja meg, a levegőbevezető rács külső oldalának lefelé és a vízsugártól elfelé, porszívóval történő tisztítás esetén felfelé és a porszívó felé kell mutatnia.

4.4 Hosszabb idejű üzemen kívül helyezés

Hosszabb idejű üzemen kívül helyezés előtt

- ▶ Tisztítsa meg a levegőszűrőt.
- ▶ Indítsa le a beltéri egység öntisztítását a **Clean** gombbal.
- ▶ Az öntisztítás után kapcsolja be a ventilátor üzemmódot, ás járassa addig, amíg a beltéri egység megszárad.
- ▶ Kapcsolja ki a beltéri egységet, majd válassza le az áramellátásról.
- ▶ Vegye ki az elemeket a távszabályozóból.
- ▶ Védje a készüléket a portól.

5 Hibaelhárítás

5.1 Üzemzavarok kijelzéssel (Self diagnosis functionSelf diagnosis function)

Ha üzemelés közben üzemzavar lép fel, akkor a LED-ek hosszabb ideig villognak, illetve a kijelzőn megjelenik az üzemzavar kódja (pl. EH 02).

Ha egy üzemzavar 10 percnél hosszabb ideig fennáll:

- ▶ Rövid időre szakítsa meg az áramellátást, majd kapcsolja újra be a beltéri egységet.

Amennyiben egy üzemzavart nem lehet megszüntetni:

- ▶ Hívja fel a vevőszolgálatot, és adja meg az üzemzavar kódját, valamint a készülék adatait.

5.2 Kijelzés nélküli üzemzavarok

Ha üzem közben olyan üzemzavarok lépnek fel, amelyeket nem tud elhárítani:

- ▶ Hívja fel a vevőszolgálatot, és tájékoztassa őket az üzemzavarról és a készülék adatairól.

Üzemzavar	Lehetséges ok
A beltéri egység teljesítménye túl gyenge.	A hőmérséklet túl magasra vagy túl alacsonyra van beállítva.
	A levegőszűrő szennyezett és meg kell tisztítani.
	Kedvezőtlen környezeti hatások érik a beltéri egységet, például a készülék levegőnyílásai előtt akadályok vannak, a helyiségben nyitva vannak az ajtók/ablakok, vagy a helyiségben erős hőforrás található.
	A zajszegény üzemmód aktiválva van, és ez megakadályozza a teljes teljesítmény kihasználását.
A beltéri egység nem kapcsol be.	A beltéri egység túlterhelés elleni védőmechanizmussal van ellátva. Várjon 3 percet, míg a beltéri egység újraindítható lesz.
	A távszabályozó eleme lemerült.
	Az időzítő bekapcsolt.
Az üzemmód hűtésből vagy fűtésből ventilátor üzemmódba vált.	A beltéri egység a fagyképződés megelőzése érdekében megváltoztatta az üzemmódot.
	A beállított előremenő hőmérséklet nem kerül elérésre.
A beltéri egységből fehér ködöt képez.	Nedves területeken a helyiség és a klimatizált levegő közötti nagyobb hőmérséklet-különbségek esetén fehér köd képződik.
A beltéri és a kültéri egység fehér ködöt képez.	Ha az automatikus leolvasztás után közvetlenül fűtési üzemmód működik, akkor a megnövekedett légnedvesség miatt fehér köd képződhet.
A beltéri és a kültéri egység zajosan működik.	A beltéri egységben zörgő hang előfordulhat, amikor a levegőterelő rács visszaáll a pozíciójára.
	Üzem közben a halk sziszegő hang normális jelenség. Ezt a hűtőközeg áramlása okozza.
	Csikorgó hang akkor jelentkezhet, amikor a készülék fém- és műanyag alkatrészei fűtési/hűtési üzemmódban kitágulnak, illetve összehúzódnak.
	A kültéri egység üzem közben normál esetben különféle további zajokat is kiad.
A beltéri vagy a kültéri egységből por száll ki.	Hosszabb időtartamú üzemen kívül helyezés esetén előfordulhat, hogy por rakódik le a készülékekben, ha azok nincsenek letakarva.
Rossz szag üzem közben.	A készülékbe a levegőből rossz szagok juthatnak be, és abból továbbvezetődhetnek.
	A levegőszűrő bepenészedhet, ilyenkor meg kell tisztítani.
A kültéri egység ventilátora nem jár folyamatosan.	Az optimális üzemeltetéshez a ventilátor változó módon vezérlődik.
A működés rendszertelen vagy nem kiszámítható, illetve a beltéri egység nem reagál.	A beltéri egység működésére kihatással lehetnek a rádiófrekvenciás adótornyok és a külső jelerősítők. ▶ A beltéri egységet rövid időre válassza le az áramellátásról, majd indítsa el újra.
A légterelő lemez vagy a légterelő lamella nem mozog megfelelően.	A légterelő lemezt vagy a légterelő lamellát kézzel elállították vagy nem megfelelően szerelték fel. ▶ Kapcsolja ki a beltéri egységet, és ellenőrizze, hogy az alkatrészek megfelelően illeszkednek-e. ▶ Kapcsolja be a beltéri egységet.

88. tábl.

6 Környezetvédelem és megsemmisítés

A környezetvédelem a Bosch csoport vállalati alapelvét képezi.
A termékek minősége, a gazdaságosság és a környezetvédelem számunkra egyenrangú célt képez. A környezetvédelmi törvények és előírások szigorúan betartásra kerülnek.
A környezet védelmére a gazdasági szempontokat figyelembe véve a lehető legjobb technológiát és anyagokat alkalmazzuk.

Csomagolás

A csomagolásnál részesei vagyunk az országspecifikus értékesítési rendszereknek, amelyek optimális újrafelhasználást biztosítanak. Minden általunk használt csomagolóanyag környezetbarát és újrahasznosítható.

Régi készülék

A régi készülékek tartalmaznak olyan anyagokat, amelyeket újra lehet hasznosítani.
Az egyes szerkezeti csoportokat könnyen szét lehet választani. A műanyagok meg vannak jelölve. Így osztályozhatók a különböző szerelvénycsoportok és továbbíthatók újrafelhasználás, ill. ártalmatlanítás céljára.

Régi elektromos és elektronikus készülékek



Ez a szimbólum azt jelzi, hogy a terméket nem lehet a többi hulladékkal együtt ártalmatlanítani, hanem hulladékgyűjtő központban kell kezelni, gyűjteni, újrahasznosítani és ártalmatlanítani.

A szimbólum azokban az országokban érvényes, amelyek rendelkeznek az elektronikus hulladékokra vonatkozó irányelvekkel, pl. az "Európai Unió 2012/19/EK irányelve az elektromos és elektronikus berendezések hulladékairól". Ezek a rendelkezések határozzák meg az irányelv szabályozási keretét, amely az egyes országokban a használt elektronikus berendezések visszavételére és újrahasznosítására vonatkozik.

A potenciálisan veszélyes anyagokat tartalmazó elektronikus készülékeket felelősségteljesen kell újrahasznosítani, hogy minimálisra csökkentsék a környezetre gyakorolt káros hatásokat és az emberek egészségére jelentett veszélyeket. Így az elektronikus hulladékok újrahasznosítása hozzájárul a természeti erőforrások megőrzéséhez.

Az elektromos és elektronikus készülékek környezetkímélő ártalmatlanításával kapcsolatos további információkért forduljon a megfelelő helyi hatóságokhoz, a hulladékkezelő szolgáltatóhoz vagy ahhoz a kereskedőhöz, akitől a terméket megvásárolta.

További információk:
www.bosch-homecomfortgroup.com/en/company/legal-topics/weee/

Akkumulátorok

Az elemeket, akkumulátorokat tilos a háztartási hulladékkal együtt kezelni. Az elhasználódott elemeket, akkumulátorokat a helyi gyűjtőrendszerekben kell ártalmatlanítani.

R32 hűtőközeg



A készülék R32 fluorozott gázt tartalmaz (globális felmelegedési potenciál 675[1)]enyhe éghetőség és alacsony toxicitás (A2L vagy A2).

A tárolt mennyiséget a berendezés kültéri egységének névtáblája jelzi.

A hűtőközeg környezetkárosító, ezért össze kell gyűjteni és ártalmatlanítani kell.

1) Az Európai Parlament és a Tanács 573/2024/EU rendelete (2024. február 7.) VI. mellékletének értelmében.

7 Adatvédelmi nyilatkozat

Mi, a **Robert Bosch Kft., Termotechnika Üzletág, 1103 Budapest, Gyömrõi út 104., Magyarország**, termék- és telepítési információkat, műszaki és csatlakozási adatokat, kommunikációs adatokat, termékregisztrációs és ügyfélelőzmény-adatokat dolgozunk fel a termék funkcionalitásának biztosítása érdekében (GDPR 6. cikk (1.1) bekezdés b) pont), a termékfelügyeleti kötelezettségünk teljesítése, valamint a termékbiztonsági okokból (GDPR 6. cikk (1.1) bekezdés f) pont), a jótállási és termékregisztrációs kérdésekkel kapcsolatos jogaink védelme (GDPR 6. cikk (1.1) bekezdés f) pont), valamint termékeink forgalmazásának elemzése és a termékkel kapcsolatos személyre szabott információk és ajánlatok nyújtása érdekében (GDPR 6. cikk (1.1) bekezdés f) pont). Az olyan szolgáltatások nyújtásáért, mint az értékesítési és marketing, szerződéskezelés, fizetéskezelés, programozás, adattárolás és a forródrót-szolgáltatások, kérhetünk és továbbíthatunk adatokat külső szolgáltatók és/vagy a Bosch kapcsolt vállalkozásai részére. Bizonyos esetekben, de csak akkor, ha megfelelő adatvédelem biztosított, a személyes adatokat az Európai Gazdasági Térségen kívüli címzettek részére is továbbítani lehet. További információk kérésre rendelkezésre állnak. A következő címen léphet kapcsolatba az adatvédelmi tisztviselővel: Adatvédelmi tisztviselő, információbiztonság és adatvédelem (C/ISP), Robert Bosch GmbH, Postafiók 30 02 20, 70442 Stuttgart, NÉMETORSZÁG.

Önnek jogában áll bármikor tiltakozni személyes adatainak feldolgozása ellen a GDPR 6. cikke (1.1) bekezdésének f) pontja alapján, az Ön egyéni helyzetével kapcsolatos okokból, vagy ha adatait közvetlen üzletszerzés céljára használják fel. Jogai gyakorlásához kérjük, vegye fel velünk a kapcsolatot a **DPO@bosch.com** címen. További információkért kövesse a QR-kódot.

Indice

1 Significato dei simboli e avvertenze di sicurezza 101
1.1 Significato dei simboli 101
1.1.1 Foglio informativo per la sicurezza 101
1.2 Avvertenze di sicurezza generali 101
1.3 Informazioni sulle presenti istruzioni 102

2 Descrizione del prodotto 103
2.1 Dichiarazione di conformità 103
2.2 Dati tecnici del termoregolatore ambiente 103
2.3 Intervallo temperatura di funzionamento 103
2.4 Combinazione Twin 103
2.5 Utilizzo con il climatizzatore multisplit 103

3 Utilizzo 103
3.1 Panoramica dell'unità 103
3.2 Display unità interna 103
3.3 Panoramica termoregolatore ambiente 103
3.4 Utilizzo del termoregolatore ambiente 104
3.5 Impostazione del tipo di funzionamento principale .. 104
3.6 Memoria dell'angolo uscita aria 104
3.7 Impostazione della programmazione oraria 105
3.8 Altre funzioni 105
3.8.1 Impostare la funzione swing 105
3.8.2 Impostazione della funzione di guida dell'aria 105
3.8.3 Accensione/spegnimento del display e del cicalino di allarme (Mute Mode) 105
3.8.4 Funzione di risparmio energetico 105
3.8.5 Silent Mode 105
3.8.6 Raffrescamento massimo / riscaldamento massimo 105
3.8.7 Wind avoid me (funzione flusso d'aria indiretto) . .. 106
3.8.8 Funzione blocco di sicurezza per bambini 106
3.8.9 Super ionizzatore (funzione purifiaczione aria) 106
3.8.10 Power control 106
3.8.11 Funzioni avanzate 106

4 Manutenzione 107
4.1 Sostituzione batterie 107
4.2 Pulizia dell'apparecchio e del termoregolatore ambiente 107
4.3 Pulizia dei filtri dell'aria 107
4.4 Spegnimento per periodi prolungati 107

5 Risoluzione dei problemi 108
5.1 Disfunzioni con visualizzazione (Self diagnosis functionSelf diagnosis function) 108
5.2 Disfunzioni senza visualizzazione 108

6 Protezione ambientale e smaltimento 109

7 Informativa sulla protezione dei dati 109

1 Significato dei simboli e avvertenze di sicurezza

1.1 Significato dei simboli

Avvertenze

Nelle avvertenze, le parole di segnalazione all'inizio di un'avvertenza sono utilizzate per indicare il tipo e la gravità del rischio che ne consegue se non vengono adottate misure per ridurre al minimo il pericolo.

Le seguenti parole sono definite e possono essere utilizzate in questo documento:

⚠ PERICOLO

PERICOLO indica il rischio di lesioni personali gravi o mortali.

⚠ AVVERTENZA

AVVERTENZA indica che possono verificarsi lesioni personali da gravi a pericolose per la vita.

⚠ ATTENZIONE

ATTENZIONE indica che possono verificarsi lesioni personali di lieve o media entità.

AVVISO

AVVISO indica che possono verificarsi danni materiali.

Informazioni importanti

Informazioni importanti che non comportano pericoli per persone o cose vengono contrassegnate dal simbolo info mostrato.

1.1.1 Foglio informativo per la sicurezza

Simbolo	Significato
	Avvertenza relativa alle sostanze infiammabili: il refrigerante R32 utilizzato in questo prodotto è un gas a bassa infiammabilità e bassa tossicità (A2L).
	Durante gli interventi di installazione e manutenzione, indossare guanti protettivi.
	La manutenzione dovrà essere effettuata da personale qualificato in conformità alle istruzioni del manuale di servizio.
	Per il funzionamento, seguire le istruzioni nel manuale utente.

Tab. 89

1.2 Avvertenze di sicurezza generali

⚠ Informazioni per il gruppo di destinatari

Le presenti istruzioni per l'uso si rivolgono ai gestori del condizionatore. Osservare le indicazioni riportate in tutti i manuali di istruzioni relativi all'impianto. La mancata osservanza delle indicazioni può causare lesioni alle persone e/o danni materiali fino ad arrivare al pericolo di morte.

- ▶ Prima dell'uso, leggere e conservare le istruzioni per l'uso di tutti i componenti dell'impianto.

- Rispettare le avvertenze e gli avvisi di sicurezza.

⚠ Utilizzo conforme alle indicazioni

L'unità interna è destinata all'installazione all'interno di edifici con collegamento ad un'unità esterna e altri componenti di sistema, ad es. termoregolazioni.

L'unità esterna è destinata all'installazione all'esterno di edifici con collegamento ad una o più unità interne e altri componenti di sistema, ad es. termoregolazioni.

L'impianto di condizionamento è destinato unicamente all'uso in locali commerciali/privati in cui eventuali variazioni di temperatura rispetto ai valori nominali impostati non possano arrecare danno a persone e animali o a materiali. L'impianto di condizionamento non è idoneo per l'impostazione esatta e il mantenimento dell'umidità assoluta dell'aria desiderata.

L'apparecchio non è progettato per altri usi. L'uso improprio e gli eventuali danni risultanti non sono coperti dalla garanzia.

Per l'installazione in posti particolari (parcheggi sotterranei, locali tecnici, balconi o qualsiasi area semi-aperta):

- Osservare innanzitutto i requisiti sul luogo di installazione nella documentazione tecnica.

⚠ Pericoli generali derivanti dal refrigerante

- Questo apparecchio contiene al suo interno il refrigerante. Entrando a contatto con il fuoco, il gas refrigerante può dare origine a gas tossici.
- far eseguire, da un'azienda specializzata autorizzata, l'ispezione regolare e la manutenzione dell'impianto.
- Se si sospettano fuoriuscite di refrigerante, arieggiare bene il locale e informare l'azienda specializzata autorizzata.

⚠ Conversione e riparazioni

Modifiche improprie all'impianto di condizionamento possono causare danni alle persone e/o a cose.

- Fare eseguire i lavori solo a un'azienda specializzata autorizzata.
- Non apportare modifiche all'unità esterna, all'unità interna o ad altre parti dell'impianto di condizionamento.
- Prima di qualsiasi lavoro di manutenzione, scollegare l'impianto di condizionamento dall'alimentazione elettrica.

⚠ Informazioni per l'utilizzo dell'impianto

L'uso scorretto del condizionatore può essere dannoso per la salute.

- Evitare lunghe esposizioni dirette al flusso d'aria.
- Nel caso di neonati, bambini, anziani, persone allettate o disabili assicurarsi che la temperatura aria ambiente sia adatta per la loro permanenza nel locale.
- Per evitare il pericolo di lesioni, non introdurre mai oggetti nell'apparecchio.

L'uso errato dell'apparecchio può ridurne la potenza e causare danni all'apparecchio stesso e alle persone.

- Non bloccare le aperture di ingresso e di uscita dell'aria dell'apparecchio.
- Chiudere porte e finestre durante il funzionamento.
- Proteggere l'unità interna dalla penetrazione d'acqua.
- Controllare regolarmente il telaio di montaggio dell'unità esterna per verificare l'assenza di usura e il saldo fissaggio.
- Non esercitare pesi sull'unità esterna, ad es. con oggetti o persone.
- Contenere il più possibile la presenza di polvere, vapore e umidità nel luogo di posa dell'unità interna.
- Non utilizzare gas facilmente infiammabili in prossimità dell'apparecchio, ad es. bombolette spray.
- Se il condizionatore si comporta in modo anomalo (ad es. odore di bruciato, cavo conduttore difettoso), interrompere immediatamente il funzionamento e scollegare l'alimentazione elettrica.

⚠ Sicurezza degli apparecchi elettrici per l'uso domestico ed utilizzi simili

Per evitare pericoli derivanti da apparecchi elettrici, valgono le seguenti direttive secondo CEI EN 60335-1:

«Questo apparecchio può essere utilizzato da bambini a partire dagli 8 anni in su di età, e da persone con ridotte capacità fisiche, sensoriali o mentali o con esperienza e conoscenza inadeguate, solo se sono supervisionati o se sono stati istruiti sull'utilizzo sicuro dell'apparecchio e se hanno compreso i pericoli derivanti da esso. I bambini non devono giocare con l'apparecchio. La pulizia e la manutenzione non devono essere eseguite da bambini senza supervisione.»

«Se viene danneggiato il cavo di alimentazione alla rete, questo deve essere sostituito dal produttore, dal suo servizio di assistenza clienti o da una persona parimenti qualificata, al fine di evitare pericoli.»

1.3 Informazioni sulle presenti istruzioni

Le figure sono raggruppate nella sezione finale delle presenti istruzioni. Il testo contiene rimandi alle figure.

A seconda del modello, i prodotti possono differire dalle figure contenute nelle presenti istruzioni.

2 Descrizione del prodotto

2.1 Dichiarazione di conformità

Questo prodotto soddisfa, per struttura e funzionamento, le disposizioni europee e nazionali vigenti ed integrative.

CE Con la marcatura CE si dichiara la conformità del prodotto con tutte le disposizioni di legge UE da utilizzare, che prevedono l'applicazione di questo marchio.

Il testo completo della dichiarazione di conformità è disponibile su Internet: www.bosch-homecomfort.it.

2.2 Dati tecnici del termoregolatore ambiente

Tensione di alimentazione elettrica	2 batterie AAA
Portata del segnale	8 m
Temperatura ambiente ammessa	16… 30 °C

Tab. 90 Dati tecnici del termoregolatore ambiente

2.3 Intervallo temperatura di funzionamento

	Temperatura locale	Temperatura esterna
Raffrescamento	16 … 32 °C	−15… 50 °C
Riscaldamento	0 … 30 °C	−15… 24 °C
Deumidificazione	10… 32 °C	

Tab. 91

Il dispositivo di sicurezza integrato può bloccare il funzionamento dell'apparecchio con temperature al di fuori dell'intervallo sopra indicato.

Se l'umidità dell'aria supera 80 %, all'
uscita dell'aria può formarsi della condensa. Per evitare che ciò si verifichi, aprire il più possibile le bocchette di ventilazione verticali (verticali rispetto al pavimento) e impostare un'elevata potenza del ventilatore.

2.4 Combinazione Twin

Questi dispositivi possono essere installati in una cosiddetta combinazione Twin. In tal caso, le seguenti funzioni sono disattivate:

- Funzioni di risparmio energetico **ECO** e **GEAR**
- Pulizia automatica (I clean 56° C)
- Funzione flusso d'aria indiretto (Wind avoid me)

2.5 Utilizzo con il climatizzatore multisplit

L'unità interna può essere utilizzata in un sistema con climatizzatore multisplit. In tal caso, le seguenti funzioni sono disattivate:

- Funzioni di risparmio energetico **Save+** e **Power control**
- Pulizia automatica (I clean 56° C)
- Riduzione del rumore (Silent Mode)
- Funzionamento manuale
- Rilevamento perdita di refrigerante
- Modalità di risparmio energetico automatica quando è attiva la modalità standby (1 W standby)

3 Utilizzo

3.1 Panoramica dell'unità

Panoramica dell'unità interna (CL5001iU 4CC …)

Legenda fig. 1:

[1] Pompa di scarico della condensa (per lo scarico della condensa dall'unità interna)
[2] Tubo flessibile per scarico condensa
[3] Display
[4] Entrata dell'aria di ripresa
[5] Entrata aria
[6] Uscita aria

3.2 Display unità interna

CL5000iL 4C …

Legenda figura 2:

[1] Indicatore allarme
[2] Collegamento WLAN[1)] attivo
[3] Indicatore di preriscaldamento e sbrinamento
[4] Indicatore di stato
[5] Indicatore del timer
[6] Display LED
[7] Caldaia murale elettrica

3.3 Panoramica termoregolatore ambiente

Tasti sul telecomando

→ Fig. 3

Pos.	Tasto	Funzione
1		Accendere/spegnere
		Impostazione della modalità operativa
		Modalità Save
2		Menu
	Ok	Conferma la selezione
		Impostazione del timer
		Aumenta la temperatura
		Riduce la temperatura
3		Velocità ventilatore
		Oscillazione verticale/orizzontale
		Superionizzatore
	Turbo	Modalità Turbo
	Silent	Modalità silenziosa
	Sleep	Modalità Sleep
		Sistema di blocco di sicurezza per bambini

Tab. 92 Tasti sul telecomando

Panoramica del termoregolatore ambiente

→ Fig. 4

Pos.	Simbolo	Descrizione
1		Tipo di funzionamento: automatico
		Tipo di funzionamento: raffrescamento
		Tipo di funzionamento: riscaldamento
		Tipo di funzionamento: deumidificazione
		Tipo di funzionamento: ventilazione

1) Solo disponibile come accessorio abbinabile con gateway IP.

Pos.	Simbolo	Descrizione
2		Impostazioni di temperatura
		Accensione con timer
		Spegnimento con timer
		Trasmissione del segnale
		Sistema di blocco di sicurezza per bambini
		Livello batteria
	°C / °F / %UR	Visualizzazione di valori: temperatura impostata, % di umidità relativa e timer.
		Modalità silenziosa
		Velocità ventilatore
		Modalità ventilazione automatica
		Modalità ventilazione massima
3		Modalità Sleep
		Superionizzatore
		I clean 56° C
		Seguimi
		Spia a LED e cicalino di allarme On/Off
		Power control
		Modalità Save
		Indicazione termoregolatore digitale in radiofrequenza
		Aletta (funzione di guida dell'aria; non disponibile per questa unità)

Tab. 93 Simboli sul display del termoregolatore ambiente

3.4 Utilizzo del termoregolatore ambiente

La portata del segnale è di 8 m. La presenza di ostacoli frapposti o l'uso di alcuni tipi di lampade fluorescenti nello stesso locale può interferire con la trasmissione del segnale.

- ▶ Puntare il termoregolatore ambiente verso la finestra di ricezione del segnale dell'apparecchio e premere il tasto desiderato.
  Alla ricezione del segnale, l'apparecchio emette un bip.

AVVISO

Alcune condizioni possono compromettere in modo permanente il regolare funzionamento del termoregolatore ambiente.

- ▶ Non esporre il termoregolatore ambiente alla luce solare diretta.
- ▶ Non lasciare il termoregolatore ambiente vicino a una fonte di riscaldamento.
- ▶ Proteggere il termoregolatore ambiente dall'umidità e dagli urti.

3.5 Impostazione del tipo di funzionamento principale

Accendere/spegnere l'unità

- ▶ Premere il tasto ⏻ per accendere o spegnere l'unità:
  L'unità si avvia o si spegne nella modalità operativa impostata. Per proteggere l'unità, è possibile riaccenderla solo dopo che è trascorso un certo periodo di tempo.

Le impostazioni possono essere effettuate anche quando l'unità è spenta. L'unità salva le impostazioni e le mantiene in memoria nel caso si verificasse un'interruzione di corrente.

Dopo lo spegnimento, l'unità rimane in modo standby. In modo standby è attivata una modalità di risparmio energetico automatico grazie alla tecnologia intelligente On/Off (1 W standby).

Dopo un'interruzione di corrente, l'unità si riavvia automaticamente. Ciò può causare letture contrastanti sui display, che vengono risolte automaticamente durante il funzionamento.

Funzionamento automatico

Nel funzionamento automatico, l'unità commuta automaticamente tra riscaldamento e raffrescamento per mantenere la temperatura desiderata.

- ▶ Premere ripetutamente il tasto ⇄ finché sul display non appare A.
- ▶ Selezionare la temperatura desiderata con i tasti ∧ e ∨.

Nel funzionamento automatico non è possibile impostare la velocità del ventilatore.

Modalità raffrescamento

- ▶ Premere ripetutamente il tasto ⇄ finché sul display non appare ❄.
- ▶ Selezionare la temperatura desiderata con i tasti ∧ e ∨.
- ▶ Premere il tasto fino a raggiungere la velocità dell'aria desiderata.

Modalità ventilazione

- ▶ Premere ripetutamente il tasto ⇄ finché sul display non appare .
- ▶ Premere il tasto fino a raggiungere la velocità del ventilatore desiderata.

Non è possibile impostare o visualizzare la temperatura in modalità ventilazione.

Modalità deumidificazione

- ▶ Premere ripetutamente il tasto ⇄ finché sul display non appare .

Nella modalità deumidificazione non è possibile impostare o visualizzare la velocità del ventilatore.

Modalità Riscaldamento

- ▶ Premere ripetutamente il tasto ⇄ finché sul display non appare ☼.
- ▶ Selezionare la temperatura richiesta con i tasti ∧ and ∨.
- ▶ Premere il tasto fino a raggiungere la velocità del ventilatore desiderata.

Se la temperatura esterna è molto bassa, la potenza termica dell'impianto di condizionamento potrebbe non essere sufficiente. Raccomandiamo di collegare fonti di calore aggiuntive.

3.6 Memoria dell'angolo uscita aria

Quando l'apparecchio si riavvia dopo un'interruzione di corrente, l'angolo uscita aria torna automaticamente alla posizione precedentemente impostata.

Dopo la regolazione, l'angolo uscita aria orizzontale non deve essere troppo piccolo, poiché altrimenti potrebbe formarsi della condensa che gocciolerebbe all'interno dell'apparecchio.

3.7 Impostazione della programmazione oraria

I timer accensione e spegnimento possono essere impostati per un arco di tempo da 0 a 24 ore, con intervalli di 30°minuti per le prime 10 ore e successivamente con intervalli di 1 ora. Impostando il valore a 0 h, la programmazione oraria viene annullata.

Impostazione del timer accensione

- ▶ Premere ripetutamente il tasto finché non compare il simbolo ON.
- ▶ Premere il tasto ∧ o ∨ per impostare l'ora desiderata.
  L'impostazione viene accettata poco dopo.

Impostazione del timer spegnimento

- ▶ Premere ripetutamente il tasto finché non compare il simbolo OFF.
- ▶ Premere il tasto ∧ o ∨ per impostare l'ora desiderata.
  L'impostazione viene accettata poco dopo.

Annullamento della programmazione oraria

- ▶ Selezionare con il tasto la programmazione oraria interessata.
- ▶ Impostare 0.0 h.
  Poco dopo la programmazione oraria viene annullata.

Uso combinato delle programmazioni orarie

Le due programmazioni orarie possono essere impostate contemporaneamente. Ogni programmazione oraria può essere programmata in modo tale da attivarsi prima dell'altra.

- ▶ Impostazione dei timer accensione e spegnimento.
  Le impostazioni vengono combinate automaticamente.

Ora attuale	Ore 13:00
Impostazione timer accensione	4,0 h
Impostazione timer spegnimento	8,5 h
Orario di accensione	Ore 17:00
Tempo di spegnimento	Ore 21:30

Tab. 94 Esempio

Non è possibile impostare i timer accensione e spegnimento per far funzionare l'apparecchio a temperature diverse o con impostazioni differenti.

3.8 Altre funzioni

3.8.1 Impostare la funzione swing

AVVISO

Se, in modalità raffrescamento, l'angolo uscita aria rimane nella sua posizione più bassa per un periodo di tempo prolungato, si potrebbe formare condensa. Regolando manualmente l'angolo uscita aria può provocare disfunzioni dell'apparecchio.

- ▶ Utilizzare esclusivamente il termoregolatore ambiente per regolare l'angolo uscita aria.

La funzione di oscillazione può essere attivata in posizione verticale o orizzontale.

Modalità swing verticale automatico (su/giù)

- ▶ Premere il tasto .
  Il termoregolatore ambiente visualizza il simbolo .

Per annullarela modalità swing verticale automatico:

- ▶ Premere di nuovo il tasto .

3.8.2 Impostazione della funzione di guida dell'aria

- ▶ Premere il tasto **Vane** fino a selezionare l'angolo uscita aria desiderato.
  L'impostazione cambia nell'ordine seguente:

Simbolo	Sequenza
	-1
	-2
	-3
	-4
	-0

Tab. 95

-0 indica che sono state selezionati tutti i 4 angoli uscita aria.

3.8.3 Accensione/spegnimento del display e del cicalino di allarme (Mute Mode)

Per accendere o spegnere il display dell'unità interna e il cicalino di allarme:

- ▶ Premere ripetutamente il tasto o i tasti ∧, ∨ finché non appare l'icona .
- ▶ Confermare la selezione con il tasto **Ok**.

Per visualizzare la temperatura aria ambiente corrente:

- ▶ Tenere premuto il tasto **Silent** per 5 secondi.

Per visualizzare la temperatura impostata:

- ▶ Tenere premuto il tasto **Silent**per altri 5 secondi.

3.8.4 Funzione di risparmio energetico

Sul dispositivo è possibile selezionare la seguente funzione di risparmio energetico:

Save

L'unità riduce automaticamente il consumo di energia, mantenendo comunque la temperatura aria ambiente desiderata.

- ▶ Premere il tasto per attivare questa funzione.
  Il termoregolatore ambiente visualizza il simbolo .

La funzione **Salva** può essere selezionata solo in modalità raffreddamento.

Premendo il tasto il funzionamento di **Save** viene arrestato.

3.8.5 Silent Mode

Questa funzione riduce i rumori emessi dalle unità interna ed esterna durante il loro funzionamento. È particolarmente utile di notte, quando è necessario evitare di disturbare i vicini.

- ▶ Premere il tasto **Silent** per attivare questa funzione.
  Il termoregolatore ambiente visualizza il simbolo .

Per abbandonare la funzione:

- ▶ Premere di nuovo il tasto **Silent**.
  Il simbolo scompare dal termoregolatore ambiente.

La velocità del ventilatore dell'unità interna viene ridotta al livello minimo. Impostando una velocità superiore per il ventilatore dell'unità interna, la modalità silenziosa viene disattivata.

Quando l'unità è in modalità silenziosa può risultare impossibile raggiungere la potenza frigorifera/termica di set point, perché il compressore dell'unità esterna funziona a bassa frequenza.

3.8.6 Raffrescamento massimo / riscaldamento massimo

Quando è attivo il raffrescamento massimo / riscaldamento massimo, l'unità interna funziona per 30 minuti alla massima potenza per raffrescare o riscaldare rapidamente la stanza.

- ▶ Raffrescamento massimo: attivare la modalità raffrescamento e premere il tasto **Turbo**.
- ▶ Riscaldamento massimo: attivare la modalità riscaldamento e premere il tasto **Turbo**.
  Il termoregolatore ambiente visualizza il simbolo .

Per abbandonare la funzione:

- ▶ Premere di nuovo il tasto **Turbo**.
  Il simbolo scompare dal termoregolatore ambiente.

Questa funzione è disponibile solo nelle modalità raffrescamento e riscaldamento.

I clean 56° C

L'unità interna dispone di una funzione di pulizia automatica per lo scambiatore di calore. La funzione di pulizia automatica elimina polvere, muffa e grasso che potrebbero provocare odori sgradevoli. Funziona congelando automaticamente e scongelando rapidamente la brina, e utilizzando poi l'aria calda per asciugare lo scambiatore di calore, eliminando efficacemente queste impurità.

- ▶ Premere ripetutamente il tasto o i tasti ∧, ∨ finché non appare l'icona .
- ▶ Confermare la selezione con il tasto **Ok**.

Quando è in corso la pulizia automatica, sul display dell'unità interna viene visualizzato **CL**. La pulizia automatica termina automaticamente dopo 20 – 45 minuti.

3.8.7 Wind avoid me (funzione flusso d'aria indiretto)

Questa funzione evita di dirigere il flusso d'aria direttamente verso il corpo delle persone presenti.

- ▶ Premere ripetutamente il tasto o i tasti ∧, ∨ finché non appare l'icona .
- ▶ Confermare la selezione con il tasto **Ok**.

La funzione è disponibile solo nelle modalità raffrescamento, deumidificazione e ventilazione.

3.8.8 Funzione blocco di sicurezza per bambini

I tasti del termoregolatore ambiente possono essere bloccati con il sistema di blocco di sicurezza per bambini.

Per attivare la funzione:

- ▶ Premere contemporaneamente i tasti **Turbo** e **Sleep** per 5 secondi.
  Il termoregolatore ambiente visualizza il simbolo .

Per disattivare la funzione:

- ▶ Premere contemporaneamente i tasti **Turbo** e **Sleep** per 3 secondi.
  Il simbolo scompare dal termoregolatore ambiente.

3.8.9 Super ionizzatore (funzione purifiaccione aria)

Quando si seleziona questa funzione, un componente integrato nell'unità interna viene messo sotto tensione e inizia a emettere ioni che, diffondendosi nella stanza, contrastano le sostanze nocive presenti nell'aria, come muffa, virus e allergeni, contribuendo a migliorare la qualità dell'aria nell'ambiente.

- ▶ Premere il tasto per attivare questa funzione.
  Il termoregolatore ambiente visualizza il simbolo .

Per abbandonare la funzione:

- ▶ Premere di nuovo il tasto .

3.8.10 Power control

Sono disponibili le seguenti opzioni[1] di comando della potenza. Due funzioni Power control possono essere selezionate per ridurre il consumo energetico dell'apparecchio:

- **Power control** (100%): funzionamento nomale (abbandono della funzione Power control)
- **Power control** (75%): riduzione del consumo di corrente del 25%
- **Power control** (50%): riduzione del consumo di corrente del 50%

Per selezionare la funzione Power control desiderata:

- ▶ Premere ripetutamente il tasto o i tasti ∧, ∨ finché non appare .
- ▶ Confermare con il tasto **Ok**.
- ▶ Premere i tasti ∧ e ∨ e selezionare il livello Power control desiderato (100%, 75%, 50%).
- ▶ Confermare con il tasto **Ok**.

La funzione **Power control** è selezionabile solo nella modalità raffrescamento.

3.8.11 Funzioni avanzate

- ▶ Premere il tasto **Set**.
- ▶ Selezionare la funzione con il tasto **Set** o con i tasti ∧, ∨.
  - – = funzione di riposo
  - – = funzione Seguimi
  - – = funzione di comando wireless
- ▶ Confermare la selezione con il tasto **OK**.

Per terminare la funzione:

- ▶ ripetere le operazioni sopra descritte.

Funzione Follow me(Follow Me)

La funzione attiva il termoregolatore ambiente nella sua posizione attuale per misurare la temperatura a intervalli di 3-- minuti. L'unità interna viene quindi regolata utilizzando queste misurazioni come riferimento.

- ▶ Premere ripetutamente il tasto o i tasti ∧ e ∨ finché non appare l'icona .
- ▶ Confermare la selezione con il tasto **Ok**.

La funzione Follow me è disponibile solo nelle modalità raffrescamento, riscaldamento e automatico.

Ridotto

Lo scopo di questa funzione è risparmiare energia durante i periodi di inattività. Dopo un'ora il dispositivo riduce l'intensità di riscaldamento o raffrescamento. A tale scopo, la temperatura impostata viene modificata di 1 °C. Dopo due ore, la temperatura impostata cambia ancora di 1 °C. Successivamente viene mantenuta la nuova temperatura.

Per attivare la funzione:

- ▶ Premere il tasto **Sleep**.
  Il termoregolatore ambiente visualizza il simbolo .

Per disattivare la funzione:

- ▶ premere di nuovo il tasto Sleep; la funzione si disattiva anche dopo 8 ore di funzionamento ridotto.
  Il simbolo scompare dal termoregolatore ambiente.

1) La funzione di comando della potenza non è disponibile nel sistema Multisplit.

Questa funzione non è disponibile nelle modalità deumidificazione e ventilazione.

Funzione termoregolatore digitale in radiofrequenza
Lo scopo di questa funzione è di stabilire un collegamento tramite WLAN. Se l'unità non visualizza la funzione:

- ▶ Premere ripetutamente il tasto ☰ o i tasti ∧ e ∨ finché non appare .
- ▶ Confermare la selezione con il tasto **Ok**.

4 Manutenzione

ATTENZIONE

Pericolo di scossa elettrica o di parti mobili

- ▶ Prima di qualsiasi lavoro di manutenzione, interrompere l'alimentazione elettrica.
- ▶ Per i lavori di manutenzione non riportati in questo elenco, rivolgersi a un'azienda specializzata autorizzata.

4.1 Sostituzione batterie

Sono necessarie 2 batterie AAA. Si sconsiglia l'uso di batterie ricaricabili.

- ▶ Rimuovere il coperchio del vano batterie (→ fig. 5).
- ▶ Introdurre le batterie nuove, prestando attenzione alla corretta polarità.
- ▶ Applicare di nuovo il coperchio del vano batterie.

4.2 Pulizia dell'apparecchio e del termoregolatore ambiente

AVVISO

Danni all'apparecchio in caso di pulizia impropria!

- ▶ Non spruzzare o versare acqua direttamente sull'apparecchio.
- ▶ Non utilizzare acqua calda, polvere abrasiva o solventi aggressivi.

- ▶ Pulire l'unità interna e il termoregolatore ambiente con un panno morbido.
- ▶ Per la pulizia dell'unità esterna, rivolgersi esclusivamente a un'azienda specializzata autorizzata.

4.3 Pulizia dei filtri dell'aria

AVVISO

Il filtro dell'aria può deformarsi se esposto alla luce solare diretta.

- ▶ Non esporre il filtro dell'aria alla luce solare diretta.

Controllare i filtri dell'aria ogni 2 settimane e pulirli se necessario. Pulirli sempre prima e dopo lunghi periodi di inattività.

- ▶ Aprire la griglia di ingresso dell'aria.
- ▶ Togliere il filtro dell'aria.
- ▶ Pulire il filtro dell'aria con l'aspirapolvere o con acqua calda e un detergente delicato, risciacquare e lasciarlo asciugare all'ombra.

Se si pulisce il filtro con acqua, la parte esterna della griglia di ingresso dell'aria deve essere rivolta verso il basso e lontano dal getto d'acqua; in caso di pulizia con un aspirapolvere deve essere rivolta verso l'alto e verso l'aspirapolvere.

4.4 Spegnimento per periodi prolungati

Prima dello spegnimento per periodi prolungati:

- ▶ pulire i filtri dell'aria.
- ▶ Attivare l'autopulizia dell'unità interna con il tasto **Clean**.
- ▶ Dopo l'autopulizia, attivare la modalità ventilazione per il tempo necessario ad asciugare completamente l'unità interna.
- ▶ Spegnere l'unità interna e scollegarla dall'alimentazione elettrica.
- ▶ Rimuovere le batterie dal termoregolatore ambiente.
- ▶ Proteggere gli apparecchi dalla polvere.

5 Risoluzione dei problemi

5.1 Disfunzioni con visualizzazione (Self diagnosis functionSelf diagnosis function)

Se durante il funzionamento si verifica una disfunzione, i LED lampeggiano a lungo oppure sul display viene visualizzato un codice disfunzione (ad es. EH 02).

Se la disfunzione permane per più di 10 minuti:

- ▶ interrompere per breve tempo l'alimentazione elettrica e quindi riaccendere l'unità interna.

Se non è possibile eliminare la disfunzione:

- ▶ chiamare il servizio assistenza clienti e comunicare il codice disfunzione e i dati dell'apparecchio.

5.2 Disfunzioni senza visualizzazione

Se durante il funzionamento si verificano disfunzioni che non è possibile eliminare:

- ▶ chiamare il servizio assistenza clienti e comunicare la disfunzione e i dati dell'apparecchio.

Disfunzione	Possibile causa
La potenza dell'unità interna è insufficiente.	La temperatura è impostata su un valore troppo alto o troppo basso.
	Il filtro dell'aria è sporco e deve essere pulito.
	Condizioni ambientali sfavorevoli per l'unità interna, ad es. oggetti che ostruiscono le aperture dell'aria dell'apparecchio, porte/finestre aperte nel locale o presenza di forti fonti di calore.
	È attivo il funzionamento silenzioso e quindi l'apparecchio non può sfruttare la sua massima potenza.
L'unità interna non si accende.	L'unità interna dispone di un meccanismo di protezione contro i sovraccarichi. Possono essere necessari fino a 3 minuti di attesa per poter avviare di nuovo l'unità interna.
	Le batterie del termoregolatore ambiente sono scariche.
	La programmazione oraria è attiva.
Il tipo di funzionamento è passato dal raffrescamento o riscaldamento alla modalità ventilazione.	L'unità interna cambia tipo di funzionamento per evitare la formazione di gelo.
	La temperatura impostata è stata raggiunta provvisoriamente.
L'unità interna produce una nebbiolina bianca.	Nelle regioni umide, la forte differenza di temperatura tra l'aria ambiente e l'aria condizionata può causare la formazione di una nebbiolina bianca.
L'unità interna e l'unità esterna producono una nebbiolina bianca.	Quando dallo sbrinamento automatico si passa subito al funzionamento in riscaldamento, la maggiore umidità dell'aria può provocare la formazione di nebbiolina bianca.
L'unità interna e l'unità esterna sono rumorose.	L'unità interna può emettere un fruscio quando la griglia di aerazione ritorna nella propria posizione.
	Un lieve sibilo è normale durante il funzionamento. Il rumore è prodotto dalla circolazione del refrigerante.
	Un cigolio può verificarsi per effetto della dilatazione o contrazione delle parti in metallo e in plastica dell'apparecchio durante il riscaldamento/raffrescamento.
	L'unità esterna emette durante il funzionamento anche altri rumori, che sono normali.
L'unità interna o l'unità esterna espelle polvere.	Quando gli apparecchi rimangono spenti a lungo senza essere stati coperti, al loro interno si può accumulare della polvere.
Cattivo odore durante il funzionamento.	I cattivi odori presenti nell'aria possono penetrare all'interno degli apparecchi, che a loro volta possono poi diffonderli nell'ambiente.
	Il filtro dell'aria potrebbe essere ammuffito e in tal caso deve essere pulito.
Il ventilatore dell'unità esterna non è sempre acceso.	Per garantire un funzionamento ottimale, la regolazione del ventilatore è variabile.
Il funzionamento è irregolare o imprevedibile oppure l'unità interna non reagisce.	Le interferenze provocate da ripetitori di telefonia mobile o da forti amplificatori di segnale possono influenzare l'unità interna. ▶ Scollegare per breve tempo l'unità interna dall'alimentazione elettrica e riavviarla.
Il deflettore aria o le alette di convogliamento del flusso non si muovono correttamente.	Il deflettore aria o le alette di convogliamento del flusso sono stati spostati manualmente oppure non sono stati montati correttamente. ▶ Spegnere l'unità interna e controllare se i componenti sono correttamente innestati in posizione. ▶ Accendere l'unità interna.

Tab. 96

6 Protezione ambientale e smaltimento

La protezione dell'ambiente è un principio fondamentale per il gruppo Bosch.
La qualità dei prodotti, il risparmio e la tutela dell'ambiente sono per noi obiettivi di pari importanza. Ci atteniamo scrupolosamente alle leggi e alle norme per la protezione dell'ambiente.
Per proteggere l'ambiente impieghiamo la tecnologia e i materiali migliori tenendo conto degli aspetti economici.

Imballo

Per quanto riguarda l'imballo ci atteniamo ai sistemi di riciclaggio specifici dei rispettivi paesi, che garantiscono un ottimale riutilizzo.
Tutti i materiali impiegati per gli imballi rispettano l'ambiente e sono riutilizzabili.

Apparecchi obsoleti

Gli apparecchi dismessi contengono materiali che possono essere riciclati.
I componenti sono facilmente separabili. Le materie plastiche sono contrassegnate. In questo modo è possibile classificare i vari componenti e destinarli al riciclaggio o allo smaltimento.

Vecchi dispositivi elettrici ed elettronici



Questo simbolo significa che il prodotto non deve essere smaltito con altri rifiuti, ma che deve invece essere conferito presso gli appositi punti di trattamento, raccolta, riciclaggio e smaltimento.

Il simbolo è valido per i paesi che hanno direttive sui rifiuti elettronici, ad esempio la "Direttiva 2012/19/CE dell'Unione Europea sui rifiuti di apparecchi elettrici ed elettronici". Queste disposizioni definiscono il quadro normativo della direttiva valida per il ritorno e il riciclaggio degli apparecchi elettronici usati in ciascun paese.

Gli apparecchi elettronici che possono contenere sostanze pericolose devono essere riciclati in modo responsabile al fine di ridurre al minimo i possibili danni all'ambiente e i pericoli per la salute delle persone. A tal fine, il riciclaggio dei rifiuti elettronici contribuisce a preservare le risorse naturali.

Per ulteriori informazioni sullo smaltimento ecocompatibile degli apparecchi elettrici ed elettronici usati, contattare le autorità locali, la società di smaltimento dei rifiuti o il distributore presso il quale è stato acquistato il prodotto.

Per maggiori informazioni, visitare il sito:
www.bosch-homecomfortgroup.com/en/company/legal-topics/weee/

Batterie

Le batterie non possono essere smaltite nei rifiuti domestici. Le batterie usate devono essere smaltite nei centri di raccolta in loco.

Refrigerante R32



L'apparecchio contiene gas florurato R32 (potenziale di riscaldamento globale 675[1)]) media combustibilità e bassa tossicità (A2L o A2).

La quantità contenuta è indicata sull'etichetta nominativa dell'unità esterna dell'apparecchio.

Il refrigerante è pericoloso per l'ambiente e deve essere raccolto e smaltito separatamente.

1) Ai sensi dell'ALLEGATO VI del REGOLAMENTO (UE) N. 573/2024 del Parlamento e del Consiglio europeo del mercoledì 7 febbraio 2024.

7 Informativa sulla protezione dei dati

Noi, **Robert Bosch S.p.A., Società Unipersonale, Via M.A. Colonna 35, 20149 Milano, Italia**, elaboriamo informazioni su prodotti e installazioni, dati tecnici e di collegamento, dati di comunicazione, dati di cronologia clienti e registrazione prodotti per fornire funzionalità prodotto (art. 6 §1.1 (b) GDPR), per adempiere al nostro dovere di vigilanza unitamente a ragioni di sicurezza e tutela del prodotto (art. 6 §1.1 (f) GDPR), per salvaguardare i nostri diritti in merito a garanzia e domande su registrazione di prodotti (art. 6 §1.1 (f) GDPR) nonché per analizzare la distribuzione dei prodotti e fornire informazioni personalizzate e offerte correlate al prodotto (art. 6 §1.1 (f) GDPR). Per fornire servizi quali vendite e marketing, gestione dei contratti, gestione dei pagamenti, programmazione, hosting dei dati e servizi di hotline, potremmo richiedere e trasferire i dati a fornitori di servizi esterni e/o affiliati di Bosch. In alcuni casi, ma solo se viene garantita un'adeguata protezione dei dati, i dati personali possono essere trasferiti a destinatari situati al di fuori dello Spazio Economico Europeo. Ulteriori informazioni vengono fornite su richiesta. Potete rivolgervi al Titolare del trattamento dei dati presso Data Protection Officer, Information Security and Privacy (C/ISP), Robert Bosch GmbH, Postfach 30 02 20, 70442 Stoccarda, GERMANIA.

Avete il diritto di opporvi in qualsiasi momento al trattamento dei vostri dati personali sulla base dell'art. 6 §1.1 (f) GDPR per motivi legati alla vostra situazione particolare o se i vostri dati vengono utilizzati per scopi di marketing diretto. Per esercitare i vostri diritti, contattateci all'indirizzo **DPO@bosch.com**. Per ulteriori informazioni, seguire il codice QR.

Turinys

1 Simbolių paaiškinimas ir saugos nuorodos 110
1.1 Simbolių paaiškinimas 110
1.1.1 Saugos informacija 110
1.2 Bendrieji saugos nurodymai 110
1.3 Naudojimosi instrukcija nurodymai 111

2 Duomenys apie gaminį 112
2.1 Atitikties deklaracija 112
2.2 Nuotolinio valdymo pulto techniniai duomenys 112
2.3 Veikimo temperatūros diapazonas 112
2.4 Dvigubas derinys 112
2.5 "Multi Split" oro kondicionavimo sistemos naudojimas 112

3 Valdymas 112
3.1 Bloko apžvalga 112
3.2 Vidinio bloko ekranas 112
3.3 Nuotolinio valdymo pulto apžvalga 112
3.4 Nuotolinio valdymo pulto naudojimas 113
3.5 Pagrindinio darbo režimo nustatymas 113
3.6 Žaliuzių padėties atmintis 113
3.7 Laikmačio nustatymas 113
3.8 Kitos funkcijos 114
3.8.1 Balansavimo funkcijos nustatymas 114
3.8.2 Oro kreipimo funkcijos nustatymas 114
3.8.3 Ekrano ir avarinio garso signalo pakeitimas (Mute Mode) 114
3.8.4 Energijos taupymo funkcija 114
3.8.5 Silent Mode 114
3.8.6 "Turbo" vėsinimas / "Turbo" šildymas 114
3.8.7 Wind avoid me (Netiesioginio oro srauto funkcija) ...115
3.8.8 Užrakto nuo vaikų funkcija 115
3.8.9 Superjonizatorius (šviežio oro funkcija) 115
3.8.10 Galios reguliavimas 115
3.8.11 Papildomos veikimo funkcijos 115

4 Techninė priežiūra 116
4.1 Baterijų keitimas 116
4.2 Įrenginio ir nuotolinio valdymo pulto valymas 116
4.3 Oro filtro valymas 116
4.4 Ilgesnis eksploatacijos nutraukimas 116

5 Trikčių šalinimas 116
5.1 Triktys ir rodmenys (Self diagnosis functionSelf diagnosis function) 116
5.2 Ekrane nerodomos triktys 116

6 Aplinkosauga ir utilizavimas 118

7 Duomenų apsaugos pranešimas 118

1 Simbolių paaiškinimas ir saugos nuorodos

1.1 Simbolių paaiškinimas

Įspėjamosios nuorodos

Įspėjamosiose nuorodose įspėjamieji žodžiai nusako pasekmių pobūdį ir sunkumą, jei nebus imamasi apsaugos nuo pavojaus priemonių.

Apibrėžti tokie įspėjamieji žodžiai, kurie gali būti vartojami pateikiamame dokumente:

PAVOJUS

PAVOJUS reiškia, kad nesilaikant nurodymų bus sunkiai ar net mirtinai sužaloti asmenys.

ĮSPĖJIMAS

ĮSPĖJIMAS reiškia, kad galimi sunkūs ar net mirtini asmenų sužalojimai.

PERSPĖJIMAS

PERSPĖJIMAS reiškia, kad galimi lengvi arba vidutinio sunkumo asmenų sužalojimai.

PRANEŠIMAS

DĖMESIO reiškia, kad galima materialinė žala.

Svarbi informacija

Svarbi informacija, kai nekeliamas pavojus žmonėms ir materialiajam turtui, žymima pavaizduotu informacijos simboliu.

1.1.1 Saugos informacija

Simbolis	Reikšmė
	Įspėjimas dėl degiųjų medžiagų: šiame gaminyje naudojamas R32 šaldymo agentas yra mažai degios ir mažai toksiškos dujos (A2L).
	Atlikdami montavimo ir techninės priežiūros darbus mūvėkite apsaugines pirštines.
	Laikydamiesi techninės priežiūros instrukcijų, techninę priežiūrą privalo atlikti kvalifikuoti specialistai.
	Eksploatavimo instrukcijas žr. naudotojo vadove.

Lent. 97

1.2 Bendrieji saugos nurodymai

⚠ Nuorodos tikslinei grupei

Ši naudojimo instrukcija skirta kondicionieriaus naudotojui. Būtina laikytis visose su įrenginiu susijusiose instrukcijose pateiktų nurodymų. Nesilaikant nurodymų, galima patirti materialinės žalos, gali būti sužaloti asmenys ir net gali iškilti pavojus gyvybei.

- ▶ Prieš pradėdami bet kurias įrenginio sudedamąsias dalis, perskaitykite naudojimo instrukcijas ir laikykite jas saugioje vietoje.
- ▶ Laikykitės saugos ir įspėjamųjų nuorodų.

⚠ Naudojimas pagal paskirtį

Vidinis blokas yra skirtas montavimui pastato viduje, jis yra su jungtimi, skirta prijungti prie išorinio bloko, ir kitais sistemos komponentais, pvz., reguliatoriais.

Išorinis blokas yra skirtas montavimui lauke, jis yra su jungtimi, skirta prijungti prie vieno ar kelių vidinių blokų, ir kitais sistemos komponentais, pvz., reguliatoriais.

Kondicionierius skirtas naudoti tik komerciškai / privačiai vietose, kuriose temperatūros nuokrypiai nuo nustatytų verčių nekelia pavojaus gyviems organizmams ir daiktams. Kondicionierius neskirtas norimam absoliučiajam oro drėgniui reguliuoti ir išlaikyti.

Bet koks kitoks naudojimas laikomas naudojimu ne pagal paskirtį. Įrenginį naudojant ne pagal paskirtį ir dėl šios priežasties atsiradus defektams garantiniai įsipareigojimai netaikomi.

Norint montuoti specialiose vietose (požeminiame garaže, techninėse patalpose, balkone arba bet kokioje pusiau atviroje vietoje):

- Pirmiausia laikykitės techninėje dokumentacijoje pateiktų montavimo vietai keliamų reikalavimų.

⚠ Šaldymo agento keliamo bendrieji pavojai

- Šis įrenginys yra pripildytas šaldymo agento. Šaldymo agento dujos, kontaktuodamos su ugnimi, gali sudaryti nuodingas dujas.
- Kreipkitės į specializuotą įmonę, kad sistemą reguliariai patikrintų ir pagal poreikį atliktų techninę priežiūrą.
- Jei įtariate, kad yra šaldymo agento nuotėkis, patalpą gerai išvėdinkite ir informuokite įgaliotą šildymo sistemų techninės priežiūros įmonę.

⚠ Permontavimas ir remontas

Atlikus netinkamus kondicionieriaus pakeitimus, galimi asmenų sužalojimai ir/arba materialinė žala.

- Darbus leidžiama atlikti tik įgaliotai specializuotai įmonei.
- Nekeiskite išorinio bloko, vidinio bloko ar kitų kondicionieriaus dalių.
- Prieš pradėdami bet kokius techninės priežiūros darbus, atjunkite kondicionierių nuo elektros srovės tiekimo sistemos.

⚠ Nuorodos, kaip elgtis su įrenginiu

Netinkamas kondicionieriaus naudojimas gali pakenkti Jūsų sveikatai.

- Oro srautas neturi būti nukreiptas į kūną ilgesnį laiką.
- Užtikrinkite, kad patalpos temperatūra būtų tinkama patalpoje esantiems asmenims, pvz., kūdikiams, vaikams, vyresnio amžiaus žmonėms, iš lovos nepakylantiems ligoniams ir neįgaliems žmonėms.
- Į įrenginį niekada nekiškite daiktų, nes galite susižaloti.

Netinkamai elgiantis su įrenginiu, galimas įrenginio galios sumažėjimas, įrenginio pažeidimų atsiradimas bei asmenų sužalojimas.

- Neužblokuokite įrenginio oro įleidimo ir oro išleidimo angų.
- Įrenginiui veikiant uždarykite langus ir duris.
- Saugokite, kad į vidinį bloką nepatektų vandens.
- Reguliariai tikrinkite, ar nesusidėvėjęs ir ar gerai pritvirtintas išorinio bloko montavimo rėmas.
- Ant išorinio bloko draudžiama dėti daiktus, taip pat draudžiama ant jo lipti žmonėms.
- Užtikrinkite, kad vidinio bloko pastatymo patalpoje nebūtų dulkių, garų ir drėgmės.
- Netoli įrenginių nenaudokite labai degiųjų dujų, pvz., iš purškiamųjų flakonų.
- Jei atrodo, kad su kondicionieriumi kažkas negerai (pvz., degėsio kvapas, pažeistas kabelis), eksploatavimą nedelsdami nutraukite ir atjunkite elektros srovės tiekimą.

⚠ Elektrinių įrenginių, skirtų naudoti namų ūkyje ir panašiais tikslais, sauga

Siekiant išvengti elektrinių įrenginių keliamo pavojaus, remiantis EN 60335-1, reikia laikytis šių reikalavimų:

„Vaikams nuo 8 metų ir asmenims su ribotais fiziniais, jusliniais ir intelektiniais gebėjimais, neturintiems pakankamai patirties ar žinių, šį įrenginį leidžiama naudoti tik prižiūrint kitam asmeniui arba jei jie buvo instruktuoti, kaip įrenginiu saugiai naudotis ir žino apie galimus pavojus. Vaikams su įrenginiu žaisti draudžiama. Vaikams atlikti valymo ir naudotojui skirtus techninės priežiūros darbus, jei neprižiūri kitas asmuo, draudžiama.“

„Jei pažeidžiamas prijungimo prie tinklo laidas, siekiant išvengti pavojaus, dėl jo pakeitimo privaloma kreiptis į gamintoją, klientų aptarnavimo tarnybą arba kvalifikuotą asmenį.“

1.3 Naudojimosi instrukcija nurodymai

Visus paveikslėlius rasite šios instrukcijos gale. Tekste yra nuorodos į paveikslėlius.

Šie gaminiai, priklausomai nuo modelio, gali skirtis, nei pavaizduota šios instrukcijos paveikslėliuose.

2 Duomenys apie gaminį

2.1 Atitikties deklaracija

Šio gaminio konstrukcija ir funkcionavimas atitinka Europos Sąjungos ir nacionalinius reikalavimus.

CE ženklu patvirtinama, kad gaminys atitinka visų privalomųjų ES direktyvų, kurios numato šio ženklo žymėjimą, reikalavimus.

Visas atitikties deklaracijos tekstas pateiktas internete: www.bosch-homecomfort.lt.

2.2 Nuotolinio valdymo pulto techniniai duomenys

Įtampos tiekimo linija	2 AAA baterijos
Signalo veikimo nuotolis	8 m
Leidžiama aplinkos temperatūra	16... 30 °C

Lent. 98 Nuotolinio valdymo pulto techniniai duomenys

2.3 Veikimo temperatūros diapazonas

	Patalpos temperatūra	Lauko temperatūra
Vėsinimas	16 ... 32 °C	-15... 50 °C
Šildymas	0 ... 30 °C	-15... 24 °C
Sausinimas	10... 32 °C	

Lent. 99

Temperatūrai esant už aukščiau nurodyto diapazono ribų, įmontuotas apsauginis įtaisas gali užblokuoti įrenginio veikimą.

Jei oro drėgnis didesnis nei 80 %, oro išėjimo angoje gali imti kauptis kondensatas. Kad to išvengtumėte, atidarykite vertikalias vėdinimo sklendes kiek galima daugiau (vertikaliai grindims) ir nustatykite didelę ventiliatoriaus galią.

2.4 Dvigubas derinys

Šiuos įrenginius galima montuoti kaip vadinamąjį dvigubą derinį. Šiuo atveju yra išjungtos šios funkcijos:

- Energijos taupymo funkcijos **ECO** ir **GEAR**
- Savaiminis išsivalymas (I clean 56° C)
- Netiesioginio oro srauto funkcija (Wind avoid me)

2.5 "Multi Split" oro kondicionavimo sistemos naudojimas

Vidinį bloką galima naudoti su "Multi Split" oro kondicionavimo sistema. Šiuo atveju yra išjungtos šios funkcijos:

- Energijos taupymo funkcijos **"Save+"** ir **"Power control"**
- Savaiminis išsivalymas (I clean 56° C)
- Triukšmo sumažinimas (Silent Mode)
- Rankinis valdymas
- Aušalo nuotėkio aptikimas
- Automatinis energijos taupymo režimas budėjimo režime (1 W standby)

3 Valdymas

3.1 Bloko apžvalga

Vidinio bloko apžvalga (CL5001iU 4CC ...)

1 pav. paaiškinimas:

[1] Kondensato siurblys (kondensatui iš vidinio bloko išleisti)
[2] Kondensato žarna
[3] Rodymas
[4] Grįžtančio srauto oro įleidimo anga
[5] Oro įleidimo anga
[6] Oro išleidimo anga

3.2 Vidinio bloko ekranas

CL5000iL 4C ...

Paveikslėlis 2:

[1] Pavojaus lemputė
[2] WLAN jungtis[1] aktyvi
[3] Išankstinio šildymo ir atitirpinimo indikatorius
[4] Būsenos indikatorius
[5] Laiko indikatorius
[6] LED ekranas
[7] Elektrinis šildymo įrenginys

3.3 Nuotolinio valdymo pulto apžvalga

Nuotolinio valdymo punkto mygtukai

→ 3 pav.

Poz.	Mygtukas	Funkcija
1		Įjungti / išjungti
		Veikimo režimo sąranka
		Taupymo režimas
2		Meniu
	Gerai	Patvirtinkite pasirinkimą
		Laikmačio nustatymas
		Padidinti temperatūrą
		Sumažinti temperatūrą
3		Ventiliatoriaus greitis
		Vertikalaus / horizontalaus balansavimo režimas
		Super jonizatorius
	"Turbo"	"Turbo" režimas
	"Silent"	Tylusis režimas
	Budėjimo režimas	Budėjimo režimas
		Užraktas nuo vaikų

Lent. 100 Nuotolinio valdymo punkto mygtukai

Nuotolinio valdymo pulto ekranas

→ 4 pav.

Poz.	Simbolis	Paaiškinimas
1		Veikimo režimas: automatinis režimas
		Veikimo režimas: vėsinimo režimas
		Veikimo režimas: šildymo režimas
		Veikimo režimas: džiovinimo režimas
		Veikimo režimas: ventiliatoriaus režimas

1) Galimas tik kaip IP tinklų sietuvo priedas.

Poz.	Simbolis	Paaiškinimas
2		Nustatyta temperatūra
		Laikmatį ĮJUNGTI
		Laikmatį IŠJUNGTI
		Signalo siuntimas
		Užraktas nuo vaikų
		Baterijos lygis
	°C / °F / % RH	Verčių rodmuo: rodoma nustatyta temperatūra, santykinės drėgmės % ir laikmatis.
		Tylusis režimas
		Ventiliatoriaus greitis
		Automatinis ventiliatoriaus režimas
		Ventiliatoriaus "turbo" režimas
3		Budėjimo režimas
		Super jonizatorius
		I clean 56° C
		"Follow Me"
		Ekrano LED ir garsinis pavojaus signalas įj. / išj.
		Galios reguliavimas
		Taupymo režimas
		Belaidžio valdiklio funkcijų ekranas
		Žaliuzė (oro kreipimo funkcija; šiame bloke nepasiekiama)

Lent. 101 Nuotolinio valdymo pulto ekrane rodomi simboliai

3.4 Nuotolinio valdymo pulto naudojimas

Signalo veikimo nuotolis yra 8 m. Kelyje esantys objektai arba tam tikrų liuminescencinių lempų naudojimas toje pačioje patalpoje gali daryti įtaką signalo perdavimui.

- Nuotolinio valdymo pultą nukreipkite į įrenginio signalo priėmimo langelį ir paspauskite pageidaujamą mygtuką.
  Kai signalas priimamas, įrenginys supypsi.

PRANEŠIMAS

Gali būti ilgam sutrikdytas nepriekaištingas nuotolinio valdymo pulto veikimas.

- Nuotolinio valdymo pultą saugokite nuo tiesioginių saulės spindulių.
- Nepalikite valdymo pulto netoli radiatoriaus.
- Saugokite nuotolinio valdymo pultą nuo drėgmės ir smūgių.

3.5 Pagrindinio darbo režimo nustatymas

Įrenginio įjungimas / išjungimas

- Norėdami įjungti ar išjungti įrenginį paspauskite ⏻ mygtuką:
  Blokas paleidžiamas nustatytu darbo režimu arba išsijungia. Siekiant apsaugoti bloką, jį vėl įjungti galima tik praėjus šiek tiek laiko.

Nustatymus galima keisti ir išjungus bloką. Įrenginys išsaugo nustatymus, jis išsaugo juos ir nutrūkus elektros tiekimui.

Išjungtas blokas veikia budėjimo veiksena. Dėl išmaniosios įjungimo ir išjungimo technologijos veikiant budėjimo veiksena aktyvuojama automatinė energijos taupymo veiksena (1 W standby).

Nutrūkus maitinimui, blokas automatiškai įsijungia iš naujo. Dėl to ekranuose gali atsirasti rodmenų neatitikimų, kurie automatiškai išnyksta įrenginiui veikiant.

Automatinis režimas

Automatiniame režime įrenginys automatiškai persijungia tarp šildymo ir vėsinimo režimų, kad palaikytų pageidaujamą temperatūrą.

- Paspauskite ⇄ mygtuką keletą kartų, kol ekrane pasirodys A.
- Pasirinkite reikiamą temperatūrą naudodami ∧ ir ∨ mygtukus.

Ventiliatoriaus sūkių skaičiaus reguliuoti automatiniu režimu negalima.

Vėsinimo režimas

- Paspauskite ⇄ mygtuką keletą kartų, kol ekrane pasirodys ❄.
- Pasirinkite reikiamą temperatūrą naudodami ∧ ir ∨ mygtukus.
- Spauskite mygtuką, kol pasieksite reikiamą oro greitį.

Ventiliatoriaus režimas

- Paspauskite ⇄ mygtuką keletą kartų, kol ekrane pasirodys .
- Spauskite mygtuką, kol pasieksite reikiamą ventiliatoriaus sūkių skaičių.

Temperatūros negalima reguliuoti arba rodyti ventiliatoriaus režimu.

Džiovinimo režimas

- Spauskite ⇄ mygtuką keletą kartų, kol ekrane pasirodys .

Džiovinimo režime ventiliatoriaus greitis nerodomas ir jo reguliuoti negalima.

Šildymo režimas

- Spauskite ⇄ mygtuką keletą kartų, kol ekrane pasirodys ☼.
- Nustatykite reikiamą temperatūrą naudodami ∧ ir ∨ mygtukus.
- Spauskite mygtuką, kol pasieksite reikiamą ventiliatoriaus sūkių skaičių.

Jei lauko temperatūra labai žema, oro kondicionavimo sistemos šildymo galia gali būti nepakankama. Rekomenduojame prijungti papildomus šilumos šaltinius.

3.6 Žaliuzių padėties atmintis

Įrenginiui iš naujo įsijungus po elektros tiekimo sutrikimo, žaliuzės automatiškai grįžta į anksčiau nustatytą padėtį.

Sureguliavus, horizontalių žaliuzių kampas neturėtų būti per mažas, antraip gali susidaryti kondensatas ir jis gali lašėti į įrenginį.

3.7 Laikmačio nustatymas.

Įjungimo ir išjungimo laikmatį galima nustatyti nuo 0 iki 24 valandų, pirmosioms 10 valandų – 30 minučių žingsniu, po to – 1 valandos žingsniu. Nustačius 0 valandų, laikmačio veikimas nutraukiamas.

Įjungimo laikmačio nustatymas

- ▶ Pakartotinai spauskite mygtuką ⏲, kol pasirodys simbolis ⏲ON.
- ▶ Norėdami nustatyti pageidaujamą laiką, spauskite mygtuką ∧ arba ∨.
  Praėjus šiek tiek laiko, nustatymas perimamas.

Išjungimo laikmačio nustatymas

- ▶ Pakartotinai spauskite mygtuką ⏲, kol pasirodys simbolis ⏲OFF.
- ▶ Norėdami nustatyti pageidaujamą laiką, spauskite mygtuką ∧ arba ∨.
  Praėjus šiek tiek laiko, nustatymas perimamas.

Laikmačio išjungimas

- ▶ Mygtuku ⏲ pasirinkite atitinkamą laikmatį.
- ▶ Nustatykite 0.0 valandą.
  Praėjus šiek tiek laiko, laikmatis išsijungia.

Laikmačių derinimas

Abu laikmačius galima nustatyti tuo pačiu metu. Kiekvieną laikmatį galima užprogramuoti taip, kad jis būtų suaktyvinamas prieš kitą.

- ▶ Nustatykite įjungimo ir išjungimo laikmatį.
  Nustatymai automatiškai suderinami.

Esamas laikas	13:00 val.
Įjungimo laikmačio nustatymas	4,0 val.
Išjungimo laikmačio nustatymas	8,5 val.
Įjungimo laikas	17:00 val.
Išjungimo laikas	21:30 val.

Lent. 102 Pavyzdys

Įjungimo ir išjungimo laikmačių negalima užprogramuoti taip, kad įrenginys veiktų skirtingomis temperatūromis arba su kitais nustatymais.

3.8 Kitos funkcijos

3.8.1 Balansavimo funkcijos nustatymas

PRANEŠIMAS

Jei vėsinimo režimu žaliuzės ilgą laiką lieka žemiausioje padėtyje, gali susidaryti kondensatas. Žaliuzių reguliavimas rankomis gali sukelti trikčių.

- ▶ Norėdami sureguliuoti žaliuzes, naudokite tik nuotolinio valdymo pultą.

Balansavimo funkciją galima suaktyvinti vertikalioje ar horizontalioje padėtyje.

Automatinis vertikalaus subalansavimo režimas (aukštyn / žemyn)

- ▶ Paspauskite mygtuką.
  Nuotolinio valdymo pulte rodomas simbolis.

Norėdami atšaukti vertikalaus subalansavimo režimą:

- ▶ Vėl paspauskite mygtuką.

3.8.2 Oro kreipimo funkcijos nustatymas

- ▶ Spauskite mygtuką **Vane**, kol bus pasirinkta norima žaliuzė.
  Nustatymai keičiami tokia seka:

Simbolis	Seka
	-1
	-2
	-3
	-4
	-0

Lent. 103

-0 reiškia, kad pasirinktos visos 4 žaliuzės.

3.8.3 Ekrano ir avarinio garso signalo pakeitimas (Mute Mode)

Norėdami įjungti arba išjungti vidinio bloko ekraną ir avarinį garsinį signalą:

- ▶ Pakartotinai spauskite ☰ mygtuką arba ∧, ∨ mygtukus, kol pasirodys piktograma.
- ▶ Pasirinkimą patvirtinkite **"Ok"** mygtuku.

Norėdami, kad būtų rodoma esama patalpos temperatūra:

- ▶ Paspauskite **"Silent"** mygtuką ir laikykite jį nuspaudę 5 sekundes.

Jei norite, kad būtų rodoma nustatyta temperatūra:

- ▶ Paspauskite ir laikykite nuspaudę **"Silent"** mygtuką dar 5 sekundes.

3.8.4 Energijos taupymo funkcija

Šią energijos taupymo funkciją galima pasirinkti įrenginyje:

Taupymas

Įrenginys automatiškai sumažina energijos sąnaudas, palaikydamas pageidaujamą kambario temperatūrą.

- ▶ Norėdami suaktyvinti šią funkciją, spauskite mygtuką.
  Nuotolinio valdymo pulte rodomas simbolis.

Funkciją **Taupymas** galima pasirinkti tik vėsinimo ir šildymo režimuose.
Paspaudus mygtuką stabdomas funkcijos **Taupymas** veikimas.

3.8.5 Silent Mode

Ši funkcija sumažina vidinio ir išorinio bloko skleidžiamą triukšmą, kai jis veikia. Tai ypač naudinga naktį, jei reikia atsižvelgti į savo kaimynų poreikius.

- ▶ Norėdami suaktyvinti šią funkciją, spauskite **"Silent"** mygtuką.
  Nuotolinio valdymo pulte rodomas simbolis.

Funkcija išjungiama:

- ▶ Vėl paspauskite **"Silent"** mygtuką.
  Nuotolinio valdymo pulte simbolis išnyksta.

Vidinio bloko ventiliatoriaus greitis bus sumažintas iki minimalaus lygio. Jei nustatysite didesnį vidinio bloko nustatote ventiliatoriaus greitį, tyliojo režimo funkcija bus išjungta.

Kai blokas veikia tyliuoju režimu, gali nepavykti pasiekti reikiamo vėsinimo / šildymo našumo, nes išoriniame bloke esantis kompresorius veikia žemu dažniu.

3.8.6 "Turbo" vėsinimas / "Turbo" šildymas

Kai "Turbo" vėsinimas / "Turbo" šildymas yra suaktyvintas, vidinis blokas 30 min. veikia maksimalia galia, kad patalpa būtų greitai sušildyta arba atvėsinta.

- ▶ "Turbo" vėsinimas: įjunkite vėsinimo režimą ir paspauskite **"Turbo"** mygtuką.
- ▶ "Turbo" šildymas: įjunkite šildymo režimą ir paspauskite **"Turbo"** mygtuką.
  Nuotolinio valdymo pulte rodomas simbolis.

Funkcija išjungiama:

- ▶ Vėl paspauskite **"Turbo"** mygtuką.
  Nuotolinio valdymo pulte simbolis išnyksta.

Šią funkciją galima pasirinkti tik vėsinimo ir šildymo režimuose.

I clean 56° C

Blokas turi savaiminio išsivalymo funkciją. skirtą vidiniam šilumokaičiui. Savaiminio išsivalymo funkcija pašalina dulkes, pelėsius ir riebalus, dėl kurių gali atsirasti nemalonus kvapas. Ji veikia automatiškai užšaldant, greitai atitirpant šerkšną ir karštu oru džiovinant šilumokaitį ir efektyviai pašalina šias priemaišas.

- ▶ Pakartotinai spauskite ☰ mygtuką arba ∧, ∨ mygtukus, kol pasirodys ✧ piktograma.
- ▶ Pasirinkimą patvirtinkite **"Ok"** mygtuku.

Vykstant savaiminiam išsivalymui, vidinio bloko ekrane pasirodo **CL**. Savaiminis išsivalymas automatiškai baigiasi po 20–45 minučių.

3.8.7 Wind avoid me (Netiesioginio oro srauto funkcija)

Ši funkcija padeda išvengti tiesiogiai į kūną nukreipto oro srauto.

- ▶ Pakartotinai spauskite ☰ mygtuką arba ∧, ∨ mygtukus, kol pasirodys piktograma.
- ▶ Pasirinkimą patvirtinkite **"Ok"** mygtuku.

Šią funkciją galima pasirinkti tik vėsinimo režime, džiovinimo režime ir ventiliatoriaus režime.

3.8.8 Užrakto nuo vaikų funkcija

Nuotolinio valdymo bloko mygtukus galima užrakinti naudojant užrakto nuo vaikų funkciją.

Norėdami suaktyvinti funkciją:

- ▶ Vienu metu nuspauskite mygtukus **"Turbo"** ir **"Sleep"** laikykite nuspaudę 5 sekundes.
  Nuotolinio valdymo pulte rodomas simbolis .

Norėdami išjungti funkciją:

- ▶ Vienu metu nuspauskite mygtukus **"Turbo"** ir **"Sleep"** laikykite nuspaudę 3 sekundes.
  Nuotolinio valdymo pulte simbolis išnyksta.

3.8.9 Superjonizatorius (šviežio oro funkcija)

Pasirinkus šią funkciją, patalpų vidinio bloko vidiniam komponentui bus tiekiamas maitinamas, o išleisti jonai pasklis į patalpą, kad būtų išvengta oro teršalų, pvz., pelėsių, virusų ir alergenų, ir taip bus pagerinama vidaus oro kokybė.

- ▶ Norėdami suaktyvinti šią funkciją, spauskite mygtuką.
  Nuotolinio valdymo pulte rodomas simbolis .

Funkcija išjungiama:

- ▶ Vėl paspauskite mygtuką.

3.8.10 Galios reguliavimas

Galimos šios galios reguliavimo[1)] parinktys. Norint sumažinti prietaiso energijos sąnaudas, galima pasirinkti dvi galios reguliavimo parinktis:

- **Galios reguliavimas** (100 %): įprasta veikimas (išeiti iš galios reguliavimo funkcijos)
- **Galios reguliavimas** (75 %): 25 % sumažinta naudojamoji galia
- **Galios reguliavimas** (50 %): 50 % sumažinta naudojamoji galia

Norėdami pasirinkti norimą galios reguliavimo pasirinktį:

- ▶ Pakartotinai spauskite ☰ mygtuką arba ∧, ∨ mygtukus, kol pasirodys .
- ▶ Patvirtinkite **"Ok"** mygtuku.
- ▶ Spauskite ∧ ir ∨ mygtukus ir pasirinkite norimą galios reguliavimo lygį (100 %, 75 %, 50 %).
- ▶ Patvirtinkite **"Ok"** mygtuku.

Galios reguliavimo funkciją galima pasirinkti tik vėsinimo režime.

3.8.11 Papildomos veikimo funkcijos

- ▶ Paspauskite mygtuką **Set**.
- ▶ Mygtuku **Set** arba mygtukais ∧, ∨ pasirinkite funkciją.
  - – = ramybės režimo funkcija
  - – = "Sekti mane" funkcija
  - – = belaidė valdymo funkcija
- ▶ Mygtuku **Ok** patvirtinkite parinktį.

Funkcijos išjungimas:

- ▶ Pakartokite žingsnius iš viršaus.

"Follow Me" funkcija (Follow Me)

Funkcija suaktyvina nuotolinio valdymo pultą esamoje vietoje, kad temperatūra būtų matuojama 3 minučių intervalais. Vidinis blokas dabar valdomas remiantis šiais matavimais.

- ▶ Pakartotinai spauskite ☰ mygtuką arba ∧ ir ∨ mygtukus, kol pasirodys piktograma.
- ▶ Pasirinkimą patvirtinkite **"Ok"** mygtuku.

"Follow Me" funkciją galima pasirinkti tik vėsinimo režime, šildymo režime ir automatiniame režime.

Budėjimo režimas

Šios funkcijos tikslas – taupyti energiją esant prastovoms. Po valandos įrenginys šildo arba vėsina ne taip intensyviai. Norėdami tai padaryti, nustatytą temperatūrą pakeiskite 1 °C. Po dviejų valandų nustatyta temperatūra pasikeičia dar 1 °C. Tuomet palaikoma naujoji temperatūra.

Norėdami suaktyvinti funkciją:

- ▶ Paspauskite **"Sleep"** mygtuką.
  Nuotolinio valdymo pulte rodomas simbolis .

Norėdami išjungti funkciją:

- ▶ Dar kartą paspauskite "Sleep" mygtuką arba po 8 valandų įjunkite budėjimo režimą.
  Nuotolinio valdymo pulte simbolis išnyksta.

Šios funkcijos negalima pasirinkti džiovinimo ir ventiliatoriaus režimuose.

Belaidžio valdiklio funkcija

Šios funkcijos tikslas yra užmegzti ryšį naudojant WLAN. Jei blokas nerodo funkcijos:

- ▶ Pakartotinai spauskite ☰ mygtuką arba ∧ ir ∨ mygtukus, kol pasirodys .
- ▶ Pasirinkimą patvirtinkite **"Ok"** mygtuku.

1) Galios reguliavimo funkcija negalima "Multi Split" sistemoje.

4 Techninė priežiūra

PERSPĖJIMAS

Elektros srovės smūgio arba judančių dalių keliamas pavojus

- ▶ Prieš pradėdami bet kokius techninės priežiūros darbus išjunkite elektros srovės tiekimą.
- ▶ Čia nenurodytus techninės priežiūros darbus leidžiama atlikti tik įgaliotai specializuotai įmonei.

4.1 Baterijų keitimas

Jums reikia 2-jų AAA dydžio baterijų. Įkraunamąsias baterijas naudoti nepatartina.

- ▶ Nuimkite baterijų dangtelį (→ 5 pav.).
- ▶ Įdėkite naujas baterijas ir atkreipkite dėmesį, ar tinkamai nukreipti jų poliai.
- ▶ Vėl uždėkite baterijų skyriaus dangtelį.

4.2 Įrenginio ir nuotolinio valdymo pulto valymas

PRANEŠIMAS

Įrenginio pažeidimai dėl netinkamo valymo!

- ▶ Nepurkškite tiesiogiai su vandeniu ir juo neapipilkite.
- ▶ Nenaudokite karšto vandens, šveitimo priemonių ir stiprių tirpiklių.

- ▶ Vidinį bloką ir nuotolinio valdymo pultą valykite minkštu skudurėliu.
- ▶ Išorinį bloką leidžiama valyti tik įgaliotai specializuotai įmonei.

4.3 Oro filtro valymas

PRANEŠIMAS

Oro filtras, veikiamas tiesioginės saulės šviesos, gali deformuotis.

- ▶ Oro filtrą saugokite nuo tiesioginių saulės spindulių.

Kas 2 savaites patikrinkite ir, jei reikia, išvalykite oro filtrus. Prieš ilgesnį nenaudojimą ir po jo būtinai išvalykite.

- ▶ Atidarykite oro įėjimo groteles.
- ▶ Išimkite oro filtrą.
- ▶ Oro filtrą nusiurbkite dulkių siurbliu arba nuplaukite šiltu vandeniu su švelnia valymo priemone, išskalaukite ir išdžiovinkite šešėlyje.

Jei filtrą plaunate vandeniu, oro įėjimo grotelių išorinė pusė turi būti nukreipta žemyn ir tolyn nuo vandens srovės, o jei siurbiate dulkių siurbliu – aukštyn ir link dulkių siurblio.

4.4 Ilgesnis eksploatacijos nutraukimas

Prieš ilgesnį eksploatacijos nutraukimą:

- ▶ Išvalykite oro filtrą.
- ▶ Mygtuku **Clean** suaktyvinkite vidinio bloko savaiminį valymą.
- ▶ Po savaiminio valymo įjunkite ventiliatoriaus režimą, kol vidinis blokas išdžius.
- ▶ Vidinį bloką išjunkite ir atjunkite nuo elektros srovės tiekimo sistemos.
- ▶ Iš nuotolinio valdymo pulto išimkite baterijas.
- ▶ Įrenginį apsaugokite nuo dulkių.

5 Trikčių šalinimas

5.1 Triktys ir rodmenys (Self diagnosis functionSelf diagnosis function)

Jei eksploatacijos metu įvyksta triktis, ilgesnį laiką mirksi LED arba ekrane rodomas trikties kodas (pvz., EH 02).

Jei triktis įvykusi ilgiau kaip 10 minučių:

- ▶ Trumpam nutraukite elektros energijos tiekimą ir vėl įjunkite vidinį bloką.

Jei nepavyksta pašalinti trikties:

- ▶ Kreipkitės į klientų aptarnavimo tarnybą ir nurodykite trikties kodą bei įrenginio duomenis.

5.2 Ekrane nerodomos triktys

Jei veikimo metu įvyksta triktys, kurių nepavyksta pašalinti:

- ▶ Kreipkitės į klientų aptarnavimo tarnybą ir nurodykite triktį bei įrenginio duomenis.

Triktis	Galima priežastis
Per silpna vidinio bloko galia.	Nustatyta per aukšta arba per žema temperatūra.
	Užterštas oro filtras ir jį reikia išvalyti.
	Nepalanki aplinkos įtaka vidiniam blokui, pvz., dėl kliūčių prieš įrenginio oro angas, dėl atvirų durų/langų patalpoje arba dėl stipraus šilumos šaltinio patalpoje.
	Suaktyvintas tylaus veikimo režimas, jis neleidžia naudotis visa galia.
Neįsijungia vidinis blokas.	Vidiniame bloke yra apsauginis mechanizmas nuo perkrovos. Gali trukti 3 minutes, kol bus galima iš naujo paleisti vidinį bloką.
	Išsikrovusios nuotolinio valdymo pulto baterijos.
	Įjungtas laikmatis.
Veikimo režimas iš vėsinimo arba šildymo persijungia ventiliatoriaus režimą.	Vidinis blokas keičia veikimo režimą, kad apsaugotų nuo užšalimo.
	Laikinai yra pasiekta nustatyta temperatūra.
Vidinis blokas sukuria baltą rūką.	Drėgnuose regionuose didelis temperatūros skirtumas tarp patalpos oro ir kondicionuoto oro gali sukelti baltą rūką.
Vidinis blokas ir išorinis blokas sukuria baltą rūką.	Jei po automatinio atitirpinimo iškart įsijungia šildymo režimas, dėl padidėjusios oro drėgmės gali susidaryti baltas rūkas.
Vidinis blokas ir išorinis blokas kelia triukšmą.	Kai atgal į savo padėtį yra atstatomos oro srauto grotelės, vidiniame įrenginyje gali pasigirsti ūžimas.
	Tylus šnarėjimas veikimo metu yra normalus reiškinys. Jį sukelia šaldymo agento tekėjimas.
	Gali pasigirsti cypimas, nes įrenginio metalinės ir plastikinės dalys šildymo/vėsinimo metu plečiasi arba traukiasi.
	Išorinis blokas veikimo metu skleidžia įvairius garsus, ir tai yra normalu.
Vidinis blokas arba išorinis blokas išpučia dulkes.	Ilgesnį laiką nenaudojant įrenginių, jei jie nebuvo uždengt, gali susikaupti dulkių.
Blogas kvapas veikimo metu.	Iš oro į įrenginius gali patekti blogi kvapai, kurie gali būti toliau perdirbami.
	Oro filtras galėjo apipelyti, jį reikia išvalyti.
Ne visada veikia išorinio bloko ventiliatorius.	Siekiant užtikrinti optimalų veikimą, ventiliatorius reguliuojamas skirtingai.
Veikimas yra netolygus arba nenuspėjamas, arba išorinis blokas nereaguoja.	Vidiniam blokui įtaką gali daryti mobiliojo ryšio bokštų arba pašalinių signalo stiprintuvų trikdžiai. ► Vidinį bloką trumpam atjunkite nuo elektros srovės tiekimo ir įjunkite iš naujo.
Netinkamai juda oro deflektorius arba oro srauto mentelė.	Rankiniu būdu buvo pakeista oro deflektoriaus arba oro srauto mentelės padėtis arba jie buvo netinkamai sumontuoti. ► Išjunkite vidinį bloką ir patikrinkite, ar konstrukcinės dalys tinkamai įsistačiusios. ► Įjunkite vidinį bloką.

Lent. 104

6 Aplinkosauga ir utilizavimas

Aplinkosauga yra Bosch grupės veiklos prioritetas.
Mums vienodai svarbu gaminių kokybė, ekonomiškumas ir aplinkosauga. Todėl griežtai laikomės su aplinkosauga susijusių įstatymų bei teisės aktų.
Siekdami apsaugoti aplinką ir atsižvelgdami į ekonomiškumo kriterijus, gamyboje taikome geriausius procesus, techniką bei medžiagas.

Pakuotė

Mes dalyvaujame šalyse vykdomose pakuočių utilizavimo programose, užtikrinančiose optimalų perdirbimą.
Visos pakuotės medžiagos yra nekenksmingos aplinkai ir jas galima perdirbti.

Įrangos atliekos

Nebetinkamuose naudoti įrenginiuose yra medžiagų, kurias galima perdirbti.
Konstrukciniai elementai lengvai išardomi. Plastikai yra atitinkamai sužymėti. Todėl įvairius konstrukcinius elementus galima surūšiuoti ir utilizuoti arba atiduoti perdirbti.

Naudoti elektriniai ir elektroniniai prietaisai



Šis simbolis reiškia, kad gaminį draudžiama šalinti kartu su kitomis atliekomis; jį tolimesniam apdorojimui, surinkimui, utilizacijai ir šalinimui privaloma pristatyti į atliekų surinkimo punktą.

Šis simbolis galioja šalims, kuriose privaloma laikytis elektronikos laužo direktyvų, pvz., "Europos direktyvos 2012/19/EB dėl elektros ir įrangos atliekų". Šios direktyvos apibrėžia ribines sąlygas, kurios galioja elektroninės įrangos grąžinimui ir utilizavimui atskirose šalyse.

Kadangi elektroniniuose prietaisuose gali būti kenksmingų medžiagų, siekiant kaip galima sumažinti galimą žalingą poveikį aplinkai ir pavojus žmonių sveikatai, juos reikia atsakingai utilizuoti. Be to, elektroninio laužo utilizavimas padeda tausoti gamtos išteklius.

Dėl išsamesnės informacijos apie aplinkai nekenksmingą elektros ir elektroninių atliekų šalinimą prašome kreiptis į atsakingas vietines įstaigas, į savo atliekų šalinimo įmonę arba į prekybos atstovą, iš kurio nusipirkote šį gaminį.

Daugiau informacijos žr.:
www.bosch-homecomfortgroup.com/en/company/legal-topics/weee/

Baterijas

Baterijas į buitinių atliekų konteinerius mesti draudžiama. Panaudotos baterijos turi būti šalinamos vietinėse atliekų surinkimo įmonėse.

R32 šaldymo agentas



Įrenginyje yra fluorintų šiltnamio efektą sukeliančių dujų R32 (visuotinio atšilimo potencialas 675[1)]), kurios yra mažai degios ir mažai toksiškos (A2L arba A2).

Naudojamas kiekis nurodytas įrenginio išorinio bloko techninių duomenų lentelėje.

Šaldymo agentas pavojingas aplinkai ir turi būti surenkamas ir utilizuojamas atskirai.

1) remiantis 2024 m. vasario 7 d. Europos Parlamento ir Tarybos REGLAMENTO (ES) Nr. 573/2024 VI PRIEDU

7 Duomenų apsaugos pranešimas



Mes, **Robert Bosch UAB, Ateities plentas 79A., LT 52104 Kaunas, Lietuva**, tvarkome gaminio ir montavimo informaciją, techninius duomenis ir prijungimo duomenis, ryšio duomenis, gaminio registravimo duomenis ir klientų istorijos duomenis, kad užtikrintume gaminio funkcionalumą (BDAR 6 str. 1 dal. 1 sak. b punktas), kad įvykdytumėme savo įsipareigojimus dėl gaminio stebėjimo ir gaminio saugumo tikslais (BDAR 6 str. 1 dal. 1 sak. f punktas), kad apsaugotume savo teises, susijusias su garantijos ir gaminio registravimo klausimais (BDAR 6 str. 1 dal. 1 sak. f punktas), kad galėtume analizuoti mūsų produktų pardavimą ir pateikti individualią bei su produktu susijusią informaciją ir pasiūlymus (BDAR 6 str. 1 dal. 1 sak. f punktas). Teikti pardavimų ir rinkodaros bei karštosios linijos paslaugas, valdyti sutarčių vykdymą, vykdyti mokėjimus, programuoti ir patalpinti duomenis galime įgalioti išorinius paslaugų teikėjus ir (arba) su "Bosch" susijusias įmones ir jiems perduoti šiuos duomenis. Tam tikrais atvejais, bet tik tuo atveju, jei garantuojama tinkama duomenų apsauga, asmens duomenys gali būti perduodami gavėjams už Europos ekonominės erdvės ribų. Daugiau informacijos suteikiama gavus užklausimą. Su mūsų duomenų apsaugos pareigūnu galite susisiekti šiuo adresu: Datenschutzbeauftragter, Informationssicherheit und Datenschutz (C/ISP), Robert Bosch GmbH, Postfach 30 02 20, 70442 Stuttgart, VOKIETIJA.

Pagal BDAR 6 str. 1 dal. 1 sak. f punktą turite teisę bet kada nesutikti su duomenų tvarkymu dėl priežasčių, susijusių su Jūsų asmenine situacija, arba jei duomenys tvarkomi tiesioginės reklamos tikslais. Jei norite pasinaudoti savo teisėmis, susisiekite su mumis adresu **DPO@bosch.com.** Norėdami gauti daugiau informacijos, nuskaitykite QR kodą.

Satura rādītājs

1 Simbolu skaidrojums un drošības norādījumi 119
1.1 Simbolu skaidrojums 119
1.1.1 Drošības informācija 119
1.2 Vispārīgi drošības norādījumi 119
1.3 Norādījumi par šo instrukciju 120

2 Izstrādājuma apraksts 121
2.1 Atbilstības deklarācija 121
2.2 Tālvadības tehniskie dati 121
2.3 Darba temperatūras diapazons 121
2.4 Dubultā kombinācija 121
2.5 Lietošana ar "split" tipa gaisa kondicionēšanas iekārtu 121

3 Lietošana 121
3.1 Bloka pārskats 121
3.2 Iekšējā bloka displejs 121
3.3 Tālvadības pārskats 121
3.4 Tālvadības izmantošana 122
3.5 Galvenā darba režīma iestatīšana 122
3.6 Žalūziju pozīcijas atmiņa 122
3.7 Taimera iestatīšana 122
3.8 Citas funkcijas 123
3.8.1 Svārstību funkcijas iestatīšana 123
3.8.2 Gaisa vadotnes funkcijas iestatīšana 123
3.8.3 Displeja un trauksmes signāla pārslēgšana (Mute Mode) 123
3.8.4 Enerģijas ekonomijas funkcija 123
3.8.5 Silent Mode 123
3.8.6 Turbo dzesēšana /Turbo siltums 123
3.8.7 Wind avoid me (Netiešas gaisa plūsmas funkcija) 124
3.8.8 Bērnu drošības slēdža funkcija 124
3.8.9 Superjonizators (svaiga gaisa funkcija) 124
3.8.10 Jaudas regulēšana 124
3.8.11 Paplašinātas darbības funkcijas 124

4 Apkope 125
4.1 Bateriju nomaiņa 125
4.2 Iekārtas un tālvadības tīrīšana 125
4.3 Gaisa filtra tīrīšana 125
4.4 Ilgāka ekspluatācijas pārtraukšana 125

5 Kļūdu novēršana 125
5.1 Kļūmes ar indikatoriem (Self diagnosis functionSelf diagnosis function) 125
5.2 Kļūmes bez paziņojuma 125

6 Apkārtējās vides aizsardzība un utilizācija 127

7 Paziņojums par datu aizsardzību 127

1 Simbolu skaidrojums un drošības norādījumi

1.1 Simbolu skaidrojums

Brīdinājuma norādījumi

Brīdinājuma norādījumos izmantotie signālvārdi apzīmē seku veidu un nopietnību gadījumā, ja nav veikti pasākumi, lai novērstu bīstamību.

Šajā dokumentā ir definēti un var tikt lietoti tālāk minētie signālvārdi:

BĪSTAMI

BĪSTAMI nozīmē, ka rodas smagi vai dzīvībai bīstami miesas bojājumi.

BRĪDINĀJUMS

BRĪDINĀJUMS nozīmē, ka iespējami smagi vai dzīvībai bīstami miesas bojājumi.

UZMANĪBU

UZMANĪBU nozīmē, ka iespējami viegli vai vidēji smagi miesas bojājumi.

IEVĒRĪBAI

IEVĒRĪBAI nozīmē, ka ir iespējami materiālie zaudējumi.

Svarīga informācija

Svarīga informācija, kas nav saistīta ar cilvēku apdraudējumu vai mantas bojājuma risku, ir apzīmēta ar redzamo informācijas simbolu.

1.1.1 Drošības informācija

Simbols	Nozīme
	Brīdinājums par uzliesmojošām vielām: šajā izstrādājumā izmantotais aukstumaģents R32 ir zemas toksicitātes (A2L) gāze ar mērenu degtspēju.
	Uzstādīšanas un apkopes darbu laikā valkājiet aizsargcimdus.
	Apkopes darbi jāveic kvalificētai personai, ievērojot norādījumus apkopes instrukcijā.
	Attiecībā uz ekspluatāciju ievērojiet lietotāja instrukcijā sniegtos norādījumus.

Tab. 105

1.2 Vispārīgi drošības norādījumi

⚠ Norādījumi attiecībā uz mērķgrupu

Šī lietošanas instrukcija ir paredzēta kondicionēšanas iekārtas lietotājiem. Jāņem vērā visās ar iekārtu saistītajās instrukcijās sniegtie norādījumi. Noteikumu neievērošana var izraisīt materiālos zaudējumus un radīt traumas, kā arī draudus dzīvībai.

- ▶ Pirms lietošanas izlasiet visu iekārtas sastāvdaļu lietošanas instrukcijas un saglabājiet tās.
- ▶ Ievērojiet drošības norādījumus un brīdinājumus.

⚠ Paredzētais pielietojums

Iekšējais bloks ir paredzēts instalācijai ēkā ar pieslēgumu ārējam blokam un citiem sistēmas komponentiem, piemēram, regulatoriem.

Ārējais bloks ir paredzēts instalācijai ēkā ar pieslēgumu vienam vai vairākiem iekšējiem blokiem un citiem sistēmas komponentiem, piemēram, regulatoriem.

Kondicionēšanas iekārta paredzēta komerciālai/privātai lietošanai, ja iestatīto nominālvērtību temperatūras novirzes neizraisa apdraudējumu dzīvām būtnēm vai materiālu bojājumus. Kondicionēšanas iekārta nav paredzēta, lai precīzi iestatītu un saglabātu vēlamo absolūto gaisa mitrumu.

Jebkāds cits pielietojums uzskatāms par noteikumiem neatbilstošu. Izmantošana citā veidā un tās rezultātā radušies bojājumi neietilpst garantijas nosacījumos.

Instalācijai īpašās vietās (pazemes garāžās, tehniskajās telpās, uz balkona vai jebkurā daļēji atvērtā vietā):

- Vispirms ievērojiet tehniskajā dokumentācijā dotās prasības attiecībā uz instalēšanas vietu.

⚠ Vispārīgie bīstamie faktori, kas saistīti ar aukstumaģentu

- Šī iekārta ir uzpildīta ar aukstumaģentu. Aukstumaģents uguns iedarbībā var veidot indīgas gāzes.
- Sertificētam specializētajam uzņēmumam iekārta regulāri ir jāpārbauda un vajadzības gadījumā tai jāveic apkope.
- Ja ir aizdomas, ka ir izplūdis aukstumaģents, rūpīgi izvēdiniet telpu un informējiet specializēto uzņēmumu.

⚠ Pārbūve un remonti

Nelietpratīga kondicionēšanas iekārtas izmainīšana var radīt personu miesas bojājumus un/vai materiālos zaudējumus.

- Darbus drīkst veikt vienīgi specializēts apkures tehnikas uzņēmums.
- Neveiciet ārējā bloka, iekšējā bloka vai citu kondicionēšanas iekārtas daļu izmaiņas.
- Pirms apkopes darbu uzsākšanas atvienojiet kondicionēšanas iekārtu no strāvas padeves.

⚠ Norādījumi par iekārtas lietošanu

Nepareizi lietojot iekārtu, var tikt nodarīts kaitējums jūsu veselībai.

- Izvairieties no ilgas atrašanās tiešā gaisa plūsmā.
- Ja telpā atrodas zīdaiņi, bērni, vecāka gadagājuma cilvēki, guloši cilvēki vai cilvēki ar kustību traucējumiem, pārliecinieties, ka temperatūra telpā atbilst šo cilvēku vajadzībām.
- Nekad neievietojiet iekārtā priekšmetus, jo tie var tikt sabojāti.

Nepareizi lietojot iekārtu, var samazināties tās jauda, kā arī var tikt sabojāta iekārta un var tikt nodarīti miesas bojājumi cilvēkiem.

- Nenobloķējiet iekārtas gaisa ieplūdes un izplūdes vietas.
- Darbības laikā aizveriet durvis un logus.
- Sargājiet iekšējo bloku no ūdens iekļūšanas tajā.
- Regulāri pārbaudiet ārējā bloka montāžas sastatnes nodilumu un stabilitāti.
- Neiedarbojieties uz ārējo bloku ar svaru, piem., nenovietojiet uz tā priekšmetus un neļaujiet uz tā atrasties cilvēkiem.
- Raugieties, lai iekšējā bloka uzstādīšanas telpā nekrātos putekļi, tvaiki un mitrums.
- Iekārtas tuvumā nelietojiet viegli uzliesmojošas gāzes, piem., no sprauslām.
- Ja ir aizdomas, ka kondicionēšanas iekārtai ir defekts (piem., deguma smaka, bojāts kabelis), nekavējoties pārtrauciet darbību un atvienojiet strāvas padevi.

⚠ Mājsaimniecībai un līdzīgiem mērķiem paredzēto elektrisko ierīču drošība

Lai novērstu elektrisko ierīču radītu apdraudējumu, atbilstoši EN 60335-1 ir jāievēro šādas prasības:

„Šo ierīci drīkst lietot bērni, kas vecāki par 8 gadiem, personas ar fiziskiem, uztveres vai garīgiem traucējumiem, kā arī personas bez pieredzes vai zināšanām par šādu ierīču apkalpošanu, ja ir nodrošināta pienācīga uzraudzība vai arī lietotājs ir instruēts par ierīces drošu ekspluatāciju un no tās izrietošiem riskiem. Neļaujiet bērniem spēlēties ar iekārtu. Bērni nedrīkst veikt iekārtas tīrīšanas un apkopes darbus bez pienācīgas uzraudzības.“

„Lai novērstu apdraudējumu, bojātu elektrotīkla strāvas padeves kabeli uzticiet nomainīt uzstādītājam vai klientu servisam, vai sertificētam elektriķim.“

1.3 Norādījumi par šo instrukciju

Visi attēli atrodas šīs instrukcijas beigās. Tekstā ir norādes uz attēliem.

Atkarībā no modeļa izstrādājumi var atšķirties no attēliem šajā instrukcijā.

2 Izstrādājuma apraksts

2.1 Atbilstības deklarācija

Šīs iekārtas konstrukcija un darbības veids atbilst Eiropas un valsts likumdošanas prasībām.

CE Ar CE marķējumu tiek apliecināta izstrādājuma atbilstība visiem piemērojamajiem ES noteikumiem, kuros noteiktas prasības šī marķējuma piešķiršanai.

Atbilstības deklarācijas pilns teksts pieejams internetā: www.bosch-homecomfort.lv.

2.2 Tālvadības tehniskie dati

Strāvas padeve	2 AAA baterijas
Signāla pārraides attālums	8 m
Pieļauj. apkārtējās vides temperatūra	16... 30 °C

Tab. 106 Tālvadības tehniskie dati

2.3 Darba temperatūras diapazons

	Telpas temperatūra	Āra temperatūra
Dzesēšana	16 ... 32 °C	-15... 50 °C
Apkure	0 ... 30 °C	-15... 24 °C
Sausināšana	10... 32 °C	

Tab. 107

Ja temperatūra, kurā darbojas iekārta, pārsniedz minēto diapazonu, iemontētais aizsargmehānisms var bloķēt iekārtas darbību.

Ja gaisa mitrums pārsniedz 80%, pie gaisa izplūdes atveres var veidoties kondensāts. Lai to novērstu, atveriet vertikālos ventilācijas aizvarus tik plaši, cik vien iespējams (vertikāli pret zemi), un iestatiet augstu ventilatora jaudu.

2.4 Dubultā kombinācija

Šīs ierīces var uzstādīt tā saucamajā dubultajā kombinācijā. Šajā gadījumā ir izslēgtas šādas funkcijas:

- Enerģijas ekonomijas funkcijas **ECO** un **GEAR**
- Automātiskā tīrīšana (I clean 56° C)
- Netiešās gaisa plūsmas funkcija (Wind avoid me)

2.5 Lietošana ar "split" tipa gaisa kondicionēšanas iekārtu

Iekšējo bloku var lietot sistēmā ar "split" tipa gaisa kondicionēšanas iekārtu. Šajā gadījumā ir izslēgtas šādas funkcijas:

- Enerģijas ekonomijas funkcijas **Save+** un **Jaudas regulēšana**
- Automātiskā tīrīšana (I clean 56° C)
- Trokšņa samazinājums (Silent Mode)
- Manuālā darbība
- Aukstumaģenta noplūdes noteikšana
- Automātisks enerģijas ekonomijas režīms, esot darba gatavības režīmā (1 W standby)

3 Lietošana

3.1 Bloka pārskats

Iekšējā bloka pārskats (CL5001iU 4CC ...)

1. att. skaidrojumi:

[1] Kondensāta sūknis (kondensāta novadīšanai no iekštelpu bloka)
[2] Kondensāta šļūtene
[3] Displejs
[4] Atgaitas gaisa ievads
[5] Gaisa ievads
[6] Gaisa izplūde

3.2 Iekšējā bloka displejs

CL5000iL 4C ...

2. attēla skaidrojums:

[1] Trauksmes indikators
[2] WLAN savienojums[1)] aktīviem
[3] Atsaldēšanas indikatora priekšsildīšana
[4] Statusa indikators
[5] Taimera darba režīma indikācija
[6] LED displejs
[7] Pie sienas uzstādāms elektriskais katls

3.3 Tālvadības pārskats

Tālvadības taustiņi

→ 3. att.

Poz.	Taustiņš	Funkcija
1		Iesl./izsl. slēdzis
		Iestatīt darba režīmu
		Taupīšanas režīms
2		Izvēlne
	Ok	Apstiprināt izvēli
		Taimera iestatīšana
		Paaugstināt temperatūru
		Pazemināt temperatūru
3		Ventilatora ātrums
		Svārstība vertikāli/horizontāli
		Superjonizētājs
	Turbo	Turbo režīms
	Silent	Klusuma režīms
	Sleep	Miega režīms
		Bērnu drošības slēdzis

Tab. 108 Tālvadības taustiņi

Tālvadības displejs

→ 4. att.

Poz.	Simbols	Skaidrojums
1		Darba režīms: automātiskais darba režīms
		Darba režīms: dzesēšanas darba režīms
		Darba režīms: apkures režīms
		Darba režīms: sausināšanas režīms
		Darba režīms: ventilatora darba režīms

1) Pieejams tikai kā piederums, lietojot IP vārteju.

Poz.	Simbols	Skaidrojums
2		Iestatīt temperatūru
		Taimeris ieslēgts
		Taimeris izslēgts
		Tiek nosūtīts signāls
		Bērnu drošības slēdzis
		Akumulatora uzlādes līmenis
	°C / °F / %RH	Vērtības displejs: parāda ieregulēto temperatūru, % relatīvo mitrumu un taimeri.
		Klusuma režīms
		Ventilatora ātrums
		Ventilatora automātiskais režīms
		Ventilatora turbo režīms
3		Miega režīms
		Superjonizētājs
		I clean 56° C
		Seko man
		LED displeja un trauksmes signāla ieslēgšana/ izslēgšana
		Jaudas regulēšana
		Taupīšanas režīms
		Bezvadu regulatora funkcijas displejs
		Spārns (gaisa vadotnes funkcija, nav pieejama šim blokam)

Tab. 109 Simboli tālvadības ierīces displejā

3.4 Tālvadības izmantošana

Signāla darbības rādiuss ir 8 m. Ja ceļā atrodas objekti vai arī tajā pašā telpā tiek izmantotas luminiscences lampas, tas var ietekmēt signāla pārraidīšanu.

- Pavērsiet tālvadību pret iekārtas signāla uztveršanas lodziņu un nospiediet vēlamo taustiņu.
  Ja iekārta uztver signālu, tā nopīkst.

IEVĒRĪBAI

Var pastāvēt ilgstoša ietekme uz tālvadības funkcijām.

- Neatstājiet tālvadību tiešos saules staros.
- Neatstājiet tālvadību apkures iekārtu tuvumā.
- Sargājiet tālvadību no mitruma un triecieniem.

3.5 Galvenā darba režīma iestatīšana

Ieslēdziet/izslēdziet ierīci

- Nospiediet taustiņu ⏻, lai ieslēgtu vai izslēgtu bloku:
  Bloks ieslēdzas iestatītajā darbības režīmā vai izslēdzas. Lai bloku aizsargātu, to var atkal ieslēgt pēc kāda laika.

Iestatījumus var ievadīt arī tad, kad bloks ir izslēgts. Bloks saglabā iestatījumus, tostarp energoapgādes traucējumu gadījumā.

Pēc izslēgšanas bloks paliek gaidstāves režīmā. Gaidstāves režīmā gudrās iesl./izsl. tehnoloģijas dēļ tiek iespējots automātiskais enerģijas taupīšanas režīms (1 W standby).

Pēc strāvas padeves pārtraukuma bloks atsāk darbību automātiski. Tā rezultātā displejos var būt parādīti pretrunīgi rādījumi, kas darbības laikā tiek atrisināti automātiski.

Automātiskais darba režīms

Automātiskajā darba režīmā bloks automātiski pārslēdzas starp apkures un dzesēšanas režīmu, lai saglabātu vēlamo temperatūru.

- Vairākkārt nospiediet taustiņu ⇄, līdz displejā tiek parādīts A.
- Izvēlieties vēlamo temperatūru ar taustiņu ∧ un ∨.

Automātiskajā darba režīmā nav iespējams regulēt ventilatora apgriezienu skaitu.

Dzesēšanas režīms

- Vairākkārt nospiediet taustiņu ⇄, līdz displejā tiek parādīts ❄.
- Izvēlieties vēlamo temperatūru ar taustiņu ∧ un ∨.
- Nospiediet taustiņu , līdz ir sasniegts vēlamais apgriezienu skaits.

Ventilatora režīms

- Vairākkārt nospiediet taustiņu ⇄, līdz displejā tiek parādīts .
- Nospiediet taustiņu , līdz ir sasniegts vēlamais ventilatora apgriezienu skaits.

Ventilatora režīmā nav iespējams regulēt vai attēlot temperatūru.

Sausināšanas režīms

- Vairākkārt nospiediet taustiņu ⇄, līdz displejā tiek parādīts .

Ventilatora apgriezienu skaitu nav iespējams regulēt vai parādīt sausināšanas režīmā.

Apkures režīms

- Vairākkārt nospiediet taustiņu ⇄, līdz displejā tiek parādīts ☼.
- Iestatiet vēlamo temperatūru ar taustiņu ∧ un ∨.
- Nospiediet taustiņu , līdz ir sasniegts vēlamais ventilatora apgriezienu skaits.

Ja āra temperatūra ir ļoti zema, gaisa kondicionēšanas iekārtas apkures jauda var nebūt pietiekama. Iesakām pievienot papildu siltuma avotus.

3.6 Žalūziju pozīcijas atmiņa

Kad iekārta atkal tiek palaista pēc elektroapgādes pārtraukuma, žalūzijas automātiski atgriežas iepriekš iestatītajā pozīcijā.

Pēc pielāgošanas horizontālo žalūziju leņķis nedrīkst būt pārāk mazs, jo citādi var veidoties kondensāts un iepilēt iekārtā.

3.7 Taimera iestatīšana

Ieslēgšanas un izslēgšanas taimeri var iestatīt no 0 līdz 24 stundām, pirmajām 10 stundām ar 30 minūšu soli, pēc tam ar 1 stundas soli. Iestatot 0 stundas, taimeris pārtrauc darbību.

Ieslēgšanas taimera iestatīšana

- Taustiņu 🕒 spiediet tik ilgi, līdz parādās simbols 🕒ON.
- Nospiediet taustiņu ∧ vai ∨ lai iestatītu vēlamo laiku.
  Pēc neilga laika iestatījums tiek pārņemts.

Izslēgšanas taimera iestatīšana

- Taustiņu 🕒 spiediet tik ilgi, līdz parādās simbols 🕒OFF.

▶ Nospiediet taustiņu ∧ vai ∨ lai iestatītu vēlamo laiku.
Pēc neilga laika iestatījums tiek pārņemts.

Taimera pārtraukšana

▶ Ar taustiņu ◷ izvēlieties attiecīgo taimeri.
▶ Iestatiet 0.0 stundas.
Pēc neilga laika taimeris pārtrauc darbību.

Taimeru kombinēšana

Abus taimerus var iestatīt vienlaikus. Katru taimeri var ieprogrammēt tā, lai tas tiktu aktivēts pirms otra taimera.

▶ Iestatiet ieslēgšanās un izslēgšanās taimerus.
Iestatījumi tiek kombinēti automātiski.

Aktuālais laiks	plkst. 13:00
Ieslēgšanās taimera iestatīšana	4,0 h
Izslēgšanās taimera iestatīšana	8,5 h
Ieslēgšanās laiks	plkst. 17:00
Izslēgšanās laiks	plkst. 21:30

Tab. 110 Piemērs

Ieslēgšanās un izslēgšanās taimeri nevar ieprogrammēt tā, lai iekārta darbotos atšķirīgā temperatūrā vai ar citiem iestatījumiem.

3.8 Citas funkcijas

3.8.1 Svārstību funkcijas iestatīšana

IEVĒRĪBAI

Ja dzesēšanas režīmā žalūzijas ilgstoši atrodas viszemākajā pozīcijā, var veidoties kondensāts. Žalūzijas regulēšana ar rokām var izraisīt bojājumus.

▶ Žalūziju regulēšanai izmantojiet tikai tālvadības pulti.

Svārstību funkciju var aktivizēt vertikāli vai horizontāli.

Automātiskais vertikālu svārstību režīms (augšup/lejup)

▶ Nospiediet taustiņu .
Tālvadībā tiek parādīts simbols .

Lai atceltu automātisko vertikālu svārstību režīmu:

▶ Vēlreiz nospiediet taustiņu .

3.8.2 Gaisa vadotnes funkcijas iestatīšana

▶ Spiediet taustiņu **Spārns**, līdz tiek atlasīta vēlamā žalūzija.
Iestatījums mainās šādā secībā:

Simbols	Secība
	-1
	-2
	-3
	-4
	-0

Tab. 111

-0 nozīmē, ka ir atlasītas visas 4 žalūzijas.

3.8.3 Displeja un trauksmes signāla pārslēgšana (Mute Mode)

Iekšējā bloka displeja un trauksmes signāla ieslēgšana vai izslēgšana:

▶ Vairākkārt nospiediet taustiņu ☰ vai taustiņus ∧, ∨, līdz tiek parādīta ikona.
▶ Apstipriniet izvēli ar **Ok** taustiņu.

Lai parādītu pašreizējo telpas temperatūru:

▶ Nospiediet un 5 sekundes turiet nospiestu taustiņu **Silent**.

Lai parādītu ieregulēto temperatūru:

▶ Nospiediet un vēl 5 sekundes turiet nospiestu taustiņu **Silent**.

3.8.4 Enerģijas ekonomijas funkcija

Šādu enerģijas ekonomijas funkciju var izvēlēties iekārtā:

Taupīšana

Bloks automātiski samazina enerģijas patēriņu, vienlaikus saglabājot vēlamo telpas temperatūru.

▶ Nospiediet taustiņu , lai aktivizētu šo funkciju.
Tālvadībā tiek parādīts simbols .

Funkciju **Taupīšana** var izvēlēties tikai dzesēšanas un apkures režīmos.

Nospiežot taustiņu , tiks apturēts režīms **Taupīšana**.

3.8.5 Silent Mode

Šī funkcija samazina trokšņus, ko rada iekšējais un ārējais bloks darbības laikā. Tas ir īpaši izdevīgi naktī, jo būtu vēlams netraucēt kaimiņus.

▶ Lai aktivizētu šo funkciju, nospiediet taustiņu **Silent**.
Tālvadībā tiek parādīts simbols .

Funkcijas izslēgšana:

▶ Vēlreiz nospiediet taustiņu **Silent**.
Tālvadībā pazūd simbols .

Iekšējā bloka ventilatora apgriezienu skaits tiek samazināts līdz minimālajam līmenim. Ja iekšējam blokam tiek iestatīts lielāks ventilatora apgriezienu skaits, klusas darbības režīma funkcija tiks deaktivizēta.

Ja bloks ir klusas darbības režīmā, var nebūt iespējams sasniegt vēlamo dzesēšanas/apkures jaudu, jo ārējā bloka kompresors darbojas ar zemu frekvenci.

3.8.6 Turbo dzesēšana /Turbo siltums

Ja ir aktivizēta Turbo dzesēšana/Turbo sildīšana, iekšējais bloks 30 min. darbojas ar maksimālo jaudu, lai ātri apsildītu vai atdzesētu telpu.

▶ Turbo dzesēšanas: ieslēdziet dzesēšanas režīmu un nospiediet **Turbo** taustiņu.
▶ Turbo sildīšana: ieslēdziet apkures režīmu un nospiediet **Turbo** taustiņu.
Tālvadībā tiek parādīts simbols .

Funkcijas izslēgšana:

▶ Vēlreiz nospiediet **Turbo** taustiņu.
Tālvadībā pazūd simbols .

Šī funkcija ir pieejama tikai dzesēšanas un apkures režīmā.

I clean 56° C

Blokam ir automātiskās tīrīšanas funkcija[1)] iekšējam siltummainim. Automātiskās tīrīšanas funkcija notīra putekļus, pelējumu un taukvielas, kas var izraisīt nepatīkamas smakas. Tā darbojas, automātiski sasaldējot, ātri atkausējot sasalumu un pēc tam ar karstu gaisu izžāvējot siltummaini, tādējādi efektīvi likvidējot šos netīrumus.

1) Funkcija I clean 56° C nav pieejama Multi-Split funkcijai.

- ▶ Vairākkārt nospiediet taustiņu ☰ vai taustiņus ∧, ∨, līdz tiek parādīta ✧ ikona.
- ▶ Apstipriniet izvēli ar **Ok** taustiņu.

Automātiskās tīrīšanas laikā iekšējā bloka displejā tiek parādīts **CL**. Automātiskā tīrīšana automātiski atslēdzas pēc 20 līdz 45 minūtēm.

3.8.7 Wind avoid me (Netiešas gaisa plūsmas funkcija)

Šī funkcija novērš tiešu gaisa plūsmu personas virzienā.

- ▶ Vairākkārt nospiediet taustiņu ☰ vai taustiņus ∧, ∨, līdz tiek parādīta ikona.
- ▶ Apstipriniet izvēli ar **Ok** taustiņu.

Šī funkcija ir pieejama tikai dzesēšanas, sausināšanas un ventilatora režīmā.

3.8.8 Bērnu drošības slēdža funkcija

Tālvadības taustiņus var bloķēt ar bērnu drošības slēdzi.

Lai aktivizētu funkciju:

- ▶ Vienlaicīgi uz 5 sekundēm nospiediet **Turbo** un **Sleep** taustiņus. Tālvadībā tiek parādīts simbols .

Lai deaktivizētu funkciju:

- ▶ Vienlaicīgi uz 3 sekundēm nospiediet **Turbo** un **Sleep** taustiņus. Tālvadībā pazūd simbols .

3.8.9 Superjonizators (svaiga gaisa funkcija)

Izvēloties šo funkciju, tiek aktivizēts iekšējā blokā iebūvētais komponents, un aktivizētie joni tiks izplatīti telpā, lai neitralizētu gaisā esošos piesārņotājus, piemēram, pelējumu, vīrusus un alergēnus, tādējādi palīdzot uzlabot iekštelpu gaisa kvalitāti.

- ▶ Nospiediet taustiņu , lai aktivizētu šo funkciju. Tālvadībā tiek parādīts simbols .

Funkcijas izslēgšana:

- ▶ Vēlreiz nospiediet taustiņu .

3.8.10 Jaudas regulēšana

Šādas jaudas regulēšanas[1)] iespējas ir pieejamas. Lai samazinātu ierīces enerģijas patēriņu, iespējams izvēlēties divas jaudas regulēšanas iespējas:

- **Jaudas regulēšana** (100%): normāla darbība (iziet no Jaudas regulēšanas funkcijas)
- **Jaudas regulēšana** (75%): samazina strāvas patēriņu par 25%
- **Jaudas regulēšana** (50%): samazina strāvas patēriņu par 50%

Lai izvēlētos vēlamo jaudas regulēšanas iespēju:

- ▶ Vairākkārt nospiediet taustiņu ☰ vai taustiņus ∧, ∨, līdz tiek parādīts .
- ▶ Apstipriniet ar **Ok** taustiņu.
- ▶ Nospiediet taustiņus ∧ un ∨ un izvēlieties vēlamo jaudas regulēšanas līmeni (100%, 75%, 50%).
- ▶ Apstipriniet ar **Ok** taustiņu.

Funkciju **Jaudas regulēšana** var izvēlēties tikai dzesēšanas režīmā.

3.8.11 Paplašinātas darbības funkcijas

- ▶ Nospiediet taustiņu **Set**.
- ▶ Funkciju izvēlieties ar taustiņu **Set** vai taustiņiem ∧, ∨.
  - – = miera režīma funkcija
  - – = funkcija "Sekot man"
  - – = bezvadu vadības funkcija
- ▶ Ar taustiņu **Ok** apstipriniet izvēli.

Funkcijas pārtraukšana:

- ▶ Atkārtojiet soļus no augšas.

Funkcija "Seko man" (Follow Me)

Šī funkcija aktivizē tālvadības pulti pašreizējā atrašanās vietā, lai mērītu temperatūru ar 3 minūšu intervālu. Iekšējais bloks tagad tiek regulēts saskaņā ar šīm vērtībām.

- ▶ Vairākkārt nospiediet taustiņu ☰ vai taustiņus ∧ un ∨, līdz tiek parādīta ikona.
- ▶ Apstipriniet izvēli ar **Ok** taustiņu.

Šī funkcija "Seko man" ir pieejama tikai dzesēšanas, apkures un automātiskajā režīmā.

Miega režīms

Šīs funkcijas mērķis ir taupīt enerģiju dīkstāves laikā. Pēc stundas ierīce silda vai dzesē mazāk intensīvi. Lai to izdarītu, iestatītā temperatūra tiek mainīta par 1 °C. Pēc divām stundām iestatītā temperatūra mainās vēl par 1 °C. Pēc tam tā paliek ar jauno temperatūru.

Lai aktivizētu funkciju:

- ▶ Nospiediet taustiņu **Sleep**. Tālvadībā tiek parādīts simbols .

Lai deaktivizētu funkciju:

- ▶ Vēlreiz nospiediet taustiņu Sleep vai pēc 8 darbības stundām Miega režīmā. Tālvadībā pazūd simbols .

Šī funkcija nav pieejama sausināšanas un ventilatora režīmā.

Bezvadu regulēšanas funkcija

Šīs funkcijas mērķis ir izveidot savienojumu ar WLAN. Ja bloks neparāda funkciju:

- ▶ Vairākkārt nospiediet taustiņu ☰ vai taustiņus ∧ un ∨, līdz tiek parādīts .
- ▶ Apstipriniet izvēli ar **Ok** taustiņu.

1) Jaudas regulēšana funkcija nav pieejama Multi-Split sistēmā.

4 Apkope

UZMANĪBU

Bīstamība, ko var radīt strāvas trieciens vai kustīgas detaļas

- ▶ Pirms visiem apkopes darbiem pārtrauciet strāvas padevi.
- ▶ Apkopes darbus, kuri nav šeit minēti, drīkst veikt tikai sertificēts specializētais uzņēmums.

4.1 Bateriju nomaiņa

Jums nepieciešamas 2 izmēra AAA baterijas. Nav ieteicams izmantot vairākkārt uzlādējamās baterijas.

- ▶ Noņemiet bateriju nodalījuma vāciņu (→ 5. att.).
- ▶ Ievietojiet jaunas baterijas, ievērojot pareizu polaritāti.
- ▶ Uzlieciet bateriju nodalījuma vāciņu.

4.2 Iekārtas un tālvadības tīrīšana

IEVĒRĪBAI

Iekārtas bojājumi nepareizas tīrīšanas dēļ!

- ▶ Neapšļakstiet un neaplejiet ar ūdeni.
- ▶ Nelietojiet karstu ūdeni, abrazīvu pulveri vai spēcīgu šķīdinātāju.

- ▶ Iekšējā bloka un tālvadības tīrīšanai izmantojiet mīkstu drānu.
- ▶ Ārējā bloka tīrīšanu uzticiet tikai sertificētam specializētam uzņēmumam.

4.3 Gaisa filtra tīrīšana

IEVĒRĪBAI

Gaisa filtrs tiešos saules staros var deformēties.

- ▶ Gaisa filtru nepakļaujiet tiešiem saules stariem.

Gaisa filtru pārbaudiet ik pēc 2 nedēļām un vajadzības gadījumā tīriet. Pirms un pēc ilgāka ekspluatācijas pārtraukuma vienmēr veiciet tīrīšanu.

- ▶ Atveriet gaisa ieplūdes režģi.
- ▶ Izņemiet gaisa filtru.
- ▶ Gaisa filtru tīriet vai nu ar putekļsūcēju, vai ar siltu ūdeni un maigu tīrīšanas līdzekli, izskalojiet un ēnā izžāvējiet.

Ja filtrs tiek mazgāts ar ūdeni, gaisa ieplūdes režģa ārpusei jābūt vērstai uz leju un prom no ūdens strūklas, bet, tīrot ar putekļsūcēju, tai jābūt uz augšu un uz putekļsūcēja pusi.

4.4 Ilgāka ekspluatācijas pārtraukšana

Pirms ilgākas ekspluatācijas pārtraukšanas:

- ▶ Tīriet gaisa filtru.
- ▶ Aktivizējiet iekšējā bloka pašattīrīšanu ar taustiņu **Clean**.
- ▶ Pēc pašattīrīšanas ieslēdziet ventilatora režīmu, līdz iekšējais bloks ir sauss.
- ▶ Izslēdziet iekšējo bloku un atvienojiet no strāvas padeves.
- ▶ No tālvadības izņemiet baterijas.
- ▶ Sargājiet iekārtu no putekļiem.

5 Kļūdu novēršana

5.1 Kļūmes ar indikatoriem (Self diagnosis functionSelf diagnosis function)

Ja darbības laikā rodas kļūme, gaismas diodes mirgo ilgāku laiku vai displejā redzams kļūmes kods (piem., EH 02).

Ja kļūme pastāv ilgāk nekā 10 minūtes:

- ▶ Uz īsu brīdi pārtrauciet strāvas padevi un pēc tam atkal ieslēdziet iekšējo bloku.

Ja traucējumu nevar novērst:

- ▶ sazinieties ar klientu servisu un nosauciet kļūmes kodu, kā arī iekārtas datus.

5.2 Kļūmes bez paziņojuma

Ja darbības laikā rodas kļūmes, kuras nevar novērst:

- ▶ sazinieties ar klientu servisu un nosauciet kļūmi, kā arī iekārtas datus.

Kļūme	Iespējamais iemesls
Iekšējā bloka jauda ir pārāk zema.	Pārāk augsta vai pārāk zema iestatītā temperatūra.
	Gaisa filtrs ir netīrs un ir jātīra.
	Nelabvēlīga apkārtējās vides ietekme uz iekšējo bloku, piem., šķēršļu dēļ iekārtas gaisa atveru priekšā, atvērtu durvju/logu dēļ telpā vai spēcīga siltuma avota dēļ telpā.
	Klusais režīms ir aktivizēts un kavē pilnas jaudas izmantošanu.
Iekšējais bloks neieslēdzas.	Iekšējam blokam ir aizsargmehānisms pret pārslodzi. Līdz brīdim, kad iespējama iekšējā bloka atkārtota iedarbināšana, var paiet līdz 3 minūtēm.
	Tālvadības baterijas ir tukšas.
	Taimeris ir ieslēgts.
Darba režīms mainās no dzesēšanas vai apkures uz ventilatora režīmu.	Iekšējais bloks maina darba režīmu, lai nepieļautu sasalšanu.
	Iestatītā temperatūra pagaidām ir sasniegta.
Iekšējais bloks rada baltu miglu.	Mitros reģionos liela temperatūras starpība starp telpas gaisu un klimatizētu gaisu var radīt baltu miglu.
Iekšējais bloks un ārējais bloks rada baltu miglu.	Ja pēc automātiskas atkausēšanas uzreiz darbojas apkures režīms, paaugstināta gaisa mitruma dēļ var veidoties balta migla.
Iekšējais bloks un ārējais bloks rada trokšņus.	Troksnis iekšējā blokā var rasties, ja gaisa plūsmas režģis atiestata savu pozīciju.
	Kluss, šņācošs troksnis darbības laikā ir normāls. To izraisa aukstumaģenta plūšana.
	Čīkstošs troksnis var rasties, ja iekārtas metāla un plastmasas detaļas apkures/dzesēšanas laikā izplešas vai saraujas.
	Ārējais bloks darbības laikā izdala dažādus trokšņus, kas ir normāli.
Iekšējais bloks vai ārējais bloks izgrūž putekļus.	Ja garākos ekspluatācijas pārtraukumos iekārta netiek apsegta, tajā var sakrāties putekļi.
Slikts aromāts darbības laikā.	No gaisa iekārtā var ieplūst un izplatīties tālāk slikts aromāts.
	Gaisa filtrs var būt appelējis un jātīra.
Ārējā bloka ventilators nedarbojas ilgstoši.	Optimālai darbībai ventilators tiek regulēts atšķirīgi.
Darbība ir neregulāra vai neparedzama vai iekšējais bloks nereaģē.	Mobilo sakaru torņu interference vai ārējie signāla pastiprinātāji var ietekmēt iekšējo bloku. ▶ Atvienojiet iekšējo bloku uz īsu brīdi no strāvas padeves un iedarbiniet no jauna.
Gaisa deflektors vai gaisa plūsmas lamele nekustas pareizi.	Gaisa deflektors vai gaisa plūsmas pārregulēta ar roku vai nepareizi uzmontēta. ▶ Izslēdziet iekšējo bloku un pārbaudiet, vai komponenti ir pareizi nofiksēti. ▶ Ieslēdziet iekšējo bloku.

Tab. 112

6 Apkārtējās vides aizsardzība un utilizācija

Vides aizsardzība ir Bosch grupas uzņēmējdarbības pamatprincips. Mūsu izstrādājumu kvalit., ekonom. un apkārt. vides aizsardz. mums ir vienlīdz svarīgi mērķi. Mēs stingri ievērojam apkārtējās vides aizsardzības likumdošanu un prasības.
Lai aizsargātu apkārtējo vidi, mēs izmantojam vislabāko tehniku un materiālus, ievērojot ekonomiskos mērķus.

Iepakojums

Mēs piedalāmies iesaiņojamo materiālu otrreizējās izmantošanas sistēmas izstrādē, lai nodrošinātu to optimālu pārstrādi.
Visi izmantotie iepakojuma materiāli ir videi draudzīgi un otrreiz pārstrādājami.

Nolietotā iekārta

Nolietotas iekārtas satur vērtīgas izejvielas, kuras jānodod otrreizējai pārstrādei.
Konstruktīvie mezgli ir viegli atdalāmi. Plastmasa ir marķēta. Tādējādi visus konstruktīvos mezglus ir iespējams sašķirot un nodot otrreizējai pārstrādei vai utilizācijai.

Nolietotās elektriskās un elektroniskās ierīces



Šis simbols nozīmē, ka produktu nedrīkst apglabāt kopā ar citiem atkritumiem, bet gan jānogādā atkritumu savākšanas punktos apstrādei, savākšanai, pārstrādei un apglabāšanai.

Simbols attiecas uz valstīm, kurās ir spēkā elektronisko iekārtu atkritumu noteikumi, piemēram, "Eiropas Direktīva 2012/19/EK par elektrisko un elektronisko iekārtu atkritumiem". Šajos noteikumos izklāstīti pamatnosacījumi, kas katrā valstī piemērojami elektronisko iekārtu atkritumu atgriešanai un pārstrādei.

Tā kā elektroniskajās ierīcēs var būt bīstamas vielas, tās ir jāpārstrādā atbildīgi, lai samazinātu iespējamo kaitējumu videi un cilvēku veselības apdraudējumu. Turklāt elektronisko atkritumu pārstrāde veicina dabas resursu saglabāšanu.

Lai iegūtu papildu informāciju par elektrisko un elektronisko iekārtu atkritumu apglabāšanu videi nekaitīgā veidā, sazinieties ar vietējām varas iestādēm, atkritumu apglabāšanas uzņēmumu vai tirgotāju, no kura jūs iegādājāties produktu.

Papildu informāciju skatiet šeit:
www.bosch-homecomfortgroup.com/en/company/legal-topics/weee/

Akumulatorus

Akumulatorus aizliegts utilizēt kopā ar sadzīves atkritumiem. Nolietotus akumulatorus (baterijas) ir utilizējami vietējos savākšanas punktos.

R32 aukstumaģents



Iekārta satur fluorētu gāzi R32 (globālās sasilšanas potenciāls 675[1)]) viegla uzliesmojamība un zema toksicitāte (A2L vai A2).

Uz iekārtas ārējā bloka nosaukuma etiķetes ir norādīts ietvertais daudzums.

Aukstumaģents ir bīstams videi, un tas ir jāsavāc un jāutilizē atsevišķi.

1) saskaņā ar Eiropas Parlamenta un Padomes 2024. gada 7. februāra REGULAS (ES) Nr. 573/2024 VI PIELIKUMU

7 Paziņojums par datu aizsardzību

Mēs, **Robert Bosch SIA, Gāzes apkures iekārtas, Mūkusalas str. 101, LV-1004, Rīga, Latvija**, apstrādājam produkta un uzstādīšanas informāciju, tehniskos datus savienojumu datus, komunikācijas datus, produkta reģistrācijas datus un datus par klienta vēsturi produkta funkcionalitātes nodrošināšanai (VDAR 6. panta 1. punkta 1. daļas b) apakšpunkts), produktu uzraudzības pienākuma izpildei un drošības apsvērumu dēļ (VDAR 6. panta 1. punkta 1. daļas f) apakšpunkts), mūsu tiesību saglabāšanai saistībā ar garantijas un produkta reģistrācijas jautājumiem (VDAR 6. panta 1. punkta 1. daļas f) apakšpunkts), mūsu produktu pārdošanas analīzei, kā arī individuālās un ar produktu saistītas informācijas un piedāvājumu sagatavošanai (VDAR 6. panta 1. punkta 1. daļas f) apakšpunkts). Lai nodrošinātu tādus pakalpojumus kā pārdošanas un mārketinga pakalpojumi, pārdošanas pārvaldība, maksājumu noformēšana, programmēšana, datu mitināšana un palīdzības dienesta pakalpojumi mēs varam pilnvarot ārējos pakalpojumu sniedzējus un/vai ar Bosch saistītus uzņēmumus un nodot tiem datus. Noteiktos gadījumos, bet tikai tad, ja nodrošināta piemērota datu aizsardzība, personas dati var tikt nodoti saņēmējiem ārpus Eiropas Ekonomiskās zonas. Papildu informācija tiek sniegta pēc pieprasījuma. Jūs varat vērsties pie pilnvarotās personas par datu aizsardzību šādā adresē: Datenschutzbeauftragter, Informationssicherheit und Datenschutz (C/ISP), Robert Bosch GmbH, Postfach 30 02 20, 70442 Stuttgart, VĀCIJA.

Jums ir tiesības jebkurā laikā iebilst jūsu personas datu apstrādei, kas pamatojas uz VDAR 6. panta 1. punkta 1. daļas f) apakšpunktu, tādu iemeslu dēļ, kas izriet no jūsu īpašās situācijas, vai šādu datu apstrādei tiešās reklāmas nolūkos. Lai īstenotu jūsu tiesības, sazinieties ar mums **DPO@bosch.com.** Papildu informācijai izmantojiet QR kodu.

Inhoudsopgave

1 Toelichting bij de symbolen en veiligheidsinstructies . . . 128
1.1 Toelichting op de symbolen . . . 128
1.1.1 Veiligheidsinformatie . . . 128
1.2 Algemene veiligheidsinstructies . . . 128
1.3 Aanwijzingen bij deze instructie . . . 129

2 Informatie . . . 130
2.1 Conformiteitsverklaring . . . 130
2.2 Technische gegevens afstandsbediening . . . 130
2.3 Bedrijfstemperatuurbereik . . . 130
2.4 Twin-combinatie . . . 130
2.5 Gebruik met een multi-split airconditioner . . . 130

3 Bediening . . . 130
3.1 Overzicht eenheid . . . 130
3.2 Display binnenunit . . . 130
3.3 Overzicht afstandsbediening . . . 130
3.4 Gebruik van de afstandsbediening . . . 131
3.5 De belangrijkste bedrijfsmodus instellen . . . 131
3.6 Geheugen louvrepositie . . . 131
3.7 Timer instellen . . . 131
3.8 Overige functies . . . 132
3.8.1 De zwenkfunctie instellen . . . 132
3.8.2 Instellen van de luchtgeleidingsfunctie . . . 132
3.8.3 Display en alarmsignaal in- of uitschakelen (Mute Mode) . . . 132
3.8.4 Energiebesparingsfunctie . . . 132
3.8.5 Silent Mode . . . 132
3.8.6 Turbomodus voor koelen/turbomodus voor verwarmen . . . 132
3.8.7 Wind avoid me (indirecte luchtstroomfunctie) . . . 133
3.8.8 Kinderslotfunctie . . . 133
3.8.9 Super ionisator (verse-luchtfunctie) . . . 133
3.8.10 Vermogensregeling . . . 133
3.8.11 Uitgebreide bedrijfsfuncties . . . 133

4 Onderhoud . . . 134
4.1 Batterijen vervangen . . . 134
4.2 Reiniging toestel en afstandsbediening . . . 134
4.3 Luchtfilter reinigen . . . 134
4.4 Buitenbedrijfstelling voor langere tijd . . . 134

5 Opbergen verhelpen . . . 135
5.1 Storingen met weergave (Self diagnosis functionSelf diagnosis function) . . . 135
5.2 Storingen zonder weergave . . . 135

6 Milieubescherming en afvalverwerking . . . 136

7 Informatie inzake gegevensbescherming . . . 136

1 Toelichting bij de symbolen en veiligheidsinstructies

1.1 Toelichting op de symbolen

Waarschuwing

Bij waarschuwingen geven signaalwoorden de soort en de ernst van de gevolgen aan indien de maatregelen ter voorkoming van het gevaar niet worden opgevolgd.

De volgende signaalwoorden zijn vastgelegd en kunnen in dit document worden gebruikt:

GEVAAR

GEVAAR betekent dat er ernstig of levensgevaarlijk lichamelijk letsel zal ontstaan.

WAARSCHUWING

WAARSCHUWING betekent dat zwaar of levensgevaarlijk lichamelijk letsel kan ontstaan.

VOORZICHTIG

VOORZICHTIG betekent, dat licht tot middelzwaar persoonlijk letsel kan ontstaan.

OPMERKING

OPMERKING betekent dat materiële schade kan ontstaan.

Belangrijke informatie

Belangrijke informatie, zonder gevaar voor mens of materiaal, wordt met het getoonde info-symbool gemarkeerd.

1.1.1 Veiligheidsinformatie

Symbool	Betekenis
	Waarschuwing betreffende brandbare substanties: het R32 koudemiddel dat wordt gebruikt in dit product is een gas met milde brandbaarheid en lage toxiciteit (A2L).
	Draag werkhandschoenen tijdens de installatie- en onderhoudswerkzaamheden.
	Het onderhoud dient door gekwalificeerd personeel uitgevoerd te worden aan de hand van de instructies in onderhoudshandleiding.
	Voor gebruik volg de instructies uit de gebruikershandleiding

Tabel 113

1.2 Algemene veiligheidsinstructies

⚠ Instructies voor de doelgroep

Deze gebruiksinstructie is bedoeld voor de gebruiker van de airconditioning. De instructies in alle installatierelevante handleidingen moeten worden aangehouden. Indien deze niet worden aangehouden kan materiële schade en lichamelijk letsel en zelfs levensgevaar ontstaan.

- ▶ Lees de gebruiksinstructies van alle componenten van de installatie voor de bediening en bewaar deze zorgvuldig.
- ▶ Houd de veiligheids- en waarschuwingsinstructies aan.

⚠ Correct gebruik

De binnenunit is bedoeld voor de installatie in het gebouw met aansluiting op een buitenunit en andere systeemcomponenten, bijvoorbeeld regelingen.

De buitenunit is bedoeld voor de installatie buiten het gebouw met aansluiting op één of meerdere binnenunits en andere systeemcomponenten, bijvoorbeeld regelingen.

De airconditioning is alleen bedoeld voor bedrijfsmatig of privé gebruik, waarbij temperatuurvariaties van ingestelde gewenste waarden geen schade veroorzaken een levende wezens of materialen. De airconditioning is er niet voor geschikt, om de gewenste absolute luchtvochtigheid exact in te stellen en vast te houden.

Ieder ander gebruik komt niet overeen met de voorschriften. Verkeerd gebruik en daaruit resulterende schade valt niet onder de aansprakelijkheid.

Voor de installatie op speciale locaties (parkeergarages, technische ruimte, balkon of andere half open plaatsen):

- ▶ Houd de eisen aan de installatieplaats in de technische documentatie aan.

⚠ Algemene gevaren door het koudemiddel

- ▶ Dit toestel is met koudemiddel gevuld. Koudemiddelgas kan bij contact met vuur giftige gassen vormen.
- ▶ Laat de installatie regelmatig door een erkende installateur inspecteren en onderhouden.
- ▶ Wanneer vermoeden van ontsnappend koudemiddel bestaat, de ruimte grondig ventileren en een erkende installateur inschakelen.

⚠ Ombouw en reparaties

Verkeerde aanpassingen aan de airconditioning of andere delen van de installatie kunnen persoonlijk letsel en/of materiële schade tot gevolg hebben.

- ▶ Laat werkzaamheden alleen door een erkend gespecialiseerd bedrijf uitvoeren.
- ▶ Voer geen veranderingen uit aan de buitenunit, binnenunit of andere onderdelen van de airconditioning.
- ▶ Koppel voor uitvoeren van alle onderhoudswerkzaamheden de airconditioning los van de voedingsspanning.

⚠ Aanwijzingen betreffende de omgang met de installatie

Verkeerd gebruik van de airconditioning kan uw gezondheid in gevaar brengen.

- ▶ Het lichaam niet gedurende langere tijd direct aan de luchtstroom blootstellen.
- ▶ Voor zuigelingen, kinderen, oudere mensen, bedlegerige of gehandicapte mensen waarborgen, dat de kamertemperatuur geschikt is voor de personen die zich in de ruimte bevinden.
- ▶ Steek nooit objecten in het toestel. U kunt gewond raken.

Verkeerd omgaan met het toestel kan vermindering van het vermogen, materiële schade of lichamelijk letsel tot gevolg hebben.

- ▶ Blokkeer de luchtinlaten en luchtuitlaten van de toestellen niet.
- ▶ Sluit deuren en ramen tijdens het gebruik.
- ▶ Bescherm de binnenunit tegen binnendringen van water.
- ▶ Controleer het montageframe van de buitenunit regelmatig op slijtage en goede bevestiging.
- ▶ Oefen geen gewicht uit op de buitenunit, bijvoorbeeld door voorwerpen of personen.
- ▶ Houd stof, damp en vochtigheid in de opstellingsruimte van de binnenunit tot een minimum beperkt.
- ▶ Gebruik geen licht ontvlambare gassen in de nabijheid van de toestellen, bijvoorbeeld uit spuitbussen.
- ▶ Wanneer iets met de airconditioning niet in orde lijkt te zijn (bijvoorbeeld brandlucht, defecte kabel), stop dan direct met het gebruik en ontkoppel de voedingsspanning.

⚠ Veiligheid van huishoudelijke en soortgelijke elektrische toestellen

Ter voorkoming van gevaar door elektrische apparatuur gelden conform EN 60335-1 de volgende instructies:

“Dit toestel kan door kinderen vanaf 8 jaar en ouder en door personen met verminderde fysische, sensorische of mentale capaciteiten of gebrek aan ervaring en kennis worden gebruikt, wanneer deze onder toezicht staan of voor wat betreft het veilig gebruik van het toestel zijn geïnstrueerd en de daaruit resulterende gevaren begrijpen. Kinderen mogen niet met het toestel spelen. Reiniging en gebruikersonderhoud mogen niet door kinderen zonder toezicht worden uitgevoerd.”

“Wanneer de netaansluitkabel wordt beschadigd, moet deze door de fabrikant of haar servicedienst of een gekwalificeerde persoon worden vervangen, om gevaar te vermijden.”

1.3 Aanwijzingen bij deze instructie

Afbeeldingen vindt u verzameld aan het eind van deze instructie. De tekst bevat verwijzingen naar de afbeeldingen.

De producten kunnen afhankelijk zijn van het model afwijken van de weergave in deze instructie.

2 Informatie

2.1 Conformiteitsverklaring

Dit product voldoet qua constructie en werking aan de Europese en nationale vereisten.

CE Met de CE-markering wordt de conformiteit van het product met alle toepasbare EU-voorschriften bevestigd, welke samenhangen met het aanbrengen van deze markering.

De volledige tekst van de conformiteitsverklaring is via internet beschikbaar: www.nefit-bosch.nl.

2.2 Technische gegevens afstandsbediening

Voedingsspanning	2 AAA batterijen
Signaalbereik	8 m
Toegestane omgevingstemperatuur	16… 30 °C

Tabel 114 Technische gegevens afstandsbediening

2.3 Bedrijfstemperatuurbereik

	Ruimtetemperatuur	Buitentemperatuur
Koelen	16 … 32 °C	−15… 50 °C
Verwarmen	0 … 30 °C	−15… 24 °C
Ontvochtigen	10… 32 °C	

Tabel 115

De ingebouwde beveiliging kan het gebruik van het toestel bij temperaturen buiten het bovengenoemde bereik blokkeren.

Wanneer de luchtvochtigheid hoger is dan 80%, kan op de luchtuitlaat condensatie worden gevormd. Om dit te voorkomen opent u de verticale ventilatiekleppen zo ver als mogelijk (verticaal ten opzichte van de vloer). Daarna zet u de ventilator op een hoog vermogen.

2.4 Twin-combinatie

Deze apparaten kunnen als zogenaamde Twin-combinatie worden geïnstalleerd. In dat geval worden de volgende functies uitgeschakeld:

- Energiebesparingsfuncties **ECO** en **GEAR**
- Zelfreiniging (I clean 56° C)
- Indirecte luchtstroomfunctie (Wind avoid me)

2.5 Gebruik met een multi-split airconditioner

De binnenunit kan worden gebruikt in een systeem met een multi-split airconditioner. In dat geval worden de volgende functies uitgeschakeld:

- Energiebesparingsfuncties **Save+** en **Vermogensregeling**
- Zelfreiniging (I clean 56° C)
- Geluidsreductie (Silent Mode)
- Handbediening
- Lekdetectie koudemiddel
- Automatische energiebesparingsmodus in de stand-by-modus (1 W standby)

3 Bediening

3.1 Overzicht eenheid

Overzicht binnenunit (CL5001iU 4CC …)

Legenda bij afb. 1:

[1] Condenspomp (voor condensafvoer van de binnenunit)
[2] Condensslang
[3] Weergave
[4] Inlaat retourlucht
[5] Luchttoevoer
[6] Luchtuitlaat

3.2 Display binnenunit

CL5000iL 4C …

Legenda bij afbeelding 2:

[1] Storingsindicator
[2] WLAN-verbinding[1] actief
[3] Bedrijfsindicatie voorverwarming en ontdooiing
[4] Bedrijfsindicatie
[5] Bedrijfsindicatie timer
[6] LED-weergave
[7] Elektrische wandhangende cv-toestellen

3.3 Overzicht afstandsbediening

Toetsen op afstandsbediening

→ afb. 3

Pos.	Toets	Functie
1		het in- en uitschakelen
		Instellen bedrijfsmodus
		Opslaan modus
2		Menu
	Ok	Keuze bevestigen
		Timer instellen
	∧	Temperatuur verhogen
	∨	Temperatuur verlagen
3		Ventilatortoerental
		Verticaal/horizontaal zwenken
		Super-ionisator
	Turbo	Turbomodus
	Stil	Stille modus
	Slaap	Slaapmodus
		Kinderslot

Tabel 116 Toetsen op afstandsbediening

Display afstandsbediening

→ afb. 4

Pos.	Symbool	Toelichting
1		Bedrijfsmodus: automatisch bedrijf
		Bedrijfsmodus: koelbedrijf
		Bedrijfsmodus: verwarmingsbedrijf
		Bedrijfsmodus: droogmodus
		Bedrijfsmodus: ventilatorbedrijf

1) Alleen leverbaar als accessoire met IP-gateway.

Pos.	Symbool	Toelichting
2		Ingestelde temperatuur
		Timer AAN
		Timer UIT
		Signaalverzending
		Kinderslot
		Batterijniveau
	°C / °F / %RH	Waardeweergave: toont de ingestelde temperatuur, % relatieve vochtigheid en timer.
		Stille modus
		Ventilatortoerental
		Automatisch modus ventilator
		Turbomodus ventilator
3		Slaapmodus
		Super-ionisator
		I clean 56° C
		Volgfunctie
		LED-display en alarmsignaal aan/uit
		Vermogensregeling
		Opslaan modus
		Weergave draadloze bedieningsfunctie
		Vleugel (luchtgeleidingsfunctie, niet leverbaar voor deze eenheid)

Tabel 117 Symbolen op de display van de afstandsbediening

3.4 Gebruik van de afstandsbediening

Het signaalbereik is 8 m. In de weg staande objecten of het gebruik van bepaalde TL-lampen in dezelfde ruimte kan de overdracht van het signaal beïnvloeden.

- ▶ Afstandsbediening op het signaalontvangstvenster van het toestel richten en de gewenste toets indrukken.
  Het toestel genereert een pieptoon, wanneer het een signaal ontvangt.

OPMERKING

De optimale werking van de afstandsbediening kan constant worden beïnvloed.

- ▶ Afstandsbediening niet aan direct zonlicht blootstellen.
- ▶ Afstandsbediening niet in de buurt van een verwarming laten liggen.
- ▶ Afstandsbediening beschermen tegen vocht en stoten.

3.5 De belangrijkste bedrijfsmodus instellen

Toestel aan-/uitschakelen

- ▶ Druk op de toets ⏻ om de unit in te schakelen of uit te schakelen:
  Het toestel start in de ingestelde bedrijfsmodus of schakelt uit. Ter beveiliging van het toestel kan het toestel pas na verloop van tijd worden ingeschakeld.

Instellingen kunnen ook worden uitgevoerd wanneer het toestel is uitgeschakeld. Het apparaat slaat de instellingen op. Het toestel bewaart deze ook in het geval van stroomuitval.

Na uitschakeling blijft het toestel in de stand-bymodus. Een automatische energiebesparingsmodus wordt ingeschakeld in de stand-bymodus dankzij intelligente Aan/Uit-technologie (1 W standby).

Als de stroom uitvalt, start het toestel automatisch opnieuw op. Dit kan leiden tot tegenstrijdige waarden op de displays die tijdens bedrijf automatisch worden opgelost.

Automatisch bedrijf

In de automatische modus schakelt de unit automatisch tussen de verwarmingsmodus en de koelmodus om de gewenste temperatuur te handhaven.

- ▶ Druk herhaaldelijk op de toets ⇄ tot het display Ⓐ toont.
- ▶ Selecteer de vereiste temperatuur met de toetsen ∧ en ∨.

Het ventilatortoerental kan niet worden aangepast in automatisch bedrijf.

Koelbedrijf

- ▶ Druk herhaaldelijk op de toets ⇄ tot het display ❄ toont.
- ▶ Selecteer de vereiste temperatuur met de toetsen ∧ en ∨.
- ▶ Druk op de toets ✣ totdat de vereiste luchtsnelheid is bereikt.

Ventilatormodus

- ▶ Druk herhaaldelijk op de toets ⇄ tot het display ✣ toont.
- ▶ Druk op de toets ✣ totdat het vereiste ventilatortoerental is bereikt.

De temperatuur kan niet worden aangepast of weergegeven in ventilatorbedrijf.

Droogmodus

- ▶ Druk de toets ⇄ herhaaldelijk in tot 💧 op de display verschijnt.

De ventilatorsnelheid kan niet worden aangepast of weergegeven in de droogmodus.

Verwarmingsbedrijf

- ▶ Druk de toets ⇄ herhaaldelijk in tot ☼ op de display verschijnt.
- ▶ Stel de vereiste temperatuur in met de toetsen ∧ en ∨.
- ▶ Druk op de toets ✣ totdat het vereiste ventilatortoerental is bereikt.

Als de buitentemperatuur zeer laag is, is de verwarmingscapaciteit van het airconditioningsysteem mogelijk niet voldoende. We raden aan om aanvullende verwarmingsbronnen in de ruimte aan te sluiten.

3.6 Geheugen louvrepositie

Wanneer het toestel herstart na uitval van de voedingsspanning, keren de louvres automatisch terug naar daarvoor ingestelde positie.

Na de instelling mag de hoek van de louvres niet te klein zijn, omdat anders condenswater kan worden gevormd en in het toestel druipt.

3.7 Timer instellen

Inschakel- en uitschakeltimer kunnen van 0 tot 24 uur worden ingesteld, voor de eerste 10 uur met stapgrootte 30 minuten, daarna met stapgrootte 1 uur. Door het instellen van 0 uur wordt de timer onderbroken.

Inschakel-timer instellen

- ▶ Druk de toets ⏲ zo vaak in tot op het display het symbool ⏲ON verschijnt.
- ▶ Druk op toets ∧ of ∨, om de gewenste tijd in te stellen.
  Na korte tijd wordt de instelling overgenomen.

Uitschakel-timer instellen

- ▶ Druk de toets ⏲ zo vaak in tot op het display het symbool ⏲OFF verschijnt.
- ▶ Druk op toets ∧ of ∨, om de gewenste tijd in te stellen.
  Na korte tijd wordt de instelling overgenomen.

Timer annuleren

- ▶ Met toets ⏲ de betreffende timer kiezen.
- ▶ 0,0 uur instellen.
  Na korte tijd wordt de timer onderbroken.

Timer combineren

De beide timers kunnen gelijktijdig worden ingesteld. Elke timer kan zodanig worden geprogrammeerd, dat deze voor de andere wordt geactiveerd.

- ▶ Inschakel- en uitschakel-timer instellen.
  De instellingen worden automatisch gecombineerd.

Actuele tijd	13:00 uur
Instelling inschakel-timer	4,0 h
Instelling uitschakel-timer	8,5 h
Inschakeltijd	17:00 uur
Uitschakeltijd	21:30 uur

Tabel 118 Voorbeeld

De- en uitschakel-timer kunnen niet zodanig worden geprogrammeerd, dat het toestel met verschillende temperaturen of andere instellingen wordt gebruikt.

3.8 Overige functies

3.8.1 De zwenkfunctie instellen

OPMERKING

Als het rooster gedurende langere tijd in de laagste stand blijft staan tijdens de koelmodus, kan er condensatie optreden. Handmatig afstellen van het rooster kan storingen veroorzaken.

- ▶ Gebruik uitsluitend de afstandsbediening om het rooster af te stellen.

De zwenkfunctie kan worden geactiveerd in de verticale of de horizontale stand.

Automatische verticale zwenkmodus (omhoog/omlaag)

- ▶ Druk de toets in.
  Op de afstandsbediening wordt het symbool weergegeven.

De automatische verticale zwenkmodus uitschakelen:

- ▶ Druk de toets opnieuw in.

3.8.2 Instellen van de luchtgeleidingsfunctie

- ▶ Druk op de **Vleugel**-toets tot de gewenste louvre is geselecteerd.
  De instelling wordt in de volgende volgorde gewijzigd:

Symbool	Volgorde
	-1
	-2
	-3
	-4
	-0

Tabel 119

-0 geeft aan dat alle 4 louvres zijn geselecteerd.

3.8.3 Display en alarmsignaal in- of uitschakelen (Mute Mode)

De display en het alarmsignaal van de binnenunit in- of uitschakelen:

- ▶ Druk de toets herhaaldelijk in of druk op de toetsen ∧, ∨ tot het pictogram wordt weergegeven.
- ▶ Bevestig de selectie met de toets **OK**.

De huidige ruimtetemperatuur weergeven:

- ▶ Druk de toets **Silent** gedurende 5 seconden in.

De ingestelde temperatuur weergeven:

- ▶ Druk de toets **Silent** opnieuw gedurende 5 seconden in.

3.8.4 Energiebesparingsfunctie

De volgende energiebesparingsfunctie kan op het toestel worden geselecteerd:

Save

Het apparaat vermindert automatisch het energieverbruik, terwijl de gewenste ruimtetemperatuur wordt gehandhaafd.

- ▶ Druk op de toets om deze functie te activeren.
  Op de afstandsbediening wordt het symbool weergegeven.

De functie **Save** kan alleen worden geselecteerd in de koelmodus.

Als u op de toets drukt stopt de bedieningsmodus **Save**.

3.8.5 Silent Mode

Deze functie vermindert het geluid dat wordt afgegeven door de binnenunit en buitenunit wanneer deze in bedrijf is. Dit is vooral 's nachts gunstig als u rekening moet houden met uw buren.

- ▶ Druk op de toets **Silent** om deze functie te activeren.
  Op de afstandsbediening wordt het symbool weergegeven.

De functie verlaten:

- ▶ Druk de toets **Silent** opnieuw in.
  Het symbool op de afstandsbediening verdwijnt.

De ventilatorsnelheid van de binnenunit wordt gereduceerd tot het minimum niveau. Als er een hogere ventilatorsnelheid wordt ingesteld voor de binnenunit, wordt de functie voor de stille modus gedeactiveerd.

Wanneer de unit zich in de stille modus bevindt, wordt de vereiste koel-/verwarmingscapaciteit mogelijk niet bereikt omdat de compressor in de buitenunit werkt op een lage frequentie.

3.8.6 Turbomodus voor koelen/turbomodus voor verwarmen

Wanneer de turbomodus voor koelen of de turbomodus voor verwarmen actief is, is de binnenunit gedurende 30 minuten op maximaal vermogen in bedrijf om de ruimte snel te koelen of verwarmen.

- ▶ Turbomodus voor koelen: schakel de koelmodus in en druk op de toets **Turbo**.
- ▶ Turbomodus voor verwarmen: schakel de verwarmingsmodus in en druk op de toets **Turbo**.
  Op de afstandsbediening wordt het symbool weergegeven.

De functie verlaten:

▶ Druk de toets **Turbo** opnieuw in.
Het symbool op de afstandsbediening verdwijnt.

Deze functie is alleen beschikbaar in de koelmodus en de verwarmingsmodus.

I clean 56° C

De unit is uitgerust met een zelfreinigingsfunctie voor de warmtewisselaar van de binnenunit. De zelfreinigingsfunctie verwijdert stof, schimmel en vet om te voorkomen dat deze tot onaangename geuren leiden. De zelfreinigingsfunctie maakt gebruik van automatische bevriezing, gevolgd door snelle ontdooiing, gevolgd door hete lucht voor het drogen van de wisselaar, zodat deze onzuiverheden worden verwijderd.

▶ Druk de toets herhaaldelijk in of druk op de toetsen ∧, ∨ tot het pictogram wordt weergegeven.
▶ Bevestig de selectie met de toets **OK**.

CL wordt weergegeven op de display van de binnenunit wanneer de zelfreiniging wordt uitgevoerd. De zelfreiniging eindigt automatisch na verloop van 20 tot 45 minuten.

3.8.7 Wind avoid me (indirecte luchtstroomfunctie)

Deze functie voorkomt een directe luchtstroom op het lichaam.

▶ Druk de toets herhaaldelijk in of druk op de toetsen ∧, ∨ tot het pictogram wordt weergegeven.
▶ Bevestig de selectie met de toets **OK**.

Deze functie is alleen beschikbaar in de koelmodus, de ontvochtigingsmodus en de ventilatormodus.

3.8.8 Kinderslotfunctie

De toetsen van de afstandsbediening kunnen worden vergrendeld met een kinderslot.

De functie activeren:

▶ Druk de toetsen **Turbo** en **Sleep** gedurende 5 seconden gelijktijdig in.
Op de afstandsbediening wordt het symbool weergegeven.

De functie deactiveren:

▶ Druk de toetsen **Turbo** en **Sleep** gedurende 3 seconden gelijktijdig in.
Het symbool op de afstandsbediening verdwijnt.

3.8.9 Super ionisator (verse-luchtfunctie)

Wanneer deze functie wordt geselecteerd, wordt een interne component van de binnenunit onder spanning gebracht. Hierdoor vrijgekomen ionen worden in de ruimte verspreid om zwevende verontreinigende stoffen tegen te gaan, zoals schimmels, virussen en allergenen, om de binnenluchtkwaliteit te helpen verbeteren.

▶ Druk op de toets om deze functie te activeren.
Op de afstandsbediening wordt het symbool weergegeven.

De functie verlaten:

▶ Druk de toets opnieuw in.

3.8.10 Vermogensregeling

Voor de vermogensregeling zijn er[1] de volgende opties beschikbaar. Twee van de opties voor vermogensregeling kunnen worden geselecteerd om het energieverbruik van het toestel te verminderen:

- **Vermogensregeling** (100%): normaal bedrijf (de vermogensregelingfunctie verlaten)
- **Vermogensregeling** (75%): stroomverbruik met 25% verminderen
- **Vermogensregeling** (50%): stroomverbruik met 50% verminderen

De gewenste optie voor vermogensregeling selecteren:

▶ Druk de toets herhaaldelijk in of druk op de toetsen ∧, ∨ tot wordt weergegeven.
▶ Bevestig dit met de toets **OK**.
▶ Druk de toetsen ∧ en ∨ in en selecteer het gewenste vermogensregelingsniveau (100%, 75%, 50%).
▶ Bevestig dit met de toets **OK**.

De functie **Vermogensregeling** kan alleen worden geselecteerd in de koelmodus.

3.8.11 Uitgebreide bedrijfsfuncties

▶ Druk de toets **Set** in.
▶ Functie met de toets **Set** of de toetsen ∧, ∨ kiezen.
– = rustmodus-functie
– = mij-volgen-functie
– = draadloze besturingsfunctie
▶ De keuze met de toets **OK** bevestigen.

Beëindigen van de functie:

▶ De stappen van boven herhalen.

Volgfunctie (Follow Me)

De functie activeert de afstandsbediening op de huidige locatie om de temperatuur te meten op basis van intervallen van 3 minuten. De binnenunit wordt nu geregeld aan de hand van deze metingen.

▶ Druk de toets herhaaldelijk in of druk op de toetsen ∧ en ∨ tot het pictogram wordt weergegeven.
▶ Bevestig de selectie met de toets **OK**.

Deze volgfunctie is alleen beschikbaar in de koelmodus, de verwarmingsmodus en de automatische modus.

Slaapmodus

Het doel van deze functies is energie besparen tijdens inactieve perioden. Na verloop van een uur verwarmt of koelt het toestel minder intens. De ingestelde temperatuur wordt hiervoor met 1 °C gewijzigd. Na verloop van twee uur wijzigt de ingesteld temperatuur opnieuw met 1 °C. Vervolgens wordt de nieuwe temperatuur gehandhaafd.

De functie activeren:

▶ Druk de toets **Sleep** in.
Op de afstandsbediening wordt het symbool weergegeven.

De functie deactiveren:

▶ Druk opnieuw op de toets Sleep. De functie wordt ook gedeactiveerd na 8 uur aan bedrijf in de slaapmodus.
Het symbool op de afstandsbediening verdwijnt.

Deze functie is niet beschikbaar in de droogmodus en de ventilatormodus.

1) De functie vermogensregeling is niet beschikbaar in het multisplit-systeem.

Draadloze bedieningsfunctie
Het doel van deze functie is het tot stand brengen van een WLAN verbinding. Als de unit de functie niet weergeeft:

- ▶ Druk de toets ☰ herhaaldelijk in of druk op de toetsen ∧ en ∨ tot wordt weergegeven.
- ▶ Bevestig de selectie met de toets **OK**.

4 Onderhoud

VOORZICHTIG

Gevaar door elektrische schokken of bewegende delen

- ▶ Voor alle onderhoudswerkzaamheden de voedingsspanning onderbreken.
- ▶ Hier niet genoemde onderhoudsstappen alleen door een erkende vakman laten uitvoeren.

4.1 Batterijen vervangen

U heeft 2 batterijen type AAA nodig. Gebruik van oplaadbare batterijen wordt afgeraden.

- ▶ Deksel batterijcompartiment afnemen (→ afb. 5).
- ▶ Nieuwe batterijen plaatsen en op de juiste polariteit letten.
- ▶ Deksel batterijcompartiment weer aanbrengen.

4.2 Reiniging toestel en afstandsbediening

OPMERKING

Schade aan het toestel door verkeerde reiniging!

- ▶ Niet direct met water bespuiten of begieten.
- ▶ Geen heet water, schuurmiddel of krachtig oplosmiddel gebruiken.

- ▶ Binnenunit en afstandsbediening voor de reiniging met een zachte doek afvegen.
- ▶ Buitenunit alleen door een erkend installateur laten reinigen.

4.3 Luchtfilter reinigen

OPMERKING

Het luchtfilter kan in direct zonlicht vervormen.

- ▶ Luchtfilter niet aan direct zonlicht blootstellen.

De luchtfilters om de 2 weken controleren en indien nodig reinigen. Altijd reinigen voor en na langdurige buitenbedrijfstelling.

- ▶ Luchtinlaatrooster openen.
- ▶ Luchtfilter uitnemen.
- ▶ Luchtfilter met een stofzuiger of met warm water en een mild reinigingsmiddel reinigen, uitspoelen en in de schaduw drogen.

Wanneer de filter met water wordt gereinigd, moet de buitenkant van het luchtinlaatrooster naar onderen en weg van de waterstraal wijzen. Bij reiniging met een stofzuiger moet het luchtinlaatrooster naar boven en naar de stofzuiger toe worden gericht.

4.4 Buitenbedrijfstelling voor langere tijd

Voor langere buitenbedrijfstelling:

- ▶ Luchtfilter reinigen.
- ▶ Zelfreiniging van de binnenunit met de toets **Clean** activeren.
- ▶ Na de zelfreiniging het ventilatorbedrijf inschakelen, tot de binnenunit droog is.
- ▶ Binnenunit uitschakelen en van de voedingsspanning loskoppelen.
- ▶ Batterijen uit de afstandsbediening verwijderen.
- ▶ Toestellen tegen stof beschermen.

5 Opbergen verhelpen

5.1 Storingen met weergave (Self diagnosis functionSelf diagnosis function)

Wanneer tijdens bedrijf een storing optreedt, knipperen de leds gedurende een langere periode of het display toont een storingscode (bijvoorbeeld EH 02).

Wanneer een storing langer dan 10 minuten optreedt:

- ▶ Voedingsspanning gedurende korte tijd onderbreken en de binnenunit weer inschakelen.

Wanneer een storing niet kan worden opgelost:

- ▶ Contact opnemen met de servicedienst en de storingscode en de toestelgegevens doorgeven.

5.2 Storingen zonder weergave

Wanneer tijdens bedrijf storingen optreden, die niet kunnen worden opgelost:

- ▶ Contact opnemen met de servicedienst en de storing en de toestelgegevens doorgeven.

Storing	Mogelijke oorzaak
Vermogen van de binnenunit is te laag.	Temperatuur te hoog of te laag ingesteld.
	Luchtfilter is vervuild en moet worden gereinigd.
	Ongunstige omgevingsomstandigheden aan de binnenunit, bijvoorbeeld vanwege hindernissen voor de luchttoevoeropeningen van de toestellen, vanwege open deuren/ramen in de ruimte of vanwege krachtige warmtebronnen in de ruimte.
	Het geluidsarm bedrijf is geactiveerd en verhindert het gebruik van het volledige vermogen.
Binnenunit schakelt niet in.	De binnenunit heeft een beveiligingsmechanisme tegen overbelasting. Het kan 3 minuten duren voordat opnieuw starten van de binnenunit mogelijk is.
	De batterijen van de afstandsbediening zijn leeg.
	De timer is ingeschakeld.
Bedrijfsmodus wisselt van koelen of verwarmen naar ventilatorbedrijf.	De binnenunit verandert de bedrijfsmodus, om de bevriezing te voorkomen.
	De ingestelde temperatuur is voorlopig bereikt.
Binnenunit genereert witte nevel.	In vochtige regio's kan een groot temperatuurverschil tussen kamerlucht en geklimatiseerde lucht witte nevel veroorzaken.
Binnenunit en buitenunit genereren witte nevel.	Wanneer na de automatische ontdooiing direct de verwarmingsmodus actief wordt, kan vanwege de verhoogde luchtvochtigheid witte nevel ontstaan.
Binnenunit en buitenunit maken geluid.	Een ruisend geluid in de binnenunit kan optreden, wanneer het luchtstromingsrooster van positie verandert.
	Een zacht sissend geluid tijdens bedrijf is normaal. Het wordt door het stromen van het koudemiddel veroorzaakt.
	Een piepend geluid kan optreden, omdat metalen en kunststof onderdelen van het toestel bij het verwarmen/koelen uitzetten of krimpen.
	De buitenunit maakt tijdens bedrijf diverse andere geluiden, die normaal zijn.
Binnenunit of buitenunit stoot stof uit.	Bij langere perioden buitenbedrijfstelling kan stof in de toestellen zich verzamelen wanneer deze niet worden afgedekt.
Onaangename geur tijdens bedrijf.	Er kan onaangename geur uit de lucht in de toestellen binnendringen en verder worden verspreid.
	Het luchtfilter kan beschimmeld zijn en moet worden gereinigd.
De ventilator van de buitenunit draait niet continu.	Voor een optimaal bedrijf wordt de ventilator verschillend geregeld.
Het bedrijf is onregelmatig of onvoorspelbaar of de binnenunit reageert niet.	Interferenties van mobiele telefoonmasten of externe signaalversterkers kunnen de binnenunit beïnvloeden. ▶ Binnenunit korte tijd van de voedingsspanning losmaken en opnieuw starten.
Luchtgeleidingsplaat of luchtstroomlamel beweegt niet correct.	De luchtgeleidingsplaat of de luchtstroomlamel is met de hand versteld of niet correct gemonteerd. ▶ Binnenunit uitschakelen en controleren, of de onderdelen juist zijn geborgd. ▶ Binnenunit inschakelen.

Tabel 120

6 Milieubescherming en afvalverwerking

Milieubescherming is een ondernemingsprincipe van de Bosch Groep. Productkwaliteit, economische rendabiliteit en milieubescherming zijn gelijkwaardige doelen voor ons. Milieuwet- en regelgeving worden strikt nageleefd. Ter bescherming van het milieu passen wij, met inachtneming van bedrijfseconomische aspecten, de best mogelijke technieken en materialen toe.

Verpakkingen

Wat de verpakking betreft, nemen wij deel aan landspecifieke recyclingsystemen die een optimale recycling waarborgen.
Alle verpakkingsmaterialen zijn milieuvriendelijk en kunnen worden gerecycled.

Recyclen

Oude producten bevatten materialen die gerecycled kunnen worden. De componenten kunnen gemakkelijk worden gescheiden en kunststoffen zijn gemarkeerd. Daardoor kunnen ze worden gesorteerd en voor recycling of afvalverwerking worden afgegeven.

Afgedankte elektrische en elektronische toestellen



Dit symbool geeft aan dat het product niet met ander afval mag worden afgevoerd, maar moet worden ingeleverd bij verzamelpunten voor afvalverwerking en recycling.

Dit symbool geldt in landen waar de voorschriften voor elektronisch en elektrisch afval gelden bijv. "(UK) Waste Electrical and Electronic Equipment Regulations 2013 (zoals gewijzigd)". Deze voorschriften bepalen het kader voor de terugname en recycling van gebruikte elektronische toestellen, zoals van toepassing in elk land.

Aangezien elektronische apparatuur gevaarlijke stoffen kan bevatten, moet deze op verantwoorde wijze worden gerecycled om mogelijke schade aan het milieu en de menselijke gezondheid tot een minimum te beperken. Bovendien draagt recycling van elektronisch afval bij tot het behoud van natuurlijke hulpbronnen.

Voor meer informatie over het milieuvriendelijk afvoeren van elektrische en elektronische apparatuur kunt u contact opnemen met de bevoegde lokale autoriteiten, uw huisvuildienst of de dealer waar u het product hebt gekocht.

Hier vindt u meer informatie:
www.bosch-homecomfortgroup.com/en/company/legal-topics/weee/

Batterijen

Batterijen mogen niet met het huishoudelijk afval worden afgevoerd. Lege batterijen moeten via de voorgeschreven inzamelingssystemen worden afgevoerd.

R32-koudemiddel



Het toestel bevat gefluoreerd gas R32 (aardopwarmingsvermogen 675[1)]) mild brandbaar en laag-toxisch (A2L of A2).

De opgenomen hoeveelheid is gespecificeerd op de typeplaat van de buitenunit van de installatie.

Het koudemiddel is gevaarlijk voor het milieu en moet afzonderlijk worden verzameld en afgevoerd.

1) gebaseerd op BIJLAGE VI van VERORDENING (EU) NR 573/2024 van het Europees Parlement en Commissie van 7 februari 2024.

7 Informatie inzake gegevensbescherming

Wij, **Bosch Thermotechniek B.V., Zweedsestraat 1, 7418 BG Deventer, Nederland** verwerken product- en installatie-informatie, technische en verbindingsgegevens, communicatiegegevens, productregistratie en klantgeschiedenisgegevens om productfunctionaliteit te bieden (art. 6 §1.1 (b) AVG), om aan onze plicht tot producttoezicht te voldoen en om redenen van productveiligheid en beveiliging (art. 6 §1.1 (f) AVG), om onze rechten met betrekking tot garantie en productregistratievragen te vrijwaren (art. 6 §1.1 (f AVG) en voor het analyseren van de distributie van onze producten en om te voorzien in geïndividualiseerde informatie en aanbiedingen gerelateerd aan het product (art. 6 §1.1 (f) AVG). Om diensten te verlenen zoals verkoop- en marketing, contractbeheer, betalingsverwerking, programmeren, gegevensbeheer en online diensten kunnen we gegevens opvragen en overdragen aan externe dienstverleners en/of bedrijven gelieerd aan Bosch. In bepaalde gevallen, maar alleen indien een adequate gegevensbeveiliging is gewaarborgd, kunnen persoonlijke gegevens worden overgedragen aan ontvangers buiten de Europese Economische Ruimte. Aanvullende informatie is op aanvraag beschikbaar. U kunt contact opnemen met onze functionaris voor gegevensbescherming onder: Data Protection Officer for Information Security and Privacy (C/ISP), Robert Bosch GmbH, Postfach 30 02 20, 70442 Stuttgart, GERMANY.

U heeft te allen tijd het rechts tot bezwaar tegen het verwerken van uw persoonsgegevens op basis van art. 6 §1.1 (f) AVG om redenen gerelateerd aan uw specifieke situatie of wanneer uw gegevens worden gebruikt voor marketingdoeleinden. Neem contact met ons op via **privacy.ttnl@bosch.com** om uw rechten uit te oefenen. Voor meer informatie, scan de QR-code.

Spis treści

1 Objaśnienie symboli i wskazówki dotyczące bezpieczeństwa ... 137
1.1 Objaśnienie symboli ... 137
1.1.1 Informacje dotyczące bezpieczeństwa ... 137
1.2 Ogólne zalecenia bezpieczeństwa ... 137
1.3 Wskazówki dot. niniejszej instrukcji ... 138

2 Informacje o produkcie ... 139
2.1 Deklaracja zgodności ... 139
2.2 Dane techniczne pilota zdalnego sterowania ... 139
2.3 Zakres temperatury roboczej ... 139
2.4 Kombinacja bliźniacza ... 139
2.5 Użytkowanie z klimatyzatorem typu multi split ... 139

3 Obsługa ... 139
3.1 Przegląd jednostki ... 139
3.2 Wyświetlacz jednostki wewnętrznej ... 139
3.3 Przegląd pilota zdalnego sterowania ... 139
3.4 Zastosowanie pilota zdalnego sterowania ... 140
3.5 Ustawianie głównego trybu pracy ... 140
3.6 Pamięć położenia żaluzji ... 140
3.7 Ustawianie zegara sterującego ... 141
3.8 Pozostałe funkcje ... 141
3.8.1 Funkcja zmiany kąta otwarcia żaluzji ... 141
3.8.2 Ustawianie funkcji kierowania strumienia powietrza ... 141
3.8.3 Przełączanie wyświetlacza i brzęczyka alarmowego (Mute Mode) ... 141
3.8.4 Funkcja oszczędności energii ... 141
3.8.5 Silent Mode ... 141
3.8.6 Szybkie chłodzenie / szybkie ogrzewanie ... 141
3.8.7 Wind avoid me (funkcja ochrony przed bezpośrednim nawiewem) ... 142
3.8.8 Funkcja zabezpieczenia przed dziećmi ... 142
3.8.9 Superjonizator (funkcja świeżego powietrza) ... 142
3.8.10 Regulacja mocy ... 142
3.8.11 Zaawansowane funkcje pracy ... 142

4 Konserwacja ... 143
4.1 Wymiana baterii ... 143
4.2 Czyszczenie urządzenia i pilota zdalnego sterowania ... 143
4.3 Czyszczenie filtra powietrza ... 143
4.4 Dłuższe wyłączenie z eksploatacji ... 144

5 Rozwiązywanie problemów ... 144
5.1 Usterki wskazywane na wyświetlaczu (Self diagnosis functionSelf diagnosis function) ... 144
5.2 Usterki bez wskazania ... 144

6 Ochrona środowiska i utylizacja ... 145

7 Informacja o ochronie danych osobowych ... 145

1 Objaśnienie symboli i wskazówki dotyczące bezpieczeństwa

1.1 Objaśnienie symboli

Wskazówki ostrzegawcze

We wskazówkach ostrzegawczych zastosowano hasła ostrzegawcze oznaczające rodzaj i ciężar gatunkowy następstw zaniechania działań zmierzających do uniknięcia niebezpieczeństwa.

Zdefiniowane zostały następujące wyrazy ostrzegawcze używane w niniejszym dokumencie:

⚠ NIEBEZPIECZEŃSTWO

NIEBEZPIECZEŃSTWO oznacza poważne ryzyko wystąpienia obrażeń ciała zagrażających życiu.

⚠ OSTRZEŻENIE

OSTRZEŻENIE oznacza możliwość wystąpienia ciężkich obrażeń ciała, a nawet zagrożenie życia.

⚠ OSTROŻNOŚĆ

OSTROŻNOŚĆ oznacza ryzyko wystąpienia obrażeń ciała w stopniu lekkim lub średnim.

WSKAZÓWKA

UWAGA oznacza ryzyko wystąpienia szkód materialnych.

Ważne informacje

Ważne informacje, które nie zawierają ostrzeżeń przed zagrożeniami dotyczącymi osób lub mienia, oznaczono symbolem informacji przedstawionym obok.

1.1.1 Informacje dotyczące bezpieczeństwa

Symbol	Znaczenie
	Ostrzeżenie przed substancjami łatwopalnymi: czynnik chłodniczy R32 stosowany w tym produkcie jest gazem o nieznacznej palności i niskiej toksyczności (A2L).
	Podczas montażu i prac konserwacyjnych nosić rękawice ochronne.
	Konserwacja powinna być wykonywana przez wykwalifikowaną osobę postępującą zgodnie z instrukcjami zawartymi w instrukcji napraw.
	W celu obsługi należy postępować zgodnie z instrukcjami zawartymi w instrukcji obsługi.

Tab. 121

1.2 Ogólne zalecenia bezpieczeństwa

⚠ Wskazówki dla grupy docelowej

Niniejsza instrukcja obsługi jest skierowana do użytkowników instalacji klimatyzacyjnej. Należy przestrzegać wskazówek zawartych we wszystkich instrukcjach dotyczących instalacji. Ignorowanie tych

wskazówek grozi szkodami materialnymi i urazami cielesnymi ze śmiercią włącznie.

- ▶ Przed obsługą należy przeczytać instrukcje obsługi wszystkich komponentów instalacji i zachować je.
- ▶ Postępować zgodnie ze wskazówkami dotyczącymi bezpieczeństwa oraz ostrzegawczymi.

⚠ Zastosowanie zgodne z przeznaczeniem

Jednostka wewnętrzna jest przeznaczona do montażu w obudowie z przyłączem do jednostki zewnętrznej i innych komponentów systemowych, np. sterowników.

Jednostka zewnętrzna jest przeznaczona do montażu poza budynkiem z przyłączem do jednej lub kilku jednostek wewnętrznych i innych komponentów systemowych, np. sterowników.

Instalacja klimatyzacyjna jest przeznaczona wyłącznie do użytku komercyjnego/prywatnego w miejscach, gdzie odchylenia temperatury od ustawionej wartości zadanej nie doprowadzą do szkód dla istot żywych lub materiałów. Instalacja klimatyzacyjna nie jest przeznaczona do dokładnego ustawiania i utrzymywania żądanej wilgotności bezwzględnej.

Jakiekolwiek inne użytkowanie jest uważane za niezgodne z przeznaczeniem. Szkody powstałe w wyniku nieprawidłowego użytkowania urządzenia są wyłączone z odpowiedzialności producenta.

W przypadku montażu w miejscach nietypowych (jak np. garaż podziemny, pomieszczenia techniczne, balkon i różne powierzchnie półotwarte):

- ▶ W pierwszej kolejności przestrzegać wymagań co do miejsca instalacji podanych w dokumentacji technicznej.

⚠ Ogólne niebezpieczeństwa ze strony czynnika chłodniczego

- ▶ Niniejsze urządzenie jest napełnione czynnikiem chłodniczym. Gaz chłodniczy podczas kontaktu z ogniem może powodować powstawanie trujących gazów.
- ▶ Regularnie zlecać uprawnionej firmie instalacyjnej przeprowadzenie przeglądu instalacji i jej konserwację.
- ▶ W przypadku podejrzenia wycieku czynnika chłodniczego dokładnie przewietrzyć pomieszczenie i zawiadomić autoryzowaną firmę instalacyjną.

⚠ Przebudowa i naprawy

Nieprawidłowe wykonanie modyfikacji instalacji klimatyzacyjnej może spowodować szkody osobowe i/lub szkody materialne.

- ▶ Prace mogą być wykonywane wyłącznie przez autoryzowane firmy instalacyjne.
- ▶ Nie wprowadzać żadnych modyfikacji w jednostce zewnętrznej, wewnętrznej ani w innych częściach instalacji klimatyzacyjnej.
- ▶ Przed przystąpieniem do jakichkolwiek prac konserwacyjnych odłączyć instalację klimatyzacyjną od zasilania elektrycznego.

⚠ Wskazówki dotyczące obsługi instalacji

Nieprawidłowe zastosowanie instalacji klimatyzacyjnej może mieć negatywny wpływ na zdrowie.

- ▶ Nie wystawiać ciała na długotrwałe, bezpośrednie działanie strumienia powietrza.
- ▶ W przypadku niemowląt, dzieci, osób starszych, obłożnie chorych lub z niepełnosprawnością upewnić się, że temperatura jest odpowiednia dla znajdujących się w pomieszczeniu osób.
- ▶ Pod żadnym pozorem nie wprowadzać w urządzenie żadnych przedmiotów, ponieważ mogłoby to spowodować obrażenia ciała.

Nieprawidłowa obsługa urządzenia może prowadzić do obniżenia wydajności, uszkodzenia urządzenia i powstania szkód osobowych.

- ▶ Nie blokować wlotów i wylotów powietrza.
- ▶ Na czas pracy urządzenia zamykać okna i drzwi.
- ▶ Chronić jednostkę wewnętrzną przed dostaniem się do niej wody.
- ▶ Stelaż montażowy jednostki zewnętrznej regularnie sprawdzać pod kątem zużycia i stabilnego zamocowania.
- ▶ Nie dociążać jednostkami zewnętrznej, np. przedmiotami lub osobami.
- ▶ Kurz, opary i wilgoć w pomieszczeniu zainstalowania jednostki wewnętrznej utrzymywać na minimalnym poziomie.
- ▶ Nie stosować w pobliżu urządzenia żadnych gazów łatwopalnych, np. w spreju.
- ▶ W przypadku stwierdzenia jakichkolwiek nieprawidłowości urządzenia klimatyzacyjnego (np. zapach spalenizny, uszkodzony kabel), natychmiast zatrzymać jego eksploatację i odłączyć od zasilania elektrycznego.

⚠ Bezpieczeństwo elektrycznych urządzeń do użytku domowego itp.

Aby uniknąć zagrożeń powodowanych przez urządzenia elektryczne, należy przestrzegać następujących przepisów normy EN 60335-1:

„Urządzenie może być używane przez dzieci od 8 roku życia oraz osoby o ograniczonych zdolnościach fizycznych, sensorycznych lub umysłowych lub osoby niemające odpowiedniego doświadczenia i wiedzy, jeśli są one pod nadzorem lub zostały poinstruowane pod kątem bezpiecznego użycia urządzenia oraz znają wynikające z tego niebezpieczeństwa. Urządzenie nie może być używane przez dzieci do zabawy. Czyszczenie i konserwacja wykonywana przez użytkownika nie mogą być przeprowadzane przez dzieci bez nadzoru.“

„Aby uniknąć zagrożeń, uszkodzony przewód zasilania sieciowego musi być wymieniony przez producenta, serwis techniczny lub wykwalifikowanego specjalistę.“

1.3 Wskazówki dot. niniejszej instrukcji

Ilustracje zostały zebrane na końcu instrukcji. W tekście zawarto odnośniki do ilustracji.

W zależności od modelu produkty mogą wyglądać inaczej niż przedstawiono na ilustracjach.

2 Informacje o produkcie

2.1 Deklaracja zgodności

Konstrukcja i charakterystyka robocza tego wyrobu spełniają wymagania europejskie i krajowe.

CE Oznakowanie CE wskazuje na zgodność produktu z wszelkimi obowiązującymi przepisami prawnymi UE, przewidującymi umieszczenie oznakowania CE na produkcie.

Pełny tekst deklaracji zgodności UE dostępny jest w internecie: www.bosch-homecomfort.pl.

2.2 Dane techniczne pilota zdalnego sterowania

Zasilanie elektryczne	2 baterie AAA
Zasięg sygnału	8 m
Dopuszczalna temperatura otoczenia	16… 30 °C

Tab. 122 Dane techniczne pilota zdalnego sterowania

2.3 Zakres temperatury roboczej

	Temperatura w pomieszczeniu	Temperatura zewnętrzna
Chłodzenie	16 … 32 °C	−15… 50 °C
Ogrzewanie	0 … 30 °C	−15… 24 °C
Osuszanie	10… 32 °C	

Tab. 123

Wbudowane urządzenie ochronne może blokować eksploatację urządzenia w przypadku temperatur poza podanym wyżej zakresem.

Jeśli wilgotność powietrza wynosi więcej niż 80 %, wówczas na wylocie powietrza może dochodzić do kondensacji. Aby temu zapobiec, należy maksymalnie otworzyć pionowe żaluzje (pionowe w stosunku do podłoża) i ustawić wysoką moc wentylatora.

2.4 Kombinacja bliźniacza

Urządzenia te można zainstalować w tak zwanej konfiguracji bliźniaczej. W takim przypadku wyłączone są następujące funkcje:

- Funkcje oszczędności energii **ECO** i **GEAR**
- samooczyszczanie (I clean 56° C)
- Funkcja pośredniego przepływu powietrza (Wind avoid me)

2.5 Użytkowanie z klimatyzatorem typu multi split

Jednostkę wewnętrzną można użytkować w systemie z klimatyzatorem typu multi split. W takim przypadku wyłączone są następujące funkcje:

- funkcje oszczędności energii **Save+** i **regulacja mocy**
- samooczyszczanie (I clean 56° C)
- tłumienie hałasu (Silent Mode)
- tryb ręczny
- wykrywanie wycieków czynnika chłodniczego
- automatyczny tryb energooszczędny w trybie czuwania (1 W standby)

3 Obsługa

3.1 Przegląd jednostki

Przegląd jednostki wewnętrznej (CL5001iU 4CC …)

Legenda do rys. 1:

[1] Pompa kondensatu (do odprowadzania kondensatu z jednostki wewnętrznej)
[2] Wąż kondensatu
[3] Zachowanie
[4] Wlot powietrza powrotnego
[5] Wlot powietrza
[6] Wylot powietrza

3.2 Wyświetlacz jednostki wewnętrznej

CL5000iL 4C …

Legenda do rysunku 2:

[1] Wskaźnik ALARM
[2] Podłączanie WLAN[1] aktywne
[3] Wskaźnik ogrzewania wstępnego i odmrażania
[4] Wskaźnik stanu pracy
[5] Wskaźnik TIMER
[6] Wyświetlacz LED
[7] Wiszący kocioł elektryczny

3.3 Przegląd pilota zdalnego sterowania

Przyciski na pilocie zdalnego sterowania

→ Rys. 3

Poz.	Przycisk	Funkcja
1		włączania i wyłączania,
		Pozwala ustawić tryb pracy
		Tryb oszczędzania energii
2		Menu
	Ok	Potwierdzenie wyboru
		Włączanie zegara sterującego
		Zwiększanie temperatury
		Obniżanie temperatury
3		Prędkość wentylatora
		Kąt otwarcia żaluzji pionowej/poziomej
		Superjonizator
	Turbo	Tryb szybki
	Silent	Tryb cichy
	Sleep (Sen)	Tryb snu
		Zabezpiecz. przed dziećmi

Tab. 124 Przyciski na pilocie zdalnego sterowania

Wyświetlacz pilota zdalnego sterowania

→ Rys. 4

Poz.	Symbol	Objaśnienie
1		Tryb pracy: tryb automatyczny
		Tryb pracy: tryb chłodzenia
		Tryb pracy: tryb grzania
		Tryb pracy: tryb osuszania
		Tryb pracy: tryb nawiewu wentylatora

1) Dostępne wyłącznie jako osprzęt dodatkowy z bramą IP.

Poz.	Symbol	Objaśnienie
2		Temperatura zadana
		Zegar sterujący wł.
		Zegar sterujący wył.
		Wysyłanie sygnału
		Zabezpiecz. przed dziećmi
		Poziom naładowania baterii
	°C / °F / %RH	Wskaźnik wartości: wskazuje temperaturę zadaną, % wilgotności względnej i zegar sterujący.
		Tryb cichy
		Prędkość wentylatora
		Tryb automatyczny wentylatora
		Tryb szybki wentylatora
3		Tryb snu
		Superjonizator
		I clean 56° C
		Follow me
		Dioda LED wyświetlacza i brzęczyka alarmowego wł./wył.
		Regulacja mocy
		Tryb oszczędzania energii
		Wskaźnik bezprzewodowego sterowania funkcją
		Łopatka (funkcja kierowania strumienia powietrza; niedostępna w tej jednostce)

Tab. 125 Symbole na wyświetlaczu pilota zdalnego sterowania

3.4 Zastosowanie pilota zdalnego sterowania

Zasięg sygnału wynosi 8 m. Obiekty znajdujące się na jego drodze lub stosowanie w tym samym pomieszczeniu niektórych świetlówek może wpływać na transmisję sygnału.

- ▶ Pilot zdalnego sterowania nakierować na okienko odbioru sygnału na urządzeniu i wcisnąć żądany przycisk.
  Urządzenie wyda dźwięk potwierdzający odbiór sygnału.

WSKAZÓWKA

Niezawodne działanie pilota zdalnego sterowania może być trwale zakłócone.

- ▶ Nie wystawiać pilota zdalnego sterowania na bezpośrednie działanie promieniowania słonecznego.
- ▶ Nie pozostawiać pilota zdalnego sterowania w pobliżu ogrzewania.
- ▶ Chronić pilota zdalnego sterowania przed wilgocią i uderzeniami.

3.5 Ustawianie głównego trybu pracy

Włączanie/wyłączanie jednostki

- ▶ Wcisnąć przycisk ⏻ w celu włączenia lub wyłączenia jednostki:
  Jednostka uruchamia się w ustawionym trybie pracy lub wyłącza się. W celu ochrony jednostki można ją ponownie włączyć dopiero po upływie pewnego czasu.

Ustawienia można wprowadzać także wtedy, gdy jednostka jest wyłączona. Jednostka zapisuje ustawienia i zachowuje je w przypadku awarii zasilania.

Po wyłączeniu jednostka pozostaje w trybie czuwania. W trybie czuwania włącza się automatyczny tryb oszczędzania energii dzięki inteligentnej technologii włączania i wyłączania (1 W standby).

Po awarii zasilania jednostka automatycznie uruchamia się ponownie. Może to prowadzić do sprzecznych odczytów wskazań, które są analizowane automatycznie podczas pracy.

Tryb automatyczny

W trybie automatycznym jednostka automatycznie przełącza się między trybem grzania a chłodzenia w celu utrzymania żądanej temperatury.

- ▶ Naciskać przycisk , aż na wyświetlaczu pojawi się .
- ▶ Ustawić żądaną temperaturę przyciskami ∧ i ∨.

W trybie automatycznym nie można regulować prędkości wentylatora.

Tryb chłodzenia

- ▶ Naciskać przycisk , aż na wyświetlaczu pojawi się .
- ▶ Ustawić żądaną temperaturę przyciskami ∧ i ∨.
- ▶ Naciskać przycisk aż do pojawienia się żądanej prędkości obiegu powietrza.

Tryb nawiewu wentylatora

- ▶ Naciskać przycisk , aż na wyświetlaczu pojawi się .
- ▶ Naciskać przycisk aż do pojawienia się żądanej prędkości wentylatora.

Temperatury nie można regulować ani wyświetlać w trybie nawiewu wentylatora.

Tryb osuszania

- ▶ Naciskać przycisk , aż na wyświetlaczu pojawi się .

W trybie osuszania nie można regulować ani wyświetlać prędkości wentylatora.

Tryb grzania

- ▶ Naciskać przycisk , aż na wyświetlaczu pojawi się .
- ▶ Ustawić żądaną temperaturę przyciskami ∧ i ∨.
- ▶ Naciskać przycisk aż do pojawienia się żądanej prędkości wentylatora.

Jeśli temperatura zewnętrzna jest bardzo niska, moc grzewcza instalacji klimatyzacyjnej może być niedostateczna. Zalecamy podłączenie dodatkowych źródeł ciepła.

3.6 Pamięć położenia żaluzji

Po ponownym uruchomieniu urządzenia po awarii zasilania żaluzje automatycznie powracają do poprzednio ustawionego położenia.

Po wyregulowaniu kąt żaluzji poziomej nie powinien być zbyt mały, ponieważ w przeciwnym razie może dojść do tworzenia się kondensatu i jego kapania do wnętrza urządzenia.

3.7 Ustawianie zegara sterującego

Zegar sterujący włączania i wyłączania można ustawić w zakresie od 0 do 24 godzin. Dla pierwszych 10 godzin są dostępne interwały 30-minutowe, a dla kolejnych 1-godzinowe. Ustawienie 0 godzin anuluje pracę zegara sterującego.

Ustawianie czasu do włączenia

- ▶ Naciskać przycisk ◷ aż do pojawienia się symbolu ◷ON.
- ▶ Aby ustawić żądany czas, nacisnąć przycisk ∧ lub ∨.
  Po krótkim czasie ustawienie zostanie zastosowane.

Ustawianie czasu do wyłączenia

- ▶ Naciskać przycisk ◷ aż do pojawienia się symbolu ◷OFF.
- ▶ Aby ustawić żądany czas, nacisnąć przycisk ∧ lub ∨.
  Po krótkim czasie ustawienie zostanie zastosowane.

Anulowanie zegara sterującego

- ▶ Przyciskiem ◷ wybrać odpowiednią wartość zegara sterującego.
- ▶ Ustawić 0.0 godzin.
  Po krótkim czasie zegar sterujący zostanie anulowany.

Stosowanie różnych zegarów sterujących

Oba zegary sterujące mogą być ustawione jednocześnie. Każdy zegar sterujący można zaprogramować w taki sposób, aby włączał się przed następnym.

- ▶ Ustawić czas do włączenia i wyłączenia.
  Ustawienia zostaną automatycznie połączone.

Aktualna godzina	godz. 13:00
Ustawienie czasu do włączenia	4,0 h
Ustawienie czasu do wyłączenia	8,5 h
Czas włączenia	godz. 17:00
Czas wyłączenia	godz. 21:30

Tab. 126 Przykład

Czasu włączenia i wyłączenia nie można zaprogramować w celu eksploatacji urządzenia z różnymi temperaturami lub ustawieniami.

3.8 Pozostałe funkcje

3.8.1 Funkcja zmiany kąta otwarcia żaluzji

WSKAZÓWKA

Jeśli żaluzje przez dłuższy czas pozostają w najniższym położeniu w trybie chłodzenia to dochodzić do kondensacji. Ręczna regulacja żaluzji może spowodować wystąpienie usterek.

- ▶ Do regulacji żaluzji używać wyłącznie pilota zdalnego sterowania.

Funkcję zmiany kąta otwarcia żaluzji można aktywować w położeniu pionowym i poziomym.

Automatyczny tryb wachlowania w pionie (góra/dół)

- ▶ Nacisnąć przycisk .
  Na pilocie zdalnego sterowania pojawi się symbol .

W celu anulowania automatycznego trybu wachlowania w pionie:

- ▶ Ponownie nacisnąć przycisk .

3.8.2 Ustawianie funkcji kierowania strumienia powietrza

- ▶ Naciskaj przycisk **Vane**, aż zostanie wybrana odpowiednia żaluzja.
  Zmiany ustawienia w następującej kolejności:

Symbol	Kolejność
	-1
	-2
	-3
	-4
	-0

Tab. 127

-0 oznacza, że wybrano wszystkie 4 żaluzje.

3.8.3 Przełączanie wyświetlacza i brzęczyka alarmowego (Mute Mode)

W celu włączenia lub wyłączenia wyświetlacza jednostki wewnętrznej i brzęczyka alarmowego:

- ▶ Wciskać przycisk ☰ lub przyciski ∧, ∨ aż do wyświetlenia ikony .
- ▶ Potwierdzić wybór przyciskiem **OK**.

W celu wyświetlenia aktualnej temperatury w pomieszczeniu:

- ▶ Wcisnąć przycisk **Silent** i przytrzymać przez 5 sekund.

W celu wyświetlenia temperatury zadanej:

- ▶ Nacisnąć i przytrzymać przycisk **Silent** przez kolejnych 5 sekund.

3.8.4 Funkcja oszczędności energii

Następującą funkcję oszczędności energii można wybrać na urządzeniu:

Save

Jednostka automatycznie redukuje zużycie energii przy utrzymaniu żądanej temperatury w pomieszczeniu.

- ▶ Nacisnąć przycisk w celu aktywacji tej funkcji.
  Na pilocie zdalnego sterowania pojawi się symbol .

Funkcję **Save** można wybrać jedynie w trybie chłodzenia.

Naciśnięcie przycisku zatrzyma działanie funkcji **Save**.

3.8.5 Silent Mode

Ta funkcja redukuje hałas emitowany przez jednostkę wewnętrzną i zewnętrzną w trakcie pracy. Jest to korzystne zwłaszcza w nocy, ze względu na szacunek dla sąsiadów.

- ▶ Nacisnąć przycisk **Silent** w celu aktywacji tej funkcji.
  Na pilocie zdalnego sterowania pojawi się symbol .

Opuszczanie tej funkcji:

- ▶ Ponownie nacisnąć przycisk **Silent**.
  Zniknie symbol na pilocie zdalnego sterowania.

Prędkość wentylatora jednostki wewnętrznej zostanie zredukowana do minimalnego poziomu. Po ustawieniu większej prędkości wentylatora jednostki wewnętrznej funkcja trybu cichego zostanie wyłączona.

Gdy jednostka pracuje w trybie cichym, osiągnięcie żądanej mocy chłodniczej/grzewczej może być niemożliwe, ponieważ sprężarka w jednostce zewnętrznej pracuje z niską częstotliwością.

3.8.6 Szybkie chłodzenie / szybkie ogrzewanie

Gdy aktywna jest funkcja szybkie chłodzenie / szybkie ogrzewanie, to jednostka wewnętrzna pracuje z maksymalną mocą przez 30 min w celu szybkiego ogrzania lub schłodzenia pomieszczenia.

- ▶ Szybkie chłodzenie: włączyć tryb chłodzenia i wcisnąć przycisk **Turbo**.
- ▶ Szybkie ogrzewanie: włączyć tryb grzania i wcisnąć przycisk **Turbo**.
  Na pilocie zdalnego sterowania pojawi się symbol .

Opuszczanie tej funkcji:

▶ Ponownie nacisnąć przycisk **Turbo**.
Zniknie symbol na pilocie zdalnego sterowania.

Ta funkcja jest dostępna jedynie w trybach chłodzenia i grzania.

I clean 56° C

Jednostka jest wyposażona w funkcję samooczyszczania wymiennika ciepła w pomieszczeniu. Funkcja samooczyszczania usuwa pył, pleśń i smary, które mogą prowadzić do nieprzyjemnych zapachów. Działa poprzez automatyczne zamrażanie, szybkie rozmrażanie szronu, a następnie wykorzystuje gorące powietrze do osuszenia wymiennika, usuwając w efektywny sposób zanieczyszczenia.

▶ Wciskać przycisk ☰ lub przyciski ∧, ∨ aż do wyświetlenia ikony .
▶ Potwierdzić wybór przyciskiem **OK**.

CL pojawia się na wyświetlaczu jednostki wewnętrznej w trakcie trwania funkcji samooczyszczania. Samooczyszczanie kończy się automatycznie po upływie od 20 do 45 minut.

3.8.7 Wind avoid me (funkcja ochrony przed bezpośrednim nawiewem)

Ta funkcja zapobiega bezpośredniemu owiewaniu ciała przez strumień powietrza.

▶ Wciskać przycisk ☰ lub przyciski ∧, ∨ aż do wyświetlenia ikony .
▶ Potwierdzić wybór przyciskiem **OK**.

Ta funkcja jest dostępna jedynie w trybach chłodzenia, osuszania i nawiewu wentylatora.

3.8.8 Funkcja zabezpieczenia przed dziećmi

Przyciski na pilocie zdalnego sterowania można zablokować za pomocą zabezpieczenia przed dziećmi.

W celu uruchomienia tej funkcji:

▶ Wcisnąć przyciski **Turbo** i **Sleep** równocześnie na 5 sekund.
Na pilocie zdalnego sterowania pojawi się symbol .

W celu wyłączenia tej funkcji:

▶ Wcisnąć przyciski **Turbo** i **Sleep** równocześnie na 3 sekund.
Zniknie symbol na pilocie zdalnego sterowania.

3.8.9 Superjonizator (funkcja świeżego powietrza)

Gdy ta funkcja jest wybrana, wewnętrzny komponent jednostki wewnętrznej zostanie zasilony energią, a uwolnione jony zostaną rozproszone w pomieszczeniu w celu przeciwdziałania zanieczyszczeniom powietrza, takim jak pleśń, wirusy i alergeny, przyczyniając się do poprawy jakości powietrza w pomieszczeniu.

▶ Nacisnąć przycisk w celu aktywacji tej funkcji.
Na pilocie zdalnego sterowania pojawi się symbol .

Opuszczanie tej funkcji:

▶ Ponownie nacisnąć przycisk .

3.8.10 Regulacja mocy

Dostępne są następujące[1] opcje regulacji mocy. W celu obniżenia zużycia energii przez urządzenie można wybrać dwie opcje regulacji mocy:

- **Regulacja mocy** (100%): normalny tryb pracy (wyjście Funkcja regulacji mocy)
- **Regulacja mocy** (75%): redukcja zużycia prądu o 25%
- **Regulacja mocy** (50%): redukcja zużycia prądu o 50%

W celu wybrania żądanej opcji regulacji mocy:

▶ Wciskać przycisk ☰ lub przyciski ∧, ∨ aż do wyświetlenia .
▶ Potwierdzić przyciskiem **OK**.
▶ Wciskać przyciski ∧ i ∨ i wybrać żądany poziom regulacji mocy (100%, 75%, 50%).
▶ Potwierdzić przyciskiem **OK**.

Funkcję **regulacji mocy** można wybrać jedynie w trybie chłodzenia.

3.8.11 Zaawansowane funkcje pracy

▶ Nacisnąć przycisk **Set**.
▶ Wybrać funkcję przyciskiem **Set** lub przyciskami ∧, ∨.
– = Tryb spoczynku
– = Skuteczność działania
– = Bezprzewodowe funkcje sterowania
▶ Wybór potwierdzić przyciskiem **OK**.

Zakończenie funkcji:

▶ Powtórzyć powyższe czynności.

Funkcja Follow me (Follow Me)

Ta funkcja aktywuje pilota zdalnego sterowania w aktualnej lokalizacji w celu dokonania pomiaru temperatury z częstotliwością co 3 minuty. Jednostka wewnętrzna jest teraz regulowana w zależności od tych pomiarów.

▶ Wciskać przycisk ☰ lub przyciski ∧ i ∨ aż do pojawienia się ikony .
▶ Potwierdzić wybór przyciskiem **OK**.

Funkcja Follow me jest dostępna jedynie w trybach chłodzenia, grzania i automatycznym.

Tryb snu

Celem tej funkcji jest oszczędność energii w czasie spoczynku. Po upływie jednej godziny urządzenie rozpoczyna grzanie lub chłodzenie z mniejszą intensywnością. By było to możliwe, temperatura zadana ulega zmianie o 1 °C. Po upływie dwóch godzin temperatura zadana znowu ulega zmianie o kolejny 1 °C. Po tym zachowana zostaje nowa temperatura.

W celu uruchomienia tej funkcji:

▶ Nacisnąć przycisk **Sleep**.
Na pilocie zdalnego sterowania pojawi się symbol .

W celu wyłączenia tej funkcji:

▶ Wcisnąć przycisk Sleep ponownie lub po 8 godzinach pracy w trybie snu.
Zniknie symbol na pilocie zdalnego sterowania.

Ta funkcja nie jest dostępna w trybach osuszania i nawiewu wentylatora.

1) Funkcja regulacji mocy nie jest dostępna w systemie typu multi split.

Funkcja sterowania bezprzewodowego
Celem tej funkcji jest nawiązanie połączenia poprzez WLAN. Jeśli jednostka nie wyświetla tej funkcji:

- ▶ Wciskać przycisk ☰ lub przyciski ∧ i ∨ aż do pojawienia się .
- ▶ Potwierdzić wybór przyciskiem **OK**.

4 Konserwacja

OSTROŻNOŚĆ

Niebezpieczeństwo porażenia prądem elektrycznym i ze strony ruchomych części

- ▶ Przed przystąpieniem do jakichkolwiek czynności konserwacyjnych odłączyć zasilanie elektryczne.
- ▶ Niezamieszczone tutaj czynności konserwacyjne zlecać tylko autoryzowanej firmie instalacyjnej.

4.1 Wymiana baterii

Wymagane są 2 baterie AAA. Nie zaleca się stosowania baterii z możliwością ponownego naładowania.

- ▶ Zdjąć pokrywę schowka na baterie (→ rys. 5).
- ▶ Włożyć nowe baterie i zwracać uwagę na prawidłową biegunowość.
- ▶ Ponownie nałożyć pokrywę schowka na baterie.

4.2 Czyszczenie urządzenia i pilota zdalnego sterowania

WSKAZÓWKA

Uszkodzenie urządzenia spowodowane nieprawidłowym czyszczeniem!

- ▶ Nie kierować bezpośredniego strumienia wody i nie zalewać wodą.
- ▶ Nie stosować gorącej wody, proszków do czyszczenia ani silnych rozpuszczalników.

- ▶ Jednostkę wewnętrzną i pilota zdalnego sterowania czyścić przecierając miękką ściereczką.
- ▶ Czyszczenie jednostki zewnętrznej zlecać tylko autoryzowanej firmie instalacyjnej.

4.3 Czyszczenie filtra powietrza

WSKAZÓWKA

Pod wpływem bezpośredniego działania promieniowania słonecznego filtr powietrza może się odkształcać.

- ▶ Nie wystawiać modułu filtra powietrza na bezpośrednie działanie promieniowania słonecznego.

Sprawdzać filtry powietrza co 2 tygodnie, a w razie potrzeby czyścić. Przed i po dłuższym okresie wyłączenia z eksploatacji zawsze wyczyścić.

- ▶ Otworzyć kratkę wlotu powietrza.
- ▶ Wyjąć filtr powietrza.
- ▶ Filtr powietrza odkurzyć odkurzaczem lub opłukać ciepłą wodą z dodatkiem łagodnego środka czyszczącego, opłukać i osuszyć w cieniu.

W przypadku czyszczenia filtra wodą strona zewnętrzna kratki wlotu powietrza powinna być zwrócona w dół i w stronę przeciwną do strugi wody, a w przypadku czyszczenia odkurzaczem w górę i w stronę odkurzacza.

4.4 Dłuższe wyłączenie z eksploatacji

Przed dłuższym wyłączeniem z eksploatacji:

- ▶ Oczyścić filtr powietrza.
- ▶ Włączyć funkcję samoczyszczenia jednostki wewnętrznej wciskając przycisk **Clean**.
- ▶ Po zakończeniu samoczyszczenia włączyć tryb nawiewu wentylatora aż do osuszenia jednostki wewnętrznej.
- ▶ Wyłączyć jednostkę wewnętrzną i odłączyć od zasilania elektrycznego.
- ▶ Wyjąć baterie z pilota zdalnego sterowania.
- ▶ Chronić baterie przed kurzem.

5 Rozwiązywanie problemów

5.1 Usterki wskazywane na wyświetlaczu (Self diagnosis functionSelf diagnosis function)

Jeśli podczas eksploatacji wystąpi usterka, diody LED migają przez dłuższy czas lub na wyświetlaczu zostaje wskazany kod usterki (np. EH 02).

Jeśli usterka występuje dłużej niż 10 min:

- ▶ Na krótko odłączyć zasilanie elektryczne i ponownie włączyć jednostkę wewnętrzną.

Jeżeli nie można usunąć usterki:

- ▶ Zadzwonić do biura obsługi klienta i podać kod usterki oraz dane urządzenia.

5.2 Usterki bez wskazania

Jeśli podczas eksploatacji wystąpią usterki, których nie zostaną usunięte:

- ▶ Zadzwonić do biura obsługi klienta i opisać usterkę oraz podać dane urządzenia.

Usterka	Możliwa przyczyna
Moc jednostki wewnętrznej jest zbyt niska.	Ustawiono zbyt wysoką lub zbyt niską temperaturę.
	Filtr powietrza jest zabrudzony i trzeba go oczyścić.
	Niekorzystne warunki otoczenia wpływające na jednostkę wewnętrzną, np. z powodu zablokowania otworów powietrznych urządzenia, otwartych drzwi/okien lub silnych źródeł ciepła w pomieszczeniu.
	Cicha praca jest włączona i uniemożliwia pracę na pełnej mocy.
Jednostka wewnętrzna nie włącza się.	Jednostka wewnętrzna jest wyposażona w mechanizm ochronny przed przeciążeniem. Może zająć 3 min, aż ponowne uruchomienie jednostki wewnętrznej będzie możliwe.
	Baterie pilota zdalnego sterowania są wyczerpane.
	Zegar sterujący jest włączony.
Tryb pracy zmienia się z chłodzenia na grzanie w trybie nawiewu wentylatora.	Jednostka wewnętrzna zmienia tryb pracy w celu zapobiegania tworzenia się oblodzenia.
	Ustawiona temperatura została tymczasowo osiągnięta.
Jednostka wewnętrzna generuje białą mgiełkę.	W rejonach o dużej wilgotności powietrza znaczne różnice temperatur między powietrzem w pomieszczeniu a powietrzem klimatyzowanym mogą powodować tworzenie się białej mgiełki.
Jednostka wewnętrzna i jednostka zewnętrzna generują białą mgiełkę.	Jeśli po automatycznym odmrażaniu włączony jest bezpośrednio tryb grzania, wówczas ze względu na zwiększoną wilgotność powietrza może tworzyć się biała mgiełka.
Jednostka wewnętrzna i jednostka zewnętrzna generują odgłosy.	Odgłos szumienia w jednostce wewnętrznej może powstawać, jeśli kratka przepływu powietrza wraca do swojego położenia.
	Cichy szum podczas pracy jest zjawiskiem normalnym. Jest powodowany przepływem czynnika chłodniczego.
	Odgłos skrzypienia może wystąpić ze względu na rozszerzanie i kurczenie się elementów metalowych i plastikowych urządzenia podczas grzania/chłodzenia.
	Podczas eksploatacji jednostka zewnętrzna generuje wiele innych odgłosów, które są zjawiskiem normalnym.
Jednostka wewnętrzna i jednostka zewnętrzna wyrzuca pył.	W przypadku dłuższego wyłączenia z eksploatacji na nieprzykrytych urządzeniach może gromadzić się kurz.
Nieprzyjemny zapach podczas pracy.	Z powietrza do urządzenia mogą dostawać się nieprzyjemne zapachy, które są w urządzeniu dalej przetwarzane.
	Filtr powietrza może być pokryty pleśnią i trzeba go oczyścić.
Wentylator jednostki zewnętrznej nie pracuje bez przerw.	Dla zapewnienia optymalnej eksploatacji wentylator jest regulowany w różny sposób.
Praca jest nieregularna, nieprzewidywalna lub jednostka wewnętrzna nie reaguje.	Zakłócenia ze strony masztów telekomunikacyjnych lub obcych wzmacniaczy sygnału mogą mieć wpływ na jednostkę wewnętrzną. ▶ Na krótko odłączyć jednostkę wewnętrzną od zasilania elektrycznego i ponownie uruchomić.
Żaluzja regulacji kierunku nawiewu lub lamela strumienia powietrza porusza się w nieprawidłowy sposób.	Żaluzja regulacji kierunku nawiewu lub lamele strumienia powietrza została przestawiona ręcznie lub jest nieprawidłowo zamontowana. ▶ Wyłączyć jednostkę wewnętrzną i sprawdzić, czy części są prawidłowo zatrzaśnięte. ▶ Włączyć jednostkę wewnętrzną.

Tab. 128

6 Ochrona środowiska i utylizacja

Ochrona środowiska to jedna z podstawowych zasad działalności grupy Bosch.
Jakość produktów, ekonomiczność i ochrona środowiska stanowią dla nas cele równorzędne. Ściśle przestrzegane są ustawy i przepisy dotyczące ochrony środowiska.
Aby chronić środowisko, wykorzystujemy najlepsze technologie i materiały, uwzględniając przy tym ich ekonomiczność.

Opakowania

Nasza firma uczestniczy w systemach przetwarzania opakowań, działających w poszczególnych krajach, które gwarantują optymalny recykling.
Wszystkie materiały stosowane w opakowaniach są przyjazne dla środowiska i mogą być ponownie przetworzone.

Zużyty sprzęt

Stare urządzenia zawierają materiały, które mogą być ponownie wykorzystane.
Moduły można łatwo odłączyć. Tworzywa sztuczne są oznakowane. W ten sposób różne podzespoły można sortować i ponownie wykorzystać lub zutylizować.

Zużyte urządzenia elektryczne i elektroniczne



Ten symbol oznacza, że produktu nie należy wyrzucać razem z innymi odpadami. Zamiast tego należy przekazać go do punktów zbierania odpadów w celu przetworzenia, segregacji, recyklingu i utylizacji.

Symbol obowiązuje w krajach, w których obowiązują dyrektywy dotyczące odpadów elektronicznych, np. "Dyrektywa Unii Europejskiej 2012/19/WE w sprawie zużytego sprzętu elektrycznego i elektronicznego". Przepisy te określają zasady prawne dyrektywy dotyczącej zwrotu i recyklingu zużytego sprzętu elektronicznego w danym kraju.

Sprzęt elektroniczny, który może zawierać niebezpieczne substancje, należy poddać recyklingowi w sposób odpowiedzialny, aby zminimalizować potencjalne szkody dla środowiska i zagrożenia dla zdrowia ludzkiego. W tym celu stosuje się recykling odpadów elektronicznych, który przyczynia się do ochrony zasobów naturalnych.

Aby uzyskać dodatkowe informacje na temat bezpiecznej dla środowiska utylizacji zużytego sprzętu elektrycznego i elektronicznego, należy skontaktować się z lokalnymi władzami, firmą zajmującą się utylizacją odpadów lub z dystrybutorem, od którego zakupiono produkt.

Dalsze informacje są dostępne pod adresem:
www.bosch-homecomfortgroup.com/en/company/legal-topics/weee/

Baterie

Baterie nie mogą być utylizowane wraz z odpadami domowymi. Zużyte baterie muszą być utylizowane zgodnie z lokalnym systemem zbiórki.

Czynnik chłodniczy R32



Urządzenie zawiera fluorowany gaz R32 (potencjał tworzenia efektu cieplarnianego 675[1)]) niewielki stopień palności i niska toksyczność (A2L lub A2).

Zawartą ilość oznaczono na etykiecie jednostki zewnętrznej.

Czynnik chłodniczy jest szkodliwy dla środowiska i należy go zebrać i zutylizować osobno.

1) W oparciu o ZAŁĄCZNIK VI ROZPORZĄDZENIA Parlamentu Europejskiego i Rady (UE) 573/2024 z dnia 7 lutego 2024 roku.

7 Informacja o ochronie danych osobowych



My, **Robert Bosch Sp. z o.o., ul. Jutrzenki 105, 02-231 Warszawa, Polska,** przetwarzamy informacje o produkcie i instalacji, dane techniczne i dane połączenia, dane komunikacyjne, dane rejestracyjne produktu i dane historii klienta w celu zapewnienia funkcjonalności produktu (art. 6 ust. 1 zd. 1 lit. f RODO), w celu wypełnienia naszych obowiązków w zakresie monitorowania produktu i ze względów bezpieczeństwa produktu (art. 6 ust. 1 zd. 1 lit. f RODO), w celu ochrony naszych praw w związku z gwarancją i rejestracją produktu (art. 6 ust. 1 zd. 1 lit. f RODO), w celu analizy sprzedaży naszych produktów oraz dostarczania indywidualnych i związanych z produktem informacji i ofert (art. 6 ust. 1 zd. 1 lit. f RODO). Realizację usług takich jak sprzedaż i marketing, zarządzanie umowami, realizacja płatności, programowanie, hosting danych i usługi infolinii możemy zlecać usługodawcom zewnętrznym i/lub firmom powiązanym z Bosch, i możemy im przekazywać dane. W określonych przypadkach, jednak tylko wtedy, gdy zapewniona jest odpowiednia ochrona danych, dane osobowe mogą być przekazywane podmiotom spoza Europejskiego Obszaru Gospodarczego. Pozostałe informacje są udostępniane na żądanie. Pełnomocnik ds. ochrony danych jest dostępny pod adresem: Datenschutzbeauftragter, Informationssicherheit und Datenschutz (C/ISP), Robert Bosch GmbH, Postfach 30 02 20, 70442 Stuttgart, NIEMCY.

W oparciu o art. 6 ust. 1 zd. 1 lit. f RODO użytkownik ma prawo do wycofania w dowolnym momencie zgody na przetwarzanie danych osobowych z powodów wynikających ze szczególnej sytuacji lub jeśli przetwarzanie danych odbywa się w celu marketingu bezpośredniego. W celu realizacji swoich praw należy skontaktować się z nami pod adresem **DPO@bosch.com.** Pozostałe informacje są dostępne pod kodem QR.

Índice

1 Esclarecimento dos símbolos e indicações de segurança ... 146
1.1 Explicação dos símbolos ... 146
1.1.1 Informações de segurança ... 146
1.2 Indicações gerais de segurança ... 146
1.3 Notas sobre estas instruções ... 147

2 Informações sobre o produto ... 148
2.1 Declaração de conformidade ... 148
2.2 Dados técnicos do comando ... 148
2.3 Gama de temperaturas de serviço ... 148
2.4 Combinação dupla ... 148
2.5 Utilização com ar condicionado multi-split ... 148

3 Operação ... 148
3.1 Vista geral da unidade ... 148
3.2 Display da unidade interior ... 148
3.3 Visão geral do controlo remoto ... 148
3.4 Utilização do comando à distância ... 149
3.5 Definição do modo de funcionamento principal ... 149
3.6 Memória da posição das lamelas ... 149
3.7 Definir o temporizador ... 150
3.8 Outras funções ... 150
3.8.1 Definir função de oscilação ... 150
3.8.2 Ajuste da função de guia de ar ... 150
3.8.3 Mudar display e campainha de alarme (Mute Mode) ... 150
3.8.4 Função de poupança de energia ... 150
3.8.5 Silent Mode ... 150
3.8.6 Arrefecimento rápido/Aquecimento rápido ... 151
3.8.7 Wind avoid me (Função de fluxo de ar indireto) ... 151
3.8.8 Função de bloqueio de segurança para crianças ... 151
3.8.9 Ionizador super (Função de ar puro) ... 151
3.8.10 Controlo de potência ... 151
3.8.11 Funções operacionais estendidas ... 151

4 Manutenção ... 152
4.1 Substituir as pilhas ... 152
4.2 Limpeza do dispositivo e do comando ... 152
4.3 Limpar o filtro de ar ... 152
4.4 Desativação longa ... 152

5 Eliminação de falhas ... 153
5.1 Indicação de avarias (Self diagnosis functionSelf diagnosis function) ... 153
5.2 Avarias sem indicação no display ... 153

6 Proteção ambiental e eliminação ... 154

7 Aviso de Proteção de Dados ... 154

1 Esclarecimento dos símbolos e indicações de segurança

1.1 Explicação dos símbolos

Indicações de aviso

Nas indicações de aviso, as palavras de aviso indicam o tipo e a gravidade das consequências se as medidas de prevenção do perigo não forem respeitadas.

As seguintes palavras de aviso são definidas e podem ser utilizadas no presente documento:

PERIGO

PERIGO significa que irão ocorrer lesões graves a fatais.

AVISO

AVISO significa que podem ocorrer lesões graves a fatais.

CUIDADO

CUIDADO significa que podem ocorrer lesões ligeiras a médias.

INDICAÇÃO

ATENÇÃO significa que podem ocorrer danos materiais.

Informações importantes

As informações importantes sem perigo para pessoas ou bens são assinaladas com o símbolo de informação indicado.

1.1.1 Informações de segurança

Símbolo	Significado
	Aviso relativo a substâncias inflamáveis: o refrigerante R32 utilizado neste produto é um gás com inflamabilidade moderada e baixa toxicidade (A2L).
	Utilize luvas de proteção durante a instalação e o trabalho de manutenção.
	A manutenção por um técnico qualificado deverá ser efetuada seguindo as instruções do manual de serviço.
	Para a operação, seguir as instruções do manual do utilizador.

Tab. 129

1.2 Indicações gerais de segurança

⚠ Indicações para grupo-alvo

Este manual de instruções destina-se aos utilizadores do sistema de ar condicionado. As instruções de todos os manuais devem ser respeitadas. A não observância destas instruções pode provocar danos materiais, lesões corporais e perigo de morte.

- ▶ Leia e guarde as instruções de operação de todos os componentes do sistema antes da operação.
- ▶ Ter em atenção as indicações de segurança e de aviso.

⚠ Utilização conforme as disposições

A unidade interior destina-se à instalação no interior do edifício com ligação a uma unidade exterior e outros componentes do sistema, por ex., regulações.

A unidade exterior destina-se à instalação no exterior do edifício com ligação a uma ou várias unidades interiores e outros componentes do sistema, por ex., regulações.

O sistema de climatização só é adequado para a utilização doméstica/privada, onde as variações de temperatura dos valores nominais ajustados não levem a danos a seres vivos ou materiais. O sistema de climatização não é adequado para ajustar e manter com precisão a humidade do ar absoluta desejada.

Outro tipo de utilização é considerado incorreto. Não é assumida qualquer responsabilidade por danos resultantes de um uso inadequado.

Para instalação em locais especiais (garagem subterrânea, salas técnicas, varanda ou qualquer área semiaberta):

- Considere primeiro os requisitos para o local de instalação na documentação técnica.

⚠ Perigos gerais do refrigerante

- Este aparelho está carregado com refrigerante. O gás refrigerante pode produzir gases tóxicos quando entra em contacto com o fogo.
- Faça com que o sistema seja inspecionado e reparado regularmente por uma empresa especializada autorizada.
- Se houver suspeita de fuga de refrigerante, ventile bem a sala e notifique um especialista autorizado.

⚠ Modificações e reparações

Alterações inadequadas no aparelho de ar condicionado podem causar ferimentos e/ou danos materiais.

- Os trabalhos apenas podem ser efetuados por uma empresa especializada autorizada.
- Não faça alterações na unidade exterior, na unidade interior ou noutras partes do ar condicionado.
- Desconecte o ar condicionado da fonte de alimentação antes de qualquer trabalho de manutenção.

⚠ Instruções para o manuseio do sistema

O uso inadequado do ar condicionado pode afetar a sua saúde.

- Não exponha o corpo diretamente ao fluxo de ar durante muito tempo.
- Para bebés, crianças, idosos, pessoas acamadas ou com deficiência, é importante garantir que a temperatura ambiente seja adequada para as pessoas na sala.
- Nunca insira objetos no dispositivo uma vez que se pode magoar.

O manuseio inadequado do dispositivo pode levar a uma redução no desempenho e até a danos no dispositivo e nas pessoas.

- Não bloqueie as entradas e saídas de ar dos dispositivos.
- Feche portas e janelas durante a operação.
- Proteja a unidade interior contra a entrada de água.
- Verifique regularmente o suporte de montagem da unidade exterior quanto a desgaste e ajuste.
- Não coloque peso sobre a unidade exterior, por exemplo, objetos ou pessoas.
- Mantenha o mínimo de poeira, vapores e humidade no local onde está instalada a unidade interior.
- Não use gases inflamáveis perto dos dispositivos como por exemplo latas de spray.
- Se houver algo errado com o ar condicionado (por exemplo, cheiro a queimado, cabo danificado), pare a operação imediatamente e desconecte a fonte de alimentação.

⚠ Segurança de aparelhos com ligação elétrica para utilização doméstica e fins semelhantes

Para evitar perigos devido a aparelhos elétricos são válidas, de acordo com EN 60335-1, as seguintes especificações:

“Esta instalação pode ser utilizada por crianças a partir dos 8 anos, assim como por pessoas com capacidades físicas, sensoriais ou mentais limitadas ou falta de experiência e conhecimentos, caso sejam monitorizadas ou tenham recebido instruções acerca de como utilizar a instalação de forma segura e compreendam os perigos daí resultantes. As crianças não podem brincar com o aparelho. A limpeza e a manutenção pelo operador não podem ser efetuadas por crianças sem monitorização.”

“Caso o cabo de ligação à rede seja danificado deve ser substituído pelo fabricante, pelo seu serviço de apoio ao cliente ou uma pessoa com qualificação idêntica para evitar perigos.”

1.3 Notas sobre estas instruções

Pode encontrar imagens no fim deste manual. O texto contém referências às imagens.

Dependendo do modelo, os produtos podem diferir do que é mostrado nestas instruções.

2 Informações sobre o produto

2.1 Declaração de conformidade

Este produto corresponde na construção e funcionamento aos requisitos europeus e nacionais.

CE Com a identificação CE é esclarecida a conformidade do produto com todas as prescrições legais UE aplicáveis que preveem a colocação desta identificação.

O texto completo da declaração de conformidade UE encontra-se disponível na Internet: www.junkers-bosch.pt.

2.2 Dados técnicos do comando

Alimentação elétrica	2 AAA baterias
Alcance do sinal	8 m
Temperatura ambiente permitida	16… 30 °C

Tab. 130 Dados técnicos do comando

2.3 Gama de temperaturas de serviço

	Temperatura ambiente	Temperatura exterior
Arrefecimento	16 … 32 °C	−15… 50 °C
Aquecer	0 … 30 °C	−15… 24 °C
Desumidificação	10… 32 °C	

Tab. 131

O dispositivo de proteção integrado pode bloquear o funcionamento do aparelho caso as temperaturas estejam fora da gama acima indicada.

Se a humidade do ar for superior a 80 %, pode formar-se condensação na
insuflação de ar. Para evitá-lo, abra ao máximo os defletores verticais (verticalmente ao chão) e ajuste uma potência mais alta do ventilador.

2.4 Combinação dupla

Estes dispositivos podem ser instalados numa configuração denominada combinação dupla. Neste caso, as seguintes funções estão desativadas:

- Funções de poupança de energia **ECO** e **GEAR**
- Autolimpeza (I clean 56° C)
- Função de fluxo de ar indireto (Wind avoid me)

2.5 Utilização com ar condicionado multi-split

A unidade interior pode ser utilizada num sistema com ar condicionado multi-split. Neste caso, as seguintes funções estão desativadas:

- Funções de poupança energética **Save+** e **Controlo de potência**
- Autolimpeza (I clean 56° C)
- Atenuação do ruído (Silent Mode)
- Operação manual
- Deteção de Fugas de Refrigerante
- Modo de poupança de energia automático quando em modo de standby (1 W standby)

3 Operação

3.1 Vista geral da unidade

Visão geral da unidade interior (CL5001iU 4CC …)

Legenda da Fig. 1:

[1] Bomba de condensados (para a drenagem de condensados da unidade interior)
[2] Mangueira de condensados
[3] Visor
[4] Retorno de ar
[5] Entrada de ar
[6] Saída de ar

3.2 Display da unidade interior

CL5000iL 4C …

Tecla com figura 2:

[1] Indicador de alarme
[2] Ligação WLAN[1)] ativa
[3] Indicador de pré-aquecimento e descongelação
[4] Indicador de funcionamento
[5] Indicador temporizador
[6] Visualização de LED
[7] Caldeira mural elétrica

3.3 Visão geral do controlo remoto

Teclas no controlo remoto

→ Fig. 3

Pos.	Key	Função
1		Ligar/desligar
		Define o modo de operação
		Modo super
2		Menu
	Ok	Confirmar escolha
		Definir o temporizador
		Aumentar temperatura
		Reduzir temperatura
3		Velocidade do ventilador
		Oscilação vertical/horizontal
		Ionizador super
	Turbo	Modo turbo
	Silêncio	Modo Silencioso
	Suspensão	Modo noturno
		Bloqueio de segurança para crianças

Tab. 132 Teclas no controlo remoto

Display do controlo remoto

→ Fig. 4

Pos.	Símbolo	Explicação
1		Modo de funcionamento: modo automático
		Modo de funcionamento: modo de arrefecimento
		Modo de funcionamento: modo de aquecimento
		Modo de funcionamento: modo de desumidificação
		Modo de funcionamento: modo de ventilação

1) Apenas disponível como acessório com o Gateway IP.

Pos.	Símbolo	Explicação
2		Temperatura definida
		Temporizador ligado
		Temporizador desligado
		Envio de sinal
		Bloqueio de segurança para crianças
		Nível de bateria
	°C / °F / %RH	Apresentação do valor: mostra a temperatura nominal, a % de humidade relativa do ar e o temporizador.
		Modo Silencioso
		Velocidade do ventilador
		Modo automático do ventilador
		Modo turbo do ventilador
3		Modo noturno
		Ionizador super
		I clean 56° C
		Follow me
		LED ligar/desligar display e campainha de alarme
		Controlo de potência
		Modo super
		Apresentação da função de comando sem fios
		Aleta (função de guia de ar; não disponível para esta unidade)

Tab. 133 Símbolos no visor do controlo remoto

3.4 Utilização do comando à distância

O alcance do sinal é de 8 m. Objetos no caminho ou o uso de certas lâmpadas fluorescentes na mesma sala podem afetar a transmissão do sinal.

- ▶ Aponte o comando para a janela de receção de sinal do dispositivo e pressione o botão desejado.
  O dispositivo emite um sinal sonoro quando recebe um sinal.

INDICAÇÃO

O funcionamento correto do comando pode ser prejudicado permanentemente.

- ▶ Não exponha o comando à luz solar direta.
- ▶ Não deixe o comando perto de um aquecedor.
- ▶ Proteja o comando contra humidade e choques.

3.5 Definição do modo de funcionamento principal

Ligar/desligar a unidade

- ▶ Pressione a tecla ⏻ para ligar ou desligar a unidade:
  A unidade arranca no modo de funcionamento definido ou desliga-se. Para proteger a unidade, esta apenas pode ser ligada novamente após ter passado algum tempo.

As definições também podem ser realizadas quando a unidade está desligada. A unidade guarda as definições e também as mantém em caso de falha de energia.

Depois de desligada, a unidade permanece no modo standby. Um modo automático de poupança de energia é ativado no modo de standby devido à tecnologia On/Off inteligente (1 W standby).

Após uma falha de energia, a unidade reinicia automaticamente. Isto pode levar a leituras contraditórias nas indicações, as quais são resolvidas automaticamente durante o funcionamento.

Modo automático

No modo automático, a unidade alterna automaticamente entre o modo de aquecimento e o modo de arrefecimento para manter a temperatura desejada.

- ▶ Pressionar a tecla ⇄ repetidamente até A aparecer no visor.
- ▶ Selecione a temperatura pretendida com as teclas ∧ e ∨.

A velocidade do ventilador não pode ser ajustada no modo automático.

Modo de arrefecimento

- ▶ Pressionar a tecla ⇄ repetidamente até ❄ aparecer no visor.
- ▶ Selecione a temperatura pretendida com as teclas ∧ e ∨.
- ▶ Pressionar a tecla ✣ até ser atingida a velocidade do ar pretendida.

Modo de ventilação

- ▶ Pressionar a tecla ⇄ repetidamente até ✣ aparecer no visor.
- ▶ Pressionar a tecla ✣ até ser atingida a velocidade do ventilador pretendida.

Não é possível ajustar ou apresentar a temperatura no modo de ventilação.

Modo de desumidificação

- ▶ Pressione a tecla ⇄ repetidamente até 💧 aparecer no visor.

A velocidade do ventilador não pode ser ajustada ou apresentada no modo de funcionamento a seco.

Modo de aquecimento

- ▶ Pressione a tecla ⇄ repetidamente até ☀ aparecer no visor.
- ▶ Defina a temperatura pretendida com as teclas ∧ e ∨.
- ▶ Pressionar a tecla ✣ até ser atingida a velocidade do ventilador pretendida.

Se a temperatura exterior for muito baixa, a potência de aquecimento do sistema de ar condicionado pode não ser suficiente. Recomendamos a ligação de fontes de calor adicionais.

3.6 Memória da posição das lamelas

Quando o aparelho reinicia após uma falha de corrente, as lamelas regressam automaticamente à posição definida anteriormente.

Após o ajuste, o ângulo das lamelas horizontais não deve ser demasiado pequeno, caso contrário pode formar-se condensação e pingar para o interior do aparelho.

3.7 Definir o temporizador

Os temporizadores de ativação e desativação podem ser definidos de 0 a 24 horas, durante as primeiras 10 horas com um incremento de 30 minutos e, em seguida, com um incremento de 1 hora. O temporizador é cancelado definindo 0 horas.

Definir temporizador de ativação

- ▶ Pressione o botão repetidamente até o símbolo ON aparecer.
- ▶ Pressione o botão ∧ ou ∨ para definir o tempo desejado.
  A configuração é aceite após um curto período de tempo.

Definir o temporizador de desativação

- ▶ Pressione o botão repetidamente até o símbolo OFF aparecer.
- ▶ Pressione o botão ∧ ou ∨ para definir o tempo desejado.
  A configuração é aceite após um curto período de tempo.

Cancelar temporizador

- ▶ Use o botão para selecionar o temporizador apropriado.
- ▶ Defina 0,0 horas.
  O temporizador para após um curto período de tempo.

Combinar temporizadores

Os dois .temporizadores podem ser configurados em simultâneo. Cada temporizador pode ser programado para ser ativado antes do outro.

- ▶ Ligar e desligar o temporizador.
  As configurações são combinadas automaticamente.

Hora atual	13:00 horas
Configuração do temporizador de ativação	4,0 h
Configuração do temporizador de desativação	8,5 h
Hora de ativação	17:00 horas
Hora de desativação	21:30 horas

Tab. 134 Exemplo

Os temporizadores de ativação e desativação não podem ser programados para operar o dispositivo com temperaturas diferentes ou outras configurações.

3.8 Outras funções

3.8.1 Definir função de oscilação

INDICAÇÃO

Se o defletor da abertura de ventilação permanecer na posição mais baixa durante o modo de arrefecimento durante um período prolongado, pode formar-se condensação. A regulação manual do defletor pode provocar avarias.

- ▶ Utilize apenas o controlo remoto para ajustar o defletor da abertura de ventilação.

A função de oscilação pode ser ativada na posição vertical ou horizontal .

Modo de oscilação vertical automático (para cima/para baixo)

- ▶ Pressione a tecla .
  O controlo remoto apresenta o símbolo .

Para cancelar o modo de oscilação vertical automático:

- ▶ Pressione novamente a tecla .

3.8.2 Ajuste da função de guia de ar

- ▶ Prima a tecla **Aleta** até que a lamela pretendida seja selecionada.
  A definição muda na seguinte sequência:

Símbolo	Sequência
	-1
	-2
	-3
	-4
	-0

Tab. 135

-0 indica que todas as 4 lamelas foram selecionadas.

3.8.3 Mudar display e campainha de alarme (Mute Mode)

Para ligar ou desligar o display na unidade interior e a campainha de alarme:

- ▶ Pressione a tecla repetidamente ou as teclas ∧, ∨ até aparecer o ícone .
- ▶ Confirmar a seleção com a tecla **Ok**.

Para apresentar a temperatura ambiente atual:

- ▶ Pressione a tecla **Silêncio** e mantenha-a pressionada durante 5 segundos.

Para apresentar a temperatura nominal:

- ▶ Pressione e mantenha pressionada a tecla **Silêncio** durante mais 5 segundos.

3.8.4 Função de poupança de energia

A seguinte função de poupança de energia pode ser selecionada no dispositivo:

Poupar

A unidade reduz automaticamente o consumo de energia, mantendo ao mesmo tempo a temperatura ambiente desejada.

- ▶ Pressione a tecla para ativar esta funcionalidade.
  O controlo remoto apresenta o símbolo .

A função **Poupar** só pode ser selecionada no modo de arrefecimento.

Pressionar a tecla irá parar a operação **Poupar**.

3.8.5 Silent Mode

Esta função atenua os ruídos emitidos pelas unidades interior e exterior quando estão em funcionamento. Isto é particularmente vantajoso à noite, se precisar de mostrar consideração pelos seus vizinhos.

- ▶ Pressione a tecla **Silêncio** para ativar esta função.
  O controlo remoto apresenta o símbolo .

Sair da função:

- ▶ Pressione novamente a tecla **Silêncio**.
  O símbolo no controlo remoto desaparece.

A velocidade do ventilador da unidade interior é reduzida para o nível mínimo. Se definir uma velocidade do velocidade do ventilador mais elevada para a unidade interior, a função de modo silencioso será desativada.

Quando a unidade está no modo silencioso, poderá não ser possível atingir a potência de arrefecimento/aquecimento necessária, pois o compressor da unidade exterior funciona a uma frequência baixa.

3.8.6 Arrefecimento rápido/Aquecimento rápido

Quando o Arrefecimento rápido/Aquecimento rápido está ativo, a unidade interior funciona à potência máxima durante 30 min. para aquecer ou arrefecer rapidamente a divisão.

- ▶ Arrefecimento rápido: ligar o modo Arrefecimento e pressionar a tecla **Turbo**.
- ▶ Aquecimento rápido: ligar o modo Aquecimento e pressionar a tecla **Turbo**.
  O controlo remoto apresenta o símbolo .

Sair da função:

- ▶ Pressione novamente a tecla **Turbo**.
  O símbolo no controlo remoto desaparece.

Esta função só está disponível nos modos de arrefecimento e aquecimento.

I clean 56° C

A unidade tem uma função de autolimpeza para o permutador de calor do interior. A função de autolimpeza elimina a poeira, o bolor e a gordura que podem provocar odores desagradáveis. Funciona através da congelação automática, descongelando rapidamente o gelo e, em seguida, utilizando ar quente para secar o permutador, eliminando eficazmente estas impurezas.

- ▶ Pressione a tecla repetidamente ou as teclas ∧, ∨ até aparecer o ícone .
- ▶ Confirmar a seleção com a tecla **Ok**.

CL aparece no display da unidade interior quando a autolimpeza está em progresso. A autolimpeza termina automaticamente após 20 a 45 minutos.

3.8.7 Wind avoid me (Função de fluxo de ar indireto)

Esta função impede um fluxo de ar direto para o corpo.

- ▶ Pressione a tecla repetidamente ou as teclas ∧, ∨ até aparecer o ícone .
- ▶ Confirmar a seleção com a tecla **Ok**.

A função apenas está disponível no modo de arrefecimento, de desumidificação e no modo do ventilador.

3.8.8 Função de bloqueio de segurança para crianças

As teclas do controlo remoto podem ser bloqueadas com o bloqueio de segurança para crianças.

Para ativar a função:

- ▶ Pressione as teclas **Turbo** e **Noturno** em simultâneo durante 5 segundos.
  O controlo remoto apresenta o símbolo .

Para desativar a função:

- ▶ Pressione as teclas **Turbo** e **Noturno** em simultâneo durante 3 segundos.
  O símbolo no controlo remoto desaparece.

3.8.9 Ionizador super (Função de ar puro)

Quando esta função é selecionada, um componente interno da unidade interior é ativado e os iões libertados são espalhados pela divisão para combater os contaminantes transportados pelo ar, como bolores, vírus e alergénios, ajudando a melhorar a qualidade do ar interior.

- ▶ Pressione a tecla para ativar esta função.
  O controlo remoto apresenta o símbolo .

Sair da função:

- ▶ Pressione novamente a tecla .

3.8.10 Controlo de potência

Estão disponíveis as seguintes[1] opções de controlo de potência. Duas das opções de controlo de potência podem ser selecionadas para reduzir o consumo de energia do aparelho:

- **Controlo de potência** (100%): funcionamento normal (sair da função Controlo de potência)
- **Controlo de potência** (75%): reduz o consumo energético até 25%
- **Controlo de potência** (50%): reduz o consumo energético até 50%

Para selecionar a opção de controlo de potência pretendida:

- ▶ Pressione a tecla repetidamente ou as teclas ∧, ∨ até aparecer .
- ▶ Confirmar com a tecla **Ok**.
- ▶ Pressione as teclas ∧ e ∨ e selecione o nível de controlo de potência pretendido (100%, 75%, 50%).
- ▶ Confirmar com a tecla **Ok**.

A função **Controlo de potência** só pode ser selecionada em modo arrefecimento.

3.8.11 Funções operacionais estendidas

- ▶ Pressione o botão **Set** .
- ▶ Selecione a função com o botão **Set** ou os botões ∧, ∨ .
  - – = Função do modo de suspensão
  - – = Função Seguir
  - – = Função de comando sem fio
- ▶ Confirme a seleção com o botão **OK** .

Concluir função:

- ▶ Repita as etapas acima.

Função seguimento (Follow Me)

A função ativa o controlo remoto no local atual para medir a temperatura em intervalos de 3-- minutos -. A unidade interior é agora controlada com referência a estas medições.

- ▶ Pressione a tecla repetidamente ou as teclas ∧ e ∨ até aparecer o ícone .
- ▶ Confirmar a seleção com a tecla **Ok**.

A função seguimento apenas está disponível no modo de arrefecimento, de aquecimento e no modo automático.

Modo suspensão

O objetivo desta função é poupar energia durante os períodos de inatividade. Após uma hora, o aparelho aquece ou arrefece com menos intensidade. Para o efeito, a temperatura nominal é alterada de 1 °C. Após duas horas, a temperatura nominal muda mais 1 °C. Em seguida, mantém-se à nova temperatura.

Para ativar a função:

- ▶ Premir a tecla **Noturno**.
  O controlo remoto apresenta o símbolo .

Para desativar a função:

- ▶ Pressione novamente a tecla Noturno ou após 8 horas de funcionamento no Modo noturno.
  O símbolo no controlo remoto desaparece.

1) A função de controlo de potência não está disponível no sistema multi-split.

A função não está disponível nos modos de funcionamento a seco e do ventilador.

Função de comando sem fios
Esta função tem como objetivo estabelecer uma ligação através de WLAN. Se a unidade não apresentar a função:

- ▶ Pressione a tecla ☰ repetidamente ou as teclas ∧ e ∨ até aparecer .
- ▶ Confirmar a seleção com a tecla **Ok**.

4 Manutenção

CUIDADO

Risco de choque elétrico ou peças móveis

- ▶ Desconecte a fonte de alimentação antes de todos os trabalhos de manutenção.
- ▶ Somente as etapas de manutenção não listadas aqui são realizadas por uma empresa especializada autorizada.

4.1 Substituir as pilhas

Precisa de 2 pilhas AAA. A utilização de pilhas recarregáveis não é recomendado.

- ▶ Retire a tampa do compartimento das pilhas (→ imagem 5).
- ▶ Coloque pilhas novas e preste atenção à polaridade correta.
- ▶ Volte a colocar a tampa do compartimento das pilhas.

4.2 Limpeza do dispositivo e do comando

INDICAÇÃO

Danos no dispositivo devido a limpeza inadequada!

- ▶ Não borrife ou derrame água diretamente sobre o dispositivo.
- ▶ Não use água quente, pó de limpeza ou solventes fortes.

- ▶ Limpe a unidade interior e o comando com um pano macio para limpeza.
- ▶ A unidade exterior deve ser limpa apenas por uma empresa especialista autorizada.

4.3 Limpar o filtro de ar

INDICAÇÃO

O filtro de ar pode deformar-se sob a luz direta do sol.

- ▶ Não exponha os filtros de ar à luz solar direta.

Verificar os filtros de ar de a cada 2 semanas e limpá-los, se necessário. Sempre limpo antes e depois de uma desativação prolongada.

- ▶ Abrir a grelha de admissão de ar.
- ▶ Retirar os filtros de ar.
- ▶ Limpar o filtro de ar com um aspirador ou com água morna e um detergente suave, enxaguar e secar à sombra.

Ao limpar o filtro com água, o exterior da grelha de entrada de ar deve estar virado para baixo e afastado do jato de água, ao limpar com um aspirador deve estar virado para cima e em direção ao aspirador.

4.4 Desativação longa

Antes da desativação:

- ▶ Limpar o filtro de ar.
- ▶ Ative a auto-limpeza da unidade interior com o botão **Clean** .
- ▶ Após a auto-limpeza, ligue o ventilador até que a unidade interior esteja seca.
- ▶ Desligue a unidade interior e desconecte-a da fonte de alimentação.
- ▶ Retire as pilhas do comando.
- ▶ Proteja os dispositivos contra poeira.

5 Eliminação de falhas

5.1 Indicação de avarias (Self diagnosis functionSelf diagnosis function)

Se ocorrer uma avaria durante a operação, os LEDs irão piscar por um longo período de tempo ou o display exibirá um código de avaria (por exemplo EH 02).

Se ocorrer uma avaria por mais de 10 minutos:

- ▶ Desconecte a alimentação elétrica por um curto período de tempo e ligue a unidade interior novamente.

Caso não seja possível eliminar uma avaria:

- ▶ Ligue para o atendimento ao cliente e forneça o código de avaria e os dados do aparelho.

5.2 Avarias sem indicação no display

Se ocorrerem avaria durante a operação que não podem ser eliminadas:

- ▶ Ligue para o atendimento ao cliente e relate o mau funcionamento e os dados do dispositivo.

Avaria	Causa possível
O desempenho da unidade interior é muito fraco.	Temperatura ajustada muito alta ou muito baixa.
	O filtro de ar está sujo e precisa de ser limpo.
	Influência ambiente desfavorável na unidade interior, por exemplo devido a obstáculos à frente das aberturas de ar dos dispositivos, devido a portas/janelas abertas na sala ou devido a fortes fontes de calor na sala.
	A função silêncio está ativada e impede o uso de toda a potência.
A unidade interior não liga.	A unidade interior possui um mecanismo de proteção contra sobrecarga. Pode levar 3 minutos para reiniciar a unidade interior.
	As pilhas do comando estão gastas.
	O temporizador está ligado.
O modo de funcionamento muda de arrefecimento ou aquecimento para modo de ventilação.	A unidade interior altera o modo de operação para evitar a formação de gelo.
	A temperatura definida foi atingida por enquanto.
A unidade interior cria névoa branca.	Em regiões húmidas, uma grande diferença de temperatura entre o ar interior e o ar condicionado pode causar névoa branca.
A unidade interior e exterior criam névoa branca.	Se a operação de aquecimento começar imediatamente após a a descongelação automática, poderá surgir névoa branca devido ao aumento da humidade.
A unidade interior e exterior fazem barulho.	Pode ocorrer um ruído estridente na unidade interior quando o defletor de ar comuta a sua posição.
	Um chiado silencioso durante a operação é normal. É causado pelo fluxo do refrigerante.
	Um som estridente pode ocorrer porque as partes de metal e plástico do dispositivo se expandem ou contraem durante o aquecimento/arrefecimento.
	A unidade exterior faz vários outros ruídos normais durante a operação.
A unidade interior ou exterior emite poeira.	Durante períodos mais longos de desativação, pode acumular poeira nos dispositivos se eles não estiverem cobertos.
Mau cheiro durante a operação.	Maus cheiros do ar podem entrar no dispositivo e espalhar-se.
	O filtro de ar pode estar com mofo e precisa de ser limpo.
O ventilador da unidade exterior não funciona continuamente.	O ventilador é regulado de maneira diferente para uma operação ideal.
A operação é irregular ou imprevisível ou a unidade interior não está a responder.	A interferência de torres de rede móvel ou outros amplificadores de sinal pode afetar a unidade interior. ▶ Desconecte a unidade interior da fonte de alimentação por um curto período de tempo e reinicie.
O defletor de ar ou a lamela da abertura de ventilação não está a mover-se corretamente.	O defletor de ar ou as lamelas da abertura de ventilação foram ajustadas manualmente ou não foram instaladas corretamente. ▶ Desligue a unidade interior e verifique se os componentes estão encaixados corretamente. ▶ Ligue a unidade interior.

Tab. 136

6 Proteção ambiental e eliminação

A proteção do meio ambiente é um princípio empresarial do Grupo Bosch.
A qualidade dos produtos, a rendibilidade e a proteção do meio ambiente são objectivos com igual importância. As leis e decretos relativos à proteção do meio ambiente são seguidos à risca.
Para a proteção do meio ambiente são empregados, sob considerações económicas, as mais avançadas técnicas e os melhores materiais.

Embalagem

No que diz respeito à embalagem, participamos nos sistemas de reciclagem vigentes no país, para assegurar uma reciclagem optimizada.
Todos os materiais de embalagem utilizados são ecológicos e recicláveis.

Aparelho usado

Aparelhos obsoletos contêm materiais que podem ser reutilizados.
Os módulos podem ser facilmente separados e os plásticos são identificados. Desta maneira, poderão ser separados em diferentes grupos e posteriormente enviados a uma reciclagem ou eliminados.

Aparelhos elétricos e eletrónicos em fim de vida



Este símbolo significa que o produto não pode ser eliminado com outros resíduos, mas tem de ser levado para os pontos de recolha de resíduos para tratamento, recolha, reciclagem e eliminação.

O símbolo é válido para países que possuem diretivas relativas a resíduos eletrónicos, por ex., "Diretiva da União Europeia 2012/19/CE sobre aparelhos elétricos e eletrónicos em fim de vida". Estas disposições definem o quadro regulamentador da diretiva válida para o retorno e reciclagem de aparelhos eletrónicos usados em cada país.

Os aparelhos electrónicos que podem conter substâncias perigosas têm de ser reciclados de forma responsável para minimizar os possíveis danos ao meio ambiente e perigos para a saúde das pessoas. Para esse efeito, a reciclagem de resíduos electrónicos contribui para a preservação de recursos naturais.

Para obter mais informações sobre a eliminação ecologicamente segura de aparelhos elétricos e eletrónicos usados, contacte as entidades responsáveis do local, a empresa de eliminação de resíduos ou distribuidor no qual comprou o produto.

Pode encontrar mais informações aqui:
www.bosch-homecomfortgroup.com/en/company/legal-topics/weee/

Baterias

As baterias não devem ser descartadas no lixo doméstico. As baterias gastas devem ser descartadas nos sistemas de recolha locais.

Fluido refrigerante R32



O aparelho contém gás fluorado R32 (potencial de aquecimento global 675)[1] de inflamabilidade moderada e baixa toxicidade (A2L ou A2).

A quantidade contida está indicada na etiqueta de identificação da unidade exterior do equipamento.

O refrigerante é perigoso para o ambiente e deve ser recolhido e eliminado separadamente.

1) Com base no Anexo VI do REGULAMENTO (UE) n.º 573/2024 do Parlamento Europeu e do Conselho de 7 de fevereiro de 2024.

7 Aviso de Proteção de Dados

Nós, **Bosch Termotecnologia, S.A., com sede em Av. Infante D. Henrique Lotes 2E-3E, 1800-220 Lisboa, Portugal**, tratamos informações de produto e de instalação, dados técnicos e de ligação, dados de comunicação, dados de registo do produto e de histórico do cliente com vista a fornecer a funcionalidade do produto (artigo 6.º, n.º 1.1, alínea b) do RGPD, para cumprir o nosso dever de vigilância do produto e por motivos de segurança e proteção do produto (artigo 6.º, n.º 1.1, alínea f) do RGPD, para salvaguardar os nossos direitos relacionados com questões no âmbito da garantia e do registo do produto (artigo 6.º, n.º 1.1, alínea f) do RGPD, bem como para analisar a distribuição dos nossos produtos e para fornecer informações e ofertas individualizadas relacionadas com o produto (artigo 6.º, n.º 1.1, alínea f) do RGPD). Para fornecer serviços como vendas e marketing, gestão de contratos, gestão de pagamentos, programação, alojamento de dados e serviços de linhas diretas, podemos solicitar e transferir dados para fornecedores de serviços externos e/ou empresas filiais da Bosch. Em alguns casos, mas apenas se for garantida a proteção adequada dos dados, os dados pessoais poderão ser transferidos para destinatários localizados fora do Espaço Económico Europeu. Serão fornecidas informações adicionais mediante pedido. Pode contactar o nosso Encarregado da Proteção de Dados para: Data Protection Officer, Information Security and Privacy (C/ISP), Robert Bosch GmbH, Postfach 30 02 20, 70442 Stuttgart, ALEMANHA.

Tem o direito de objeção ao tratamento dos seus dados pessoais com base no 6.º, n.º 1.1, alínea f) do RGPD, por motivos relacionados com a sua situação específica ou se os seus dados forem utilizados para fins de marketing direto, em qualquer momento. Para exercer os seus direitos, contacte-nos através de **privacy.ttpo@bosch.com.** Para obter mais informações, siga o código QR.

Cuprins

1 Explicarea simbolurilor şi instrucţiuni de siguranţă 155
1.1 Explicarea simbolurilor 155
1.1.1 Informaţii privind siguranţa 155
1.2 Instrucţiuni generale de siguranţă..... .. 155
1.3 Indicaţii referitoare la aceste instrucţiuni 156

2 Date despre produs 157
2.1 Declaraţie de conformitate 157
2.2 Date tehnice telecomandă 157
2.3 Intervalul de temperaturi de funcţionare 157
2.4 Combinaţie de două aparate 157
2.5 Utilizare cu aparat de aer condiţionat tip multi-split 157

3 Utilizare 157
3.1 Prezentare generală a unităţii 157
3.2 Afişajul unităţii interioare..... .. 157
3.3 Prezentare generală a telecomenzii..... .. 157
3.4 Utilizarea telecomenzii..... .. 158
3.5 Setarea regimului de funcţionare principal..... .. 158
3.6 Memorie poziţie lamelă fantă de ventilaţie 158
3.7 Setarea temporizatorului 158
3.8 Alte funcţii..... .. 159
3.8.1 Setarea funcţiei de oscilare 159
3.8.2 Setarea funcţiei de ghidare a aerului..... .. 159
3.8.3 Comutarea afişajului şi a buzzerului de alarmă (Mute Mode) 159
3.8.4 Funcţia de reducere a consumului de energie 159
3.8.5 Silent Mode..... .. 159
3.8.6 Răcire turbo/Încălzire turbo..... .. 159
3.8.7 Wind avoid me (Funcţie de flux de aer indirect) 160
3.8.8 Funcţie de blocare acces copii..... .. 160
3.8.9 Super ionizator (funcţie de aer proaspăt)..... .. 160
3.8.10 Control putere..... .. 160
3.8.11 Funcţii de utilizare avansate..... .. 160

4 Întreţinere 161
4.1 Înlocuirea bateriilor 161
4.2 Curăţarea aparatului şi telecomanda..... .. 161
4.3 Curăţarea filtrului de aer 161
4.4 Scoaterea din funcţiune pe o perioadă îndelungată 161

5 Remedierea defecţiunilor 162
5.1 Defecţiuni cu afişaj (Self diagnosis functionSelf diagnosis function)..... .. 162
5.2 Defecţiuni fără afişaj..... .. 162

6 Protecţia mediului şi eliminarea ca deşeu 163

7 Notificare privind protecţia datelor..... .. 163

1 Explicarea simbolurilor şi instrucţiuni de siguranţă

1.1 Explicarea simbolurilor

Indicaţii de avertizare

În indicaţiile de avertizare există cuvinte de semnalare, care indică tipul şi gravitatea consecinţelor care pot apărea dacă nu se respectă măsurile pentru evitarea pericolului.

Următoarele cuvinte de semnalare sunt definite şi pot fi întâlnite în prezentul document:

PERICOL

PERICOL înseamnă că pot rezulta daune personale grave până la daune care pun în pericol viaţa.

AVERTIZARE

AVERTIZARE înseamnă că pot rezulta daune personale grave până la daune care pun în pericol viaţa.

PRECAUŢIE

PRECAUŢIE înseamnă că pot rezulta vătămări corporale uşoare până la vătămări corporale grave.

ATENŢIE

ATENŢIE înseamnă că pot rezulta daune materiale.

Informaţii importante

Informaţiile importante fără pericole pentru persoane şi bunuri sunt marcate prin simbolul afişat Info.

1.1.1 Informaţii privind siguranţa

Simbol	Explicaţie
	Avertizare cu privire la substanţele inflamabile: agentul frigorific R32 utilizat în acest produs este un gaz cu inflamabilitate uşoară şi toxicitate scăzută (A2L).
	Purtaţi mănuşi de protecţie în timpul instalării şi lucrărilor de întreţinere.
	Întreţinerea de către o persoană calificată trebuie să fie efectuată respectând următoarele instrucţiuni ale manualului de service.
	Pentru operare urmaţi instrucţiunile manualului de utilizare.

Tab. 137

1.2 Instrucţiuni generale de siguranţă

⚠ Indicaţii privind grupul ţintă

Aceste instrucţiuni de utilizare sunt adresate utilizatorului instalaţiei de aer condiţionat. Trebuie respectate indicaţiile din toate instrucţiunile relevante pentru instalaţie. Nerespectarea poate conduce la daune materiale şi/sau daune personale şi pericol de moarte.

- ▶ Citiți instrucțiunile de utilizare alte tuturor componentelor instalației înainte de utilizare și păstrați-le.
- ▶ Țineți cont de indicațiile de siguranță și de avertizare.

⚠ Utilizarea conform destinației

Unitatea interioară este adecvată pentru instalarea în interiorul clădirii și conectarea cu o unitate exterioară și alte componente ale sistemului, de ex. regulatoare.

Unitatea exterioară este adecvată pentru instalarea la exteriorul clădirii și conectarea la una sau mai multe unități interioare și alte componente ale sistemului, de ex. regulatoare.

Instalația de aer condiționat este destinată numai uzului comercial/privat, unde abaterile de temperatură de la valorile nominale setate nu duc la vătămări corporale ori daune materiale. Instalația de aer condiționat nu este adecvată pentru setarea și menținerea exactă a nivelului de umiditate absolut dorit.

Orice altă utilizare nu este conformă destinației. Utilizarea neconformă cu destinația și daunele rezultate în urma acesteia nu sunt acoperite de garanție.

Pentru instalarea în locuri speciale (garaje subterane, săli de mașini, balcoane sau spații semi-deschise):

- ▶ Respectați în primul rând cerințele privind locul de instalare din documentația tehnică.

⚠ Pericole generale din cauza agentului frigorific

- ▶ Acest aparat este umplut cu agent frigorific. Agentul frigorific sub formă de gaz poate forma gaze toxice la contactul cu focul.
- ▶ Dispuneți efectuarea periodică a verificărilor și lucrărilor de inspecție și întreținere la instalație de către o firmă de specialitate autorizată.
- ▶ Dacă suspectați existența unor scurgeri de agent frigorific, aerisiți temeinic încăperea și notificați o firmă de specialitate autorizată.

⚠ Modificări şi reparații

Modificările necorespunzătoare efectuate asupra instalației de aer condiționat pot provoca vătămarea persoanelor și/sau daune materiale.

- ▶ Lucrările se vor efectua numai de către o firmă de specialitate autorizată.
- ▶ Nu efectuați modificări la nivelul unității exterioare, unității interioare sau al altor piese ale instalației de aer condiționat.
- ▶ Înainte de orice lucrări de întreținere, decuplați instalația de aer condiționat de la alimentarea cu energie electrică.

⚠ Indicații privind manipularea instalației

Utilizarea incorectă a instalației de aer condiționat vă poate afecta sănătatea.

- ▶ Nu expuneți corpul la acțiunea directă a curentului de aer pentru o perioadă îndelungată.
- ▶ Pentru sugari, copii, persoane în vârstă, persoane imobilizate la pat sau persoane cu dizabilități, asigurați-vă că temperatura încăperii este adecvată persoanelor care se află în aceasta.
- ▶ Nu introduceți obiecte în aparat, acest lucru poate duce la vătămări.

Manipularea necorespunzătoare a aparatului poate duce la diminuarea puterii sau chiar la deteriorarea aparatului sau vătămarea persoanelor.

- ▶ Nu blocați calea de intrare a aerului și calea de ieșire a aerului de la nivelul aparatului.
- ▶ Închideți ușile și ferestrele în timpul utilizării.
- ▶ Protejați unitatea interioară împotriva pătrunderii apei.
- ▶ Verificați cadrul de montaj ale unității exterioare în mod regulat în privința uzurii și fixării corespunzătoare.
- ▶ Nu aplicați greutate pe unitatea exterioară, de ex. prin așezarea obiectelor sau persoanelor.
- ▶ Mențineți un nivel minim de praf, vapori și umiditate în încăperea de amplasare a unității interioare.
- ▶ Nu utilizați gaze inflamabile în apropierea aparatului, de ex. din tuburi de aerosoli.
- ▶ Atunci când ceva pare în neregulă la nivelul aparatului de aer condiționat (de ex. miroase a ars, un cablu este defect), încetați imediat utilizarea și decuplați alimentarea cu energie electrică.

⚠ Siguranța aparatelor electrice pentru uz casnic şi similar

Pentru a evita punerea în pericol prin aparate electrice se impun următoarele indicații conforme cu EN 60335-1:

„Acest aparat poate fi utilizat de copii cu vârsta de peste 8 ani, precum şi de persoane cu o capacitate fizică, senzorială sau mintala redusa, sau cu lipsă de experiență şi de cunoştințe dacă sunt supravegheate sau dacă au fost informate cu privire la utilizarea în siguranță a aparatului şi înțeleg pericolele care pot rezulta. Copiii nu trebuie să se joace cu aparatul. Curățarea şi lucrările de întreținere destinate utilizatorului nu trebuie efectuate de copii nesupravegheați.“

„Dacă se deteriorează cablul de conectare la rețea, acesta trebuie înlocuit de către serviciul pentru clienți ori de către o persoană calificată, pentru a se evita punerea în pericol.“

1.3 Indicații referitoare la aceste instrucțiuni

Figurile pot fi găsite la sfârșitul acestor instrucțiuni. Textul conține referințe la figuri.

În funcție de model, produsele pot fi diferite de reprezentarea din aceste instrucțiuni.

2 Date despre produs

2.1 Declarație de conformitate

Acest produs corespunde în construcția și comportamentul său de funcționare cerințelor europene și naționale.

CE Prin intermediul marcajului CE este declarată conformitatea produsului cu toate prescripțiile legale UE aplicabile, prevăzute la nivelul marcajului.

Textul complet al declarației de conformitate este disponibil pe Internet: www.bosch-homecomfort.ro.

2.2 Date tehnice telecomandă

Alimentarea cu tensiune	2 baterii AAA
Raza semnalului	8 m
Temperatură ambientală admisă	16... 30 °C

Tab. 138 Date tehnice telecomandă

2.3 Intervalul de temperaturi de funcționare

	Temperatura încăperii	Temperatura exterioară
răcire	16 ... 32 °C	−15... 50 °C
Încălzire	0 ... 30 °C	−15... 24 °C
Dezumidificare	10... 32 °C	

Tab. 139

Dispozitivul de protecție montat poate bloca funcționarea aparatului la temperaturi în afara celor din din intervalul definit mai sus.

În cazul în care umiditatea aerului depășește 80 %, se poate forma condens la nivelul orificiului de evacuare a aerului
. Pentru a evita acest lucru, deschideți cât mai mult posibil clapele de ventilație verticale (vertical față de sol) și setați ventilatorul la treapta cea mai ridicată de putere.

2.4 Combinație de două aparate

Aceste aparate pot fi instalate într-o așa-numită combinație de două aparate. În acest caz, următoarele funcții sunt dezactivate:

- Funcțiile de reducere a consumului de energie **ECO** și **GEAR**
- Curățare automată (I clean 56° C)
- Funcție de flux de aer indirect (Wind avoid me)

2.5 Utilizare cu aparat de aer condiționat tip multi-split

Unitatea interioară poate fi utilizată într-un sistem cu aparat de aer condiționat tip multi-split. În acest caz, următoarele funcții sunt dezactivate:

- Funcții de reducere a consumului de energie **Salvare+** și **Control putere**
- Curățare automată (I clean 56° C)
- Reducerea zgomotului (Silent Mode)
- Regimul manual de funcționare
- Detectarea scurgerii de agent frigorific
- Mod automat de reducere a consumului de energie când aparatul se află în modul standby (1 W standby)

3 Utilizare

3.1 Prezentare generală a unității

Prezentare generală a unității interioare (CL5001iU 4CC ...)

Legendă la Fig. 1:

[1] Pompă de condensat (pentru eliminarea condensatului din unitatea interioară)
[2] Furtun de condensat
[3] Afișaj
[4] Orificiu de admisie pentru returul aerului
[5] Orificiu de admisie a aerului
[6] Orificiu de evacuare a aerului

3.2 Afișajul unității interioare

CL5000iL 4C ...

Legendă la figura 2:

[1] Indicator de alarmă
[2] Racord WLAN[1)] activ
[3] Indicator de preîncălzire și degivrare
[4] Indicator de stare
[5] Indicator temporizator
[6] Afișaj LED
[7] Echipament de încălzire electric

3.3 Prezentare generală a telecomenzii

Taste de pe telecomandă

→ Fig. 3

Poz.	Tastă	Funcție
1		Pornire/oprire
		Setați regimul de funcționare
		Mod de economisire
2		Meniu
	Ok	Confirmare alegere
		Setarea temporizatorului
		Creștere temperatură
		Reducere temperatură
3		Treaptă ventilator
		Oscilare verticală/orizontală
		Super ionizator
	Turbo	Mod Turbo
	Silent	Regim silențios
	Sleep	Regim de noapte
		Blocare acces copii

Tab. 140 Taste de pe telecomandă

Afișaj telecomandă

→ Fig. 4

Poz.	Simbol	Explicație
1		Regim de funcționare: regim automat de funcționare
		Regim de funcționare: regim de răcire
		Regim de funcționare: regim de încălzire
		Regim de funcționare: mod de uscare
		Regim de funcționare: regim cu ventilator

1) Disponibil numai ca accesoriu cu portal IP.

Poz.	Simbol	Explicație
2		Temperatura de referință
		Temporizator pornire
		Temporizator oprire
		Trimitere semnal
		Blocare acces copii
		Nivel baterie
	°C / °F / %RH	Afișaj valori: afișează temperatura setată, % de umiditate relativă și temporizatorul.
		Regim silențios
		Treaptă ventilator
		Mod ventilator automat
		Mod turbo ventilator
3		Regim de noapte
		Super ionizator
		I clean 56° C
		Funcție de urmărire
		Afișaj LED și pornire/oprire buzzer de alarmă
		Control putere
		Mod de economisire
		Afișaj al funcției de control fără fir
		Aripă (funcție de ghidare a aerului; indisponibilă pentru această unitate)

Tab. 141 Simboluri pe afișajul telecomenzii

3.4 Utilizarea telecomenzii

Raza semnalului este de 8 m. Transmiterea semnalului poate fi afectată de obiectele care se află în calea semnalului sau de utilizarea în aceeași încăpere a anumitor lămpi fluorescente.

- Îndreptați telecomanda către fereastra de recepționare a semnalului a aparatului și apăsați tasta dorită.
  Aparatul emite un sunet la recepționarea semnalului.

ATENȚIE

Funcționarea ireproșabilă a telecomenzii poate fi afectată permanent.

- Nu expuneți telecomanda la acțiunea directă a razelor soarelui.
- Nu lăsați telecomanda în apropierea unui sistem de încălzire.
- Protejați telecomanda de umiditate și impacturi.

3.5 Setarea regimului de funcționare principal

Pornirea/oprirea unității

- Apăsați tasta ⏻ pentru a porni sau opri unitatea:
  Unitatea pornește în regimul de funcționare setat sau se oprește.
  Pentru a proteja unitatea, aceasta poate fi repornită doar după un anumit interval de timp.

Setările pot fi efectuate, de asemenea, când unitatea este oprită. Unitatea salvează setările și, de asemenea, le păstrează în cazul unei căderi de tensiune.

După o pierdere a puterii electrice, unitatea repornește automat. Acest lucru poate duce la valori diferite pe afișaje, care sunt rezolvate automat în timpul utilizării.

Regimul automat de funcționare

În regimul automat de funcționare, unitatea comută automat între modul de încălzire și cel de răcire pentru a menține temperatura dorită.

- Apăsați tasta ⟲ în mod repetat până când apare A pe afișaj.
- Selectați temperatura necesară cu tastele ∧ și ∨.

Treapta ventilatorului nu poate fi reglată în regimul automat de funcționare.

Regim de răcire

- Apăsați tasta ⟲ în mod repetat până când apare ❄ pe afișaj.
- Selectați temperatura necesară cu tastele ∧ și ∨.
- Apăsați tasta 🌀 până când este atinsă viteza aerului necesară.

Regim ventilator

- Apăsați tasta ⟲ în mod repetat până când apare 🌀 pe afișaj.
- Apăsați tasta 🌀 până când este atinsă treapta ventilatorului necesară.

Temperatura nu poate fi reglată sau afișată în regimul cu ventilator.

Regim de uscare

- Apăsați tasta ⟲ în mod repetat până când apare 💧 pe afișaj.

Turația ventilatorului nu poate fi reglată sau afișată în regimul de uscare.

Regim de încălzire

- Apăsați tasta ⟲ în mod repetat până când apare ☼ pe afișaj.
- Setați temperatura dorită cu ajutorul tastelor ∧ și ∨.
- Apăsați tasta 🌀 până când este atinsă treapta ventilatorului necesară.

Dacă temperatura exterioară este foarte scăzută, capacitatea de încălzire a sistemului de aer condiționat este posibil să nu fie suficientă. Vă recomandăm să conectați surse de căldură suplimentare.

3.6 Memorie poziție lamelă fantă de ventilație

La repornirea aparatului după o întrerupere de curent, lamelele fantei de ventilație revin automat la poziția setată anterior.

După reglare, unghiul lamelelor fantei de ventilație orizontale nu ar trebui să fie prea mic, altfel s-ar putea forma condensat care să picure în aparat.

3.7 Setarea temporizatorului

Temporizatorul de pornire și oprire poate fi setat de la 0 la 24 de ore, cu intervale de 30 de minute pentru primele 10 ore și apoi cu intervale de 1 oră. Prin setarea la 0 ore, temporizatorul este oprit.

Setarea temporizatorului de pornire

- ▶ Apăsați repetat tasta ⏲ până când este afișat simbolul ⏲ON.
- ▶ Apăsați ∧ sau ∨ pentru a seta timpul dorit.
  După scurt timp, setarea va fi preluată.

Setarea temporizatorului de oprire

- ▶ Apăsați repetat tasta ⏲ până când este afișat simbolul ⏲OFF.
- ▶ Apăsați ∧ sau ∨ pentru a seta timpul dorit.
  După scurt timp, setarea va fi preluată.

Oprirea temporizatorului

- ▶ Selectați temporizatorul corespunzător cu tasta ⏲.
- ▶ Setați 0.0 ore.
  După un scurt timp, temporizatorul este oprit.

Combinarea temporizatorului

Ambele temporizatoare pot fi setate în același timp. Fiecare temporizator poate fi programat astfel încât să fie activat înaintea celuilalt.

- ▶ Setați temporizatorul de pornire și de oprire.
  Setările sunt combinate automat.

Ora actuală	ora 13:00
Setare temporizator de pornire	4,0 h
Setare temporizator de oprire	8,5 h
Timp de comutare	ora 17:00
Timp de oprire	ora 21:30

Tab. 142 Exemplu

Temporizatoarele de pornire și de oprire nu pot fi programate astfel încât aparatul să fie utilizat cu temperaturi diferite sau cu alte setări.

3.8 Alte funcții

3.8.1 Setarea funcției de oscilare

ATENȚIE

Dacă lamelele rămân în poziția cea mai joasă în timpul modului de răcire pentru o perioadă îndelungată, se poate forma condens. Reglarea manuală a lamelei fantei de ventilație poate duce la defecțiuni.

- ▶ Folosiți doar telecomanda pentru a regla lamelele.

Funcția de oscilare poate fi activată în poziție verticală sau orizontală.

Mod automat de oscilare verticală (sus/jos)

- ▶ Apăsați tasta .
  Telecomanda afișează simbolul .

Pentru a anula modul automat de oscilare verticală:

- ▶ Apăsați din nou tasta .

3.8.2 Setarea funcției de ghidare a aerului

- ▶ Apăsați tasta **Aripă** până când lamela fantei de ventilație dorită este selectată.
  Setarea se modifică în următoarea ordine:

Simbol	Secvență
	-1
	-2
	-3
	-4
	-0

Tab. 143

-0 indică faptul că toate cele 4 lamele ale fantei de ventilație au fost selectate.

3.8.3 Comutarea afișajului și a buzzerului de alarmă (Mute Mode)

Pentru a activa sau dezactiva afișajul de pe unitatea interioară și buzzerul de alarmă:

- ▶ Apăsați tasta ☰ în mod repetat sau tastele∧, ∨ până când este afișată pictograma .
- ▶ Confirmați selecția cu tasta **Ok**.

Pentru a afișa temperatura curentă a camerei:

- ▶ Apăsați tasta **Silent** (Silențios) și mențineți-o apăsată timp de 5 secunde.

Pentru a afișa temperatura setată:

- ▶ Apăsați și mențineți apăsată tasta **Silent** (Silențios) timp de încă 5 secunde.

3.8.4 Funcția de reducere a consumului de energie

Următoarea funcție de reducere a consumului de energie poate fi selectată la aparat:

Salvare

Unitatea reduce automat consumul de energie, menținând în același timp temperatura dorită a camerei.

- ▶ Apăsați tasta pentru a activa această funcție.
  Telecomanda afișează simbolul .

Funcția **Salvare** poate fi selectată doar în regimul de răcire.

Prin apăsarea tastei se va opri operațiunea de **Salvare**.

3.8.5 Silent Mode

Această funcție reduce zgomotele emise de unitatea interioară și de cea exterioară atunci când acestea sunt în funcțiune. Acest lucru este deosebit de avantajos pe timp de noapte, dacă trebuie să dați dovadă de considerație față de vecinii dumneavoastră.

- ▶ Apăsați tasta **Silent** (Silențios) pentru a activa această funcție.
  Telecomanda afișează simbolul .

Părăsirea funcției:

- ▶ Apăsați din nou tasta **Silent** (Silențios).
  Simbolul de pe telecomandă dispare.

Turația ventilatorului unității interioare va fi redusă la nivelul minim. Dacă se setează o turație mai mare a ventilatorului pentru unitatea interioară, funcția de regim silențios va fi dezactivată.

Atunci când unitatea este în regimul silențios, este posibil să nu fie posibilă atingerea puterii de răcire/încălzire necesare, deoarece compresorul din unitatea externă funcționează la o frecvență redusă.

3.8.6 Răcire turbo/Încălzire turbo

Când este activată funcția Răcire turbo/Încălzire turbo, unitatea interioară funcționează la putere maximă timp de 30 de minute pentru a încălzi sau răci rapid încăperea.

- ▶ Răcire turbo: activați regimul de răcire și apăsați tasta **Turbo**.
- ▶ Încălzire turbo: activați regimul de încălzire și apăsați tasta **Turbo**.
  Telecomanda afișează simbolul .

Părăsirea funcției:

▶ Apăsați din nou tasta **Turbo**.
Simbolul de pe telecomandă dispare.

Această funcție este disponibilă doar în regimurile de răcire și încălzire.

I clean 56° C

Unitatea dispune de o funcție de curățare automată pentru schimbătorul de căldură din interior. Funcția de curățare automată îndepărtează praful, mucegaiul și grăsimea care ar putea duce la apariția unor mirosuri neplăcute. Funcționează prin înghețarea automată, dezghețarea rapidă a înghețului și apoi utilizarea aerului cald pentru a usca schimbătorul, eliminând în mod eficient aceste impurități.

▶ Apăsați tasta ☰ în mod repetat sau tastele ∧, ∨ până când este afișată pictograma .
▶ Confirmați selecția cu tasta **Ok**.

CL apare pe afișajul unității interioare atunci când curățarea automată este în desfășurare. Curățarea automată se încheie automat după 20 până la 45 de minute.

3.8.7 Wind avoid me (Funcție de flux de aer indirect)

Această funcție previne un flux de aer direct pe corp.

▶ Apăsați tasta ☰ în mod repetat sau tastele ∧, ∨ până când este afișată pictograma .
▶ Confirmați selecția cu tasta **Ok**.

Funcția este disponibilă doar în regimurile de răcire, de dezumidificare și de ventilator.

3.8.8 Funcție de blocare acces copii

Tastele telecomenzii pot fi blocate cu ajutorul funcției de blocare acces copii.

Pentru a activa funcția:

▶ Apăsați simultan tastele **Turbo** și **Sleep** (Regim de noapte) timp de 5 secunde.
Telecomanda afișează simbolul .

Pentru a dezactiva funcția:

▶ Apăsați simultan tastele **Turbo** și **Sleep** (Regim de noapte) timp de 3 secunde.
Simbolul de pe telecomandă dispare.

3.8.9 Super ionizator (funcție de aer proaspăt)

Atunci când este selectată această funcție, o componentă internă a unității interioare va fi alimentată cu energie, iar ionii eliberați vor fi răspândiți în încăpere pentru a contracara contaminanții din aer, cum ar fi mucegaiul, virușii și alergenii, contribuind la îmbunătățirea calității aerului din interior.

▶ Apăsați tasta pentru a activa funcția.
Telecomanda afișează simbolul .

Părăsirea funcției:

▶ Apăsați din nou tasta .

3.8.10 Control putere

Următoarele opțiuni de control al puterii[1)] sunt disponibile. Două dintre opțiunile de control al puterii pot fi selectate pentru a reduce consumul de energie al aparatului:

- **Control putere** (100%): funcționare normală (ieșiți din funcția de control al puterii)
- **Control putere** (75 %): reducerea consumului de energie cu 25 %
- **Control putere** (50%): reducerea consumului de energie cu 50%.

Pentru a selecta opțiunea de control putere dorită:

▶ Apăsați tasta ☰ în mod repetat sau tastele ∧, ∨ până când se afișează .
▶ Confirmați cu tasta **Ok**.
▶ Apăsați tastele ∧ și ∨ și selectați nivelul dorit de control al puterii (100%, 75%, 50%).
▶ Confirmați cu tasta **Ok**.

Funcția **Control putere** poate fi selectată doar în modul de răcire.

3.8.11 Funcții de utilizare avansate

▶ Apăsați tasta **Set**.
▶ Selectați funcția cu tasta **Set** sau tastele ∧, ∨.
– = Funcția mod inactiv
– = Funcția de urmărire
– = Funcție de comandă fără fir
▶ Confirmați selecția cu tasta **OK**.

Oprirea funcției:

▶ Repetați pașii de mai sus.

Funcția Follow Me (Urmărire) (Follow Me)

Funcția activează telecomanda la locația curentă pentru a măsura temperatura la intervale de 3 minute. Unitatea interioară este acum controlată în funcție de aceste măsurători.

▶ Apăsați tasta ☰ în mod repetat sau tastele ∧ and ∨ până când este afișată pictograma .
▶ Confirmați selecția cu tasta **Ok**.

Funcția Follow Me (Urmărire) este disponibilă doar în regimurile de răcire, de încălzire și automat.

Regim de noapte

Scopul acestei funcții este de a economisi energie în timpul perioadelor de inactivitate. După o oră, aparatul încălzește sau răcește mai puțin intens. Pentru a face acest lucru, temperatura setată se schimbă cu 1 °C. După două ore, temperatura setată se schimbă cu încă 1 °C. Apoi, aceasta rămâne la noua temperatură.

Pentru a activa funcția:

▶ Apăsați tasta **Sleep** (Regim de noapte).
Telecomanda afișează simbolul .

Pentru a dezactiva funcția:

▶ Apăsați din nou tasta Sleep (Regim de noapte) sau după 8 ore de funcționare în modul Sleep (Regim de noapte).
Simbolul de pe telecomandă dispare.

Funcția nu este disponibilă în regimurile de uscare și ventilator.

1) Funcția de control al puterii nu este disponibilă în sistemul de tip Multi-split.

Funcție de control fără fir
Scopul acestei funcții este de a stabili o conexiune prin intermediul WLAN. Dacă unitatea nu afișează funcția:

- ▶ Apăsați tasta ☰ în mod repetat sau tastele∧ and ∨ până când este afișată pictograma .
- ▶ Confirmați selecția cu tasta **Ok**.

4 Întreținere

PRECAUȚIE

Pericol de electrocutare sau din cauza pieselor mobile

- ▶ Înainte de orice lucrări de întreținere, întrerupeți alimentarea cu energie electrică.
- ▶ Pașii de întreținere care nu sunt descriși aici pot fi efectuați doar de către o firmă de specialitate autorizată.

4.1 Înlocuirea bateriilor

Aveți nevoie de 2 baterii AAA. Nu este recomandată utilizarea bateriilor reîncărcabile.

- ▶ Îndepărtați capacul compartimentului pentru baterii (→ Fig. 5).
- ▶ Introduceți bateriile noi și respectați polaritatea.
- ▶ Montați din nou capacul compartimentului pentru baterii.

4.2 Curățarea aparatului și telecomanda

ATENȚIE

Daune la nivelul aparatului din cauza curățării necorespunzătoare!

- ▶ Nu stropiți direct cu apă sau nu turnați apă peste aparat.
- ▶ Nu utilizați apă fierbinte, praf de curățare sau dizolvanți puternici.

- ▶ Ștergeți unitatea interioară și telecomanda cu o lavetă moale pentru a le curăța.
- ▶ Dispuneți curățarea unității exterioare numai de către o firmă de specialitate autorizată.

4.3 Curățarea filtrului de aer

ATENȚIE

Filtrul de aer se poate deforma sub acțiunea directă a razelor soarelui.

- ▶ Nu expuneți filtrul de aer la acțiunea directă a razelor soarelui.

Verificați filtrul de aer la fiecare 2 săptămâni și dacă este necesar, curățați-l. Curățați întotdeauna înainte și după scoaterea din funcțiune pe o perioadă îndelungată.

- ▶ Deschideți grilajul de admisie a aerului.
- ▶ Scoateți filtrul de aer.
- ▶ Curățați filtrul de aer cu aspiratorul sau cu apă caldă și un agent de curățare delicat, clătiți-l și lăsați-l să se usuce la umbră.

Dacă filtrul este curățat cu apă, partea exterioară a grilajului de admisie a aerului trebuie să fie orientată în jos, în sens opus jetului de apă; în cazul curățării cu aspiratorul, aceasta trebuie să fie orientată în sus, către aspirator.

4.4 Scoaterea din funcțiune pe o perioadă îndelungată

Înainte de scoaterea din funcțiune pe o perioadă îndelungată:

- ▶ Curățați filtrul de aer.
- ▶ Activați curățarea automată a unității interioare cu tasta **Clean**.
- ▶ După curățarea automată, activați regimul de ventilație până când unitatea interioară este uscată.
- ▶ Opriți unitatea interioară și decuplați-o de la alimentarea cu energie electrică.
- ▶ Scoateți bateriile din telecomandă.
- ▶ Protejați aparatul împotriva depunerilor de praf.

5 Remedierea defecțiunilor

5.1 Defecțiuni cu afișaj (Self diagnosis functionSelf diagnosis function)

Dacă apare o defecțiune în timpul utilizării, LED-urile iluminează intermitent pentru o perioadă îndelungată sau afișajul indică un cod de defecțiune (de ex. EH 02).

Atunci când o defecțiune durează mai mult de 10 minute:

- ▶ Întrerupeți alimentarea cu energie electrică pentru un scurt timp și porniți din nou unitatea interioară.

Dacă nu puteți remedia un deranjament:

- ▶ Contactați serviciul de relații cu clienții și comunicați codul de defecțiune, precum și datele aparatului.

5.2 Defecțiuni fără afișaj

Atunci când apar defecțiuni în timpul utilizării, care nu pot fi remediate:

- ▶ Contactați serviciul de relații cu clienții și comunicați defecțiunea și datele aparatului.

Defecțiune	CAUZĂ POSIBILĂ
Puterea unității interioare este prea mică.	Temperatura este setată la o valoare prea mare sau prea mică.
	Filtrul de aer este murdar și trebuie să fie curățat.
	Influențe negative ale mediului înconjurător asupra unității interioare, de ex. obstacole în dreptul orificiilor de aer ale aparatului, uși/ferestre deschise în încăpere sau surse de căldură puternice în încăpere.
	Regimul de funcționare silențios este activ și împiedică utilizarea întregii puteri.
Unitatea interioară nu pornește.	Unitatea interioară are un mecanism de protecție împotriva suprasarcinii. Poate dura până la 3 minute înainte ca repornirea unității interioare să fie posibilă.
	Bateriile telecomenzii sunt goale.
	Temporizatorul este pornit.
Regimul de funcționare este comutat de la răcire sau încălzire la regimul de ventilație.	Unitatea interioară schimbă regimul de funcționare pentru a evita formarea de gheață.
	Temperatura setată a fost deja atinsă.
Unitatea interioară produce vapori albi.	În regiuni umede, o diferență de temperatură mare între aerul din încăpere și aerul condiționat poate provoca apariția unor vapori albi.
Unitatea interioară și unitatea externă produc vapori albi.	Atunci când regimul de încălzire este activat direct după dezghețarea automată, datorită umidității ridicate a aerului pot fi produși vapori albi.
Unitatea interioară și unitatea externă produc zgomote.	Poate fi auzit un foșnet din unitatea interioară, atunci când grilajul pentru curentul de aer și-a schimbat poziția.
	Un ușor zgomot șuierător în timpul utilizării este normal. Acesta este produs de curgerea agentului frigorific.
	Poate fi produs un scârțâit de piesele din metal și plastic ale aparatului care se extind sau se contractă la încălzire/răcire.
	Unitatea externă emite diverse alte zgomote în timpul utilizării, care sunt normale.
Unitatea interioară sau unitatea externă degajă praf.	În cazul unor perioade lungi de scoatere din funcțiune, dacă aparatul nu este acoperit, se poate acumula praf în acesta.
Miros neplăcut în timpul utilizării.	Mirosurile neplăcute din aer pot pătrunde în aparat și apoi pot fi propagate.
	Filtrul de aer poate fi mucegăit și trebuie curățat.
Ventilatorul unității externe nu funcționează continuu.	Pentru o utilizare optimă, sunt necesare reglări diferite ale ventilatorului.
Aparatul funcționează neregulat sau în mod imprevizibil sau unitatea interioară nu reacționează.	Interferențe din partea turnurilor radio de telefonie mobilă sau amplificatoarelor de semnal externe pot afecta unitatea interioară. ▶ Decuplați unitatea interioară de la alimentarea cu energie electrică pentru o scurtă perioadă de timp și apoi reporniți-o.
Tabla de ghidare a aerului sau lamela pentru fanta de ventilație nu se deplasează corect.	Tabla de ghidare a aerului sau lamelele pentru fante de ventilație au fost deplasate manual sau nu sunt montate corect. ▶ Opriți unitatea interioară și verificați dacă piesele sunt montate corect. ▶ Porniți unitatea interioară.

Tab. 144

6 Protecția mediului şi eliminarea ca deşeu

Protecția mediului este unul dintre principiile fundamentale ale grupului Bosch.
Pentru noi, calitatea produselor, rentabilitatea și protecția mediului, ca obiective, au aceeași prioritate. Legile și prescripțiile privind protecția mediului sunt respectate în mod riguros.
Pentru a proteja mediul, utilizăm cele mai bune tehnologii și materiale ținând cont și de punctele de vedere economice.

Ambalaj

În ceea ce privește ambalajul, participăm la sistemele de valorificare specifice fiecărei țări, care garantează o reciclare optimă.
Toate ambalajele utilizate sunt nepoluante și reutilizabile.

Deşeuri de echipamente

Aparatele uzate conțin materiale de valoare, ce pot fi revalorificate. Grupele constructive sunt uşor de demontat. Materialele plastice sunt marcate. În acest fel diversele grupe constructive pot fi sortate şi reutilizate sau reciclate.

Aparate electrice și electronice vechi



Acest simbol înseamnă că produsul nu poate fi eliminat ca deșeu împreună cu alte deșeuri, ci trebuie transportat la puncte de colectare a deșeurilor în vederea tratării, colectării, reciclării și eliminării ca deșeu.

Simbolul este valabil pentru țările care au în vigoare directive cu privire la deșeurile electronice, de exemplu "Directiva Uniunii Europene 2012/19/CE privind aparatele electrice și electronice scoase din uz". Aceste prevederi definesc cadrul de reglementare al directivei valabil pentru returnarea și reciclarea aparatelor electronice uzate din fiecare țară.

Aparatele electronice care pot conține substanțe periculoase trebuie să fie reciclate în mod responsabil pentru a putea minimiza daunele posibile la nivelul mediului și pericolele pentru sănătatea oamenilor. În acest scop, reciclarea deșeurilor electronice contribuie la conservarea resurselor naturale.

Pentru mai multe informații privind eliminarea ca deșeu în mod ecologic a aparatelor electrice și electronice uzate, vă rugăm să contactați autoritățile locale, compania de eliminare a deșeurilor sau distribuitorul de la care ați achiziționat produsul.

Puteți găsi mai multe informații aici:
www.bosch-homecomfortgroup.com/en/company/legal-topics/weee/

Bateriile

Bateriile nu trebuie eliminate împreună cu gunoiul menajer. Bateriile uzate trebuie eliminate prin intermediul sistemelor de colectare locale.

Agent frigorific R32



Aparatul conține gaz fluorurat cu efect de seră R32 (potențial de încălzire globală 675[1)]) inflamabilitate ușoară și toxicitate scăzută (A2L sau A2).

Cantitatea conținută este indicată pe eticheta de identificare a unității externe a aparatului.

Agentul frigorific este periculos pentru mediu și trebuie să fie colectat și eliminat ca deșeu separat.

1) Bazat pe ANEXA VI a DIRECTIVEI (UE) nr. 573/2024 a Parlamentului European și a Consiliului din 7 februarie 2024.

7 Notificare privind protecția datelor

Noi, **Robert Bosch S.R.L., Departamentul Termotehnică, Str. Horia Măcelariu 30-34, 013937 Bucureşti, Romania**, prelucrăm informații privind produsele și instalațiile, date tehnice și date de conectare, date de comunicare, date privind înregistrarea produselor și istoricul clienților pentru a asigura funcționalitatea produselor (art. 6 §1.1 (b) RGPD), în vederea îndeplinirii obligației noastre de supraveghere a produselor și din motive de siguranță a produselor și de securitate (art. 6 §1.1 (f) RGPD), pentru a ne proteja drepturile în ceea ce privește întrebările referitoare la garanția și înregistrarea produsului (art. 6 §1.1 (f) RGPD) și pentru a analiza distribuția produselor noastre și a furniza informații și oferte personalizate privind produsul (art. 6 §1.1 (f) RGPD). Pentru a furniza servicii precum cele de vânzări și marketing, gestionarea contractelor, gestionarea plăților, programare, găzduirea datelor și servicii hotline, putem solicita și transfera date către furnizori de servicii externi și/sau către afiliați Bosch. În unele cazuri, dar numai dacă se asigură protecție corespunzătoare a datelor, datele cu caracter personal pot fi transmise unor destinatari din afara Spațiului Economic European. Informații suplimentare sunt furnizate la cerere. Puteți contacta responsabilul nostru cu protecția datelor la adresa: Responsabil cu protecția datelor pentru Confidențialitatea și Securitatea Informației (C/ISP), Robert Bosch GmbH, cod poștal 30 02 20, 70442 Stuttgart, GERMANIA.

Aveți dreptul de a vă opune prelucrării datelor dumneavoastră cu caracter personal în orice moment pe baza art. 6 §1.1 (f) al RGPD din motive legate de situația dumneavoastră specifică sau în cazul în care datele dumneavoastră sunt utilizate în scopuri de marketing direct. Pentru a vă exercita drepturile, vă rugăm să ne contactați la **DPO@bosch.com.** Pentru mai multe informații, accesați codul QR.

Obsah

1 Vysvetlenie symbolov a bezpečnostné pokyny 164
1.1 Vysvetlenia symbolov 164
1.1.1 Bezpečnostné informácie 164
1.2 Všeobecné bezpečnostné pokyny 164
1.3 Upozornenia k tomuto návodu 165

2 Údaje o výrobku 166
2.1 Vyhlásenie o zhode 166
2.2 Technické údaje diaľkového ovládania 166
2.3 Rozsah prevádzkovej teploty 166
2.4 Twin kombinácia 166
2.5 Používanie s multi-splitovým klimatizačným zariadením 166

3 Obsluha 166
3.1 Prehľad jednotky 166
3.2 Displej vnútornej jednotky 166
3.3 Prehľad diaľkového ovládania 166
3.4 Použitie diaľkového ovládania 167
3.5 Nastavenie hlavného prevádzkového režimu 167
3.6 Pamäť polohy lamiel 167
3.7 Nastavenie časovača 168
3.8 Ďalšie funkcie 168
3.8.1 Nastavenie funkcie výkyvu 168
3.8.2 Nastavenie funkcie vedenia vzduchu 168
3.8.3 Prepínanie displeja a bzučiaka alarmu (Mute Mode) 168
3.8.4 Funkcia úspory energie 168
3.8.5 Silent Mode 168
3.8.6 Turbo chladenie/Turbo vykurovanie 168
3.8.7 Wind avoid me (funkcia nepriameho prúdenia vzduchu) 169
3.8.8 Funkcia detského zámku 169
3.8.9 Superionizátor (funkcia čerstvého vzduchu) 169
3.8.10 Regulácia výkonu 169
3.8.11 Rozšírené prevádzkové funkcie 169

4 Údržba 170
4.1 Výmena batérií 170
4.2 Čistenie zariadenia a diaľkové ovládanie 170
4.3 Čistenie vzduchového filtra 170
4.4 Dlhšie odstavenie z prevádzky 170

5 Odstránenie poruchy 170
5.1 Poruchy so zobrazením (Self diagnosis functionSelf diagnosis function) 170
5.2 Poruchy bez zobrazenia 170

6 Ochrana životného prostredia a likvidácia odpadu 172

7 Informácia o ochrane osobných údajov 172

1 Vysvetlenie symbolov a bezpečnostné pokyny

1.1 Vysvetlenia symbolov

Výstražné upozornenia

Vo výstražných upozorneniach označujú výstražné výrazy typ a intenzitu následkov v prípade nedodržania opatrení na odvrátenie nebezpečenstva.

Definované sú nasledujúce výstražné výrazy, ktoré môžu byť použité v predloženom dokumente:

NEBEZPEČENSTVO

NEBEZPEČENSTVO znamená, že dôjde k ťažkým, až život ohrozujúcim zraneniam.

VAROVANIE

VAROVANIE znamená, že môže dôjsť k ťažkým, až život ohrozujúcim zraneniam.

POZOR

OPATRNE znamená, že môže dôjsť k ľahkým až stredne ťažkým zraneniam.

UPOZORNENIE

POZOR znamená, že môže dôjsť k vecným škodám.

Dôležité informácie

Dôležité informácie bez ohrozenia ľudí alebo rizika vecných škôd sú označené informačným symbolom.

1.1.1 Bezpečnostné informácie

Symbol	Význam
	Varovanie týkajúce sa horľavých látok: chladiaci prostriedok R32 používaný v tomto výrobku je plyn s nízkou horľavosťou a nízkou toxicitou (A2L).
	Počas inštalácie a údržby používajte ochranné rukavice.
	Údržbu by mali vykonávať kvalifikované osoby, ktoré budú dodržiavať pokyny v servisnom návode.
	Pri prevádzke dodržiavajte pokyny uvedené v návode na použitie.

Tab. 145

1.2 Všeobecné bezpečnostné pokyny

⚠ Pokyny pre cieľovú skupinu

Tento návod na obsluhu je určený pre prevádzkovateľa klimatizačného zariadenia. Je nutné dodržiavať pokyny uvedené vo všetkých návodoch relevantných pre zariadenie. V prípade nedodržania pokynov môže dôjsť k vecným škodám a zraneniam osôb, až s následkom smrti.

- Pred začiatkom obsluhy si prečítajte návody na obsluhu všetkých častí zariadenia a majte ich odložené tak, aby boli k dispozícii.

- Dodržujte bezpečnostné a výstražné upozornenia.

⚠ Správne použitie

Vnútorná jednotka je určená na inštaláciu v budove s prípojkou na vonkajšiu jednotku a ďalšie komponenty systému, napr. reguláciu.

Vonkajšia jednotka je určená na inštaláciu mimo budovy s prípojkou na jednu alebo viaceré vnútorné jednotky a ďalšie komponenty systému, napr. reguláciu.

Klimatizačné zariadenie je určené len na komerčné/súkromné použitie, kde odchýlky teploty od nastavených hodnôt nevedú k zraneniu osôb alebo poškodeniu materiálov. Klimatizačné zariadenie nie je vhodné na presné nastavenie a udržiavanie požadovanej absolútnej vlhkosti vzduchu.

Akékoľvek iné použitie nezodpovedá účelu použitia. Na nesprávne používanie a škody vyplývajúce z porušenia týchto ustanovení sa nevzťahuje záruka.

Ohľadom inštalácie na špecifických miestach (podzemná garáž, technické miestnosti, balkón alebo na ľubovoľných polootvorených plochách):

- Venujte pozornosť predovšetkým požiadavkám na miesto inštalácie v technickej dokumentácii.

⚠ Všeobecné nebezpečenstvo vyplývajúce z chladiacich prostriedkov

- Toto zariadenie je naplnené chladiacim prostriedkom. Chladiaci plyn môže pri kontakte s ohňom vytvárať toxické plyny.
- Dajte špecializovanej firme s oprávnením pravidelne vykonávať revíziu a údržbu zariadenia.
- Ak vznikne podozrenie na únik chladiaceho prostriedku, miestnosť dôkladne vyvetrajte a informujte špecializovanú firmu s oprávnením.

⚠ Prestavba a opravy

Neodborne vykonané zmeny na klimatizačnom zaridení alebo iných častiach vykurovacieho zariadenia môžu spôsobiť poranenia osôb a/alebo vecné škody.

- Práce dajte vykonať iba špecializovanej firme s oprávnením.
- Nevykonávajte zmeny na vonkajšej jednotke, vnútornej jednotke alebo na iných častiach klimatizačného zariadenia.
- Pred každou údržbou klimatizačného zariadenia odpojte elektrické napájanie.

⚠ Upozornenia ohľadom zaobchádzania so zariadením

Nesprávne použitie môže poškodiť vaše zdravie.

- Nevystavujte telo na dlhší čas priamemu prúdu vzduchu.
- V prípade kojencov, detí, starších ľudí, imobilných alebo postihnutých osôb zabezpečte, aby bola priestorová teplota vhodná pre osoby nachádzajúce sa v miestnosti.
- Do zariadenia nikdy nezasúvajte predmety, mohli by ste sa zraniť.

Nesprávne zaobchádzanie so zariadením môže viesť k zníženiu výkonu až k poškodeniu zariadenia alebo poškodeniu zdravia.

- Nezatvárajte prívody a odvody vzduchu na zariadeniach.
- Počas prevádzky zatvorte dvere a okná.
- Vnútornú jednotku chráňte pred zatečením vody.
- Pravidelne kontrolujte opotrebovanie a pevné uloženie montážneho podstavca vonkajšej jednotky.
- Vonkajšiu jednotku nezaťažujte, napr. predmetmi alebo osobami.
- V inštalačnej miestnosti udržujte minimum prachu, pár a vlhkosti.
- V blízkosti zariadení nepoužívajte žiadne ľahko zápalné plyny, napr. rozprašovače.
- Ak sa prejaví, že s klimatizačným zariadením nie je niečo v poriadku (napr. zápach po spálenine, poškodený kábel), prevádzku ihneď zastavte a odpojte elektrické napájanie.

⚠ Bezpečnosť elektrických zariadení pre použitie v domácnosti a na podobné účely

Aby sa zabránilo ohrozeniu elektrickými prístrojmi, platia podľa EN 60335-1 nasledovné pravidlá:

„Toto zariadenie môžu používať deti staršie ako 8 rokov a osoby so zníženými fyzickými, senzorickými alebo mentálnymi schopnosťami alebo osoby s nedostatočnými skúsenosťami a vedomosťami iba vtedy, ak sú pod dozorom alebo ak boli poučené o bezpečnej obsluhe zariadenia a rozumejú s tým spojeným nebezpečenstvám. Deti sa so zariadením nesmú hrať. Čistenie ani užívateľskú údržbu nesmú vykonávať deti bez dozoru.“

„V prípade, že je poškodený sieťový kábel, musí ho vymeniť výrobca alebo jeho servisný technik alebo osoba s podobnou kvalifikáciou, aby sa zabránilo ohrozeniu.“

1.3 Upozornenia k tomuto návodu

Obrázky nájdete sústredené na konci tohto návodu. Text obsahuje odkazy na obrázky.

Výrobky sa môžu v závislosti od modelu líšiť od znázornenia v tomto návode.

2 Údaje o výrobku

2.1 Vyhlásenie o zhode

Konštrukcia tohto produktu a jeho funkcia počas prevádzky zodpovedá požiadavkám EÚ a národným požiadavkám.

CE Značkou CE sa vyhlasuje zhoda produktu so všetkými aplikovateľnými právnymi predpismi EÚ, ktoré predpisujú označenie touto značkou.

Úplný text vyhlásenia o zhode je k dispozícii na internete: www.bosch-homecomfort.sk.

2.2 Technické údaje diaľkového ovládania

Elektrické napájanie	2 batérie AAA
Dosah signálu	8 m
Povolená teplota okolia	16… 30 °C

Tab. 146 Technické údaje diaľkového ovládania

2.3 Rozsah prevádzkovej teploty

	Priestorová teplota	Vonkajšia teplota
Chladenie	16 … 32 °C	-15… 50 °C
Vykurovanie	0 … 30 °C	-15… 24 °C
Odvlhčovanie	10… 32 °C	

Tab. 147

Zabudované ochranné zariadenie môže zablokovať prevádzku zariadenia mimo uvedeného rozsahu.

Ak je vlhkosť vzduchu vyššia ako 80 %, na výstupe vzduchu môže dôjsť ku kondenzácii. Aby sa tomu zamedzilo, otvorte zvislé vetracie klapky čo najviac (zvislo k podlahe) a nastavte vysoký výkon ventrilátora.

2.4 Twin kombinácia

Tieto zariadenia je možné inštalovať ako takzvanú twin kombináciu. V takom prípade sú deaktivované nasledujúce funkcie:

- Funkcie úspory energie **ECO** a **GEAR**
- Automatické čistenie (I clean 56° C)
- Funkcia nepriameho prúdenia vzduchu (Wind avoid me)

2.5 Používanie s multi-splitovým klimatizačným zariadením

Vnútornú jednotku možno použiť v systéme s multi-splitovým klimatizačným zariadením. V takom prípade sú deaktivované nasledujúce funkcie:

- Funkcie na úsporu energie **Save+** a **Regulácia výkonu**
- Automatické čistenie (I clean 56° C)
- Redukcia hluku (Silent Mode)
- Manuálny režim
- Detekcia úniku chladiaceho prostriedku
- Automatický režim úspory energie v pohotovostnej prevádzke (1 W standby)

3 Obsluha

3.1 Prehľad jednotky

Prehľad vnútornej jednotky (CL5001iU 4CC …)

Legenda k obr. 1:

[1] Čerpadlo kondenzátu (na odvádzanie kondenzátu z vnútornej jednotky)
[2] Hadica na kondenzát
[3] Displej
[4] Spiatočka prívodu vzduchu
[5] Prívod vzduchu
[6] Odvod vzduchu

3.2 Displej vnútornej jednotky

CL5000iL 4C …

Legenda k obrázku 2:

[1] Indikátor alarmu
[2] Pripojenie WLAN[1)] aktívne
[3] Indikátor predohrevu a odmrazovania
[4] Indikátor stavu
[5] Indikátor časovača
[6] Zobrazenie diódy LED
[7] Elektrický nástenný kotol

3.3 Prehľad diaľkového ovládania

Tlačidlá na diaľkovom ovládaní

→ Obr. 3

Poz.	Tlačidlá	Funkcia
1		Zapnúť/vypnúť
		Nastavenie prevádzkového režimu
		Úsporný režim
2		Menu
	Ok	Potvrdenie voľby
		Nastavenie časovača
		Zvýšenie teploty
		Zníženie teploty
3		Otáčky ventilátora
		Vertikálny/horizontálny výkyv
		Superionizátor
	Turbo	Režim Turbo
	Silent	Tichý režim
	Sleep	Režim spánku
		Detský zámok

Tab. 148 Tlačidlá na diaľkovom ovládaní

Displej diaľkového ovládania

→ Obr. 4

Poz.	Symbol	Vysvetlenie
1		Prevádzkový režim: automatická prevádzka
		Prevádzkový režim: chladiaca prevádzka
		Prevádzkový režim: vykurovacia prevádzka
		Prevádzkový režim: suchá prevádzka
		Prevádzkový režim: režim ventilátora

1) K dispozícii len ako príslušenstvo s bránou IP-Gateway.

Poz.	Symbol	Vysvetlenie
2		Požadovaná teplota
		ZAPNUTÉ spínacie hodiny
		VYPNUTÉ spínacie hodiny
		Odosielanie signálu
		Detský zámok
		Úroveň nabitia batérie
	°C / °F / %RH	Zobrazenie hodnoty: zobrazuje požadovanú teplotu, % relatívnej vlhkosti a časovač.
		Tichý režim
		Otáčky ventilátora
		Automatický režim ventilátora
		Turbo režim ventilátora
3		Režim spánku
		Superionizátor
		I clean 56° C
		Follow me (Nasleduj ma)
		LED displej a zap./vyp. bzučiaka alarmu
		Regulácia výkonu
		Úsporný režim
		Zobrazenie funkcie bezdrôtového ovládania
		Lopatka (funkcia usmerňovania vzduchu; na tomto modeli nie je k dispozícii)

Tab. 149 Symboly na displeji diaľkového ovládania

3.4 Použitie diaľkového ovládania

Dosah signálu je 8 m. Prenos signálu môžu ovplyvniť objekty, ktoré stoja v ceste, alebo používanie určitých žiariviek v tej istej miestnosti.

▶ Diaľkové ovládanie nasmerujte na okienko príjmu signálu zariadenia a stlačte požadované tlačidlo.
Zariadenie vydá zvukové znamenie, keď má príjem signálu.

UPOZORNENIE

Môže dôjsť k trvalému zhoršeniu bezchybnej funkcie diaľkového ovládania.

▶ Diaľkové ovládanie nevystavujte priamemu slnečnému svetlu.
▶ Diaľkové ovládanie nenechajte položené na vykurovaní.
▶ Diaľkové ovládanie chráňte pred vlhkosťou a nárazmi.

3.5 Nastavenie hlavného prevádzkového režimu

Zapnite/vypnite jednotku

▶ Stlačením tlačidla ⏻ jednotku zapnete alebo vypnete:
Jednotka sa spustí v nastavenom prevádzkovom režime alebo sa vypne. Zariadenie je možné znovu zapnúť až po uplynutí určitého času, aby nedošlo k poškodeniu.

Nastavenia je možné konfigurovať aj pri vypnutom zariadení. Jednotka uloží nastavenia a zachová ich aj v prípade výpadku napájania.

Po vypnutí zostáva zariadenie v pohotovostnom režime. V pohotovostnom režime je aktivovaný automatický režim úspory energie vďaka inteligentnej technológii zapínania a vypínania (1 W standby).

Po výpadku napájania sa jednotka automaticky znovu spustí. To môže viesť ku konfliktným údajom na displejoch, ktoré sa počas prevádzky automaticky zosúladia.

Automatický režim

V režime automatickej prevádzky jednotka automaticky prepína medzi režimom vykurovania a chladenia, aby udržala požadovanú teplotu.

▶ Opakovane stláčajte tlačidlo ⇄ , kým sa na displeji nezobrazí A .
▶ Pomocou tlačidiel ∧ a ∨ zvoľte požadovanú teplotu.

V režime automatickej prevádzky nie je možné nastaviť otáčky ventilátora.

Chladiaca prevádzka

▶ Opakovane stláčajte tlačidlo ⇄ , kým sa na displeji nezobrazí ❄.
▶ Pomocou tlačidiel ∧ a ∨ zvoľte požadovanú teplotu.
▶ Stláčajte tlačidlo , kým sa nedosiahne požadovaná rýchlosť vzduchu.

Režim ventilátora

▶ Opakovane stláčajte tlačidlo ⇄ , kým sa na displeji nezobrazí .
▶ Stláčajte tlačidlo , kým sa nedosiahnu požadované otáčky ventilátora.

V režime ventilátora nie je možné nastaviť ani zobraziť teplotu.

Suchý režim

▶ Opakovane stláčajte tlačidlo ⇄ , kým sa na displeji nezobrazí .

V suchom režime nie je možné nastaviť ani zobraziť otáčky ventilátora.

Vykurovacia prevádzka

▶ Opakovane stláčajte tlačidlo ⇄ , kým sa na displeji nezobrazí ☼.
▶ Pomocou tlačidiel ∧ a ∨ nastavte požadovanú teplotu.
▶ Stláčajte tlačidlo , kým sa nedosiahnu požadované otáčky ventilátora.

Ak je vonkajšia teplota veľmi nízka, vykurovacia kapacita klimatizačného zariadenia nemusí byť dostatočná. Odporúčame pripojiť ďalšie zdroje tepla.

3.6 Pamäť polohy lamiel

Keď sa zariadenie po výpadku napájania opäť spustí, lamely sa automaticky vrátia do predtým nastavenej polohy.

Po nastavení by uhol horizontálnych lamiel nemal byť príliš malý, pretože v opačnom prípade by sa mohla tvoriť kondenzácia a kvapkať do vnútra zariadenia.

3.7 Nastavenie časovača

Časovač zapnutia a vypnutia je možné nastaviť od 0 do 24 hodín, na prvých 10 hodín v krokoch po 30 minút, podom v krokoch 1 hodiny. Nastavením 0 hodín sa časovač vypne.

Nastavenie časovača zapnutia

- ▶ Stláčajte tlačidlo ◷ dovtedy, kým sa nezobrazí symbol ◷ ON.
- ▶ Stlačte tlačidlo ∧ alebo ∨ aby ste nastavili požadovaný čas. Nastavenie sa prejaví po krátkom čase.

Nastavenie časovača vypnutia

- ▶ Stláčajte tlačidlo ◷ dovtedy, kým sa nezobrazí symbol ◷ OFF.
- ▶ Stlačte tlačidlo ∧ alebo ∨ aby ste nastavili požadovaný čas. Nastavenie sa prejaví po krátkom čase.

Zrušenie časovača

- ▶ Tlačidlom ◷ zvoľte príslušný časovač.
- ▶ Nastavte 0.0 hodín. Zrušenie časovača sa prejaví po krátkom čase.

Kombinácia časovačov

Obidva časovače je možné nastaviť súčasne. Každý časovač sa dá naprogramovať tak, že bude aktivovaný pred druhým.

- ▶ Nastavenie časovača zapnutia a časovača vypnutia. Nastavenia sa skombinujú automaticky.

Aktuálny čas	13:00 hod.
Nastavenie časovača zapnutia	4,0 h
Nastavenie časovača vypnutia	8,5 h
Doba zapnutia	17:00 hod.
Doba vypnutia	21:30 hod.

Tab. 150 Príklad

Časovač zapnutia a časovač vypnutia sa nedá naprogramovať na to, aby sa zariadenie prevádzkovalo s rôznymi teplotami alebo s inými nastaveniami.

3.8 Ďalšie funkcie

3.8.1 Nastavenie funkcie výkyvu

UPOZORNENIE

Ak žalúzia zostane počas režimu chladiacej prevádzky dlhší čas v najnižšej polohe, môže sa vytvoriť kondenzát. Nastavenie žalúzie rukou môže spôsobiť poruchy.

- ▶ Na nastavenie žalúzie používajte iba diaľkové ovládanie.

Funkciu pohybu lamiel možno aktivovať vo vertikálnej alebo horizontálnej polohe.

Automatický režim vertikálneho výkyvu (hore/dole)

- ▶ Stlačte tlačidlo . Na diaľkovom ovládaní sa zobrazí symbol .

Zrušenie automatického režimu vertikálneho výkyvu:

- ▶ Znovu stlačte tlačidlo .

3.8.2 Nastavenie funkcie vedenia vzduchu

- ▶ Stláčajte tlačidlo **Vane** (Lopatka), kým sa nezvolí požadovaná lamela. Nastavenie sa mení v nasledujúcom poradí:

Symbol	Sekvencia
	-1
	-2
	-3
	-4
	-0

Tab. 151

-0 znamená, že boli vybrané všetky 4 lamely.

3.8.3 Prepínanie displeja a bzučiaka alarmu (Mute Mode)

Zapnutie alebo vypnutie displeja na vnútornej jednotke a výstražného bzučiaka:

- ▶ Opakovane stláčajte tlačidlo ≡ alebo tlačidlá ∧, ∨, kým sa nezobrazí ikona .
- ▶ Voľbu potvrďte tlačidlom **Ok**.

Zobrazenie aktuálnej priestorovej teploty:

- ▶ Stlačte tlačidlo **Silent** a podržte ho 5 sekúnd.

Zobrazenie požadovanej teploty:

- ▶ Stlačte a podržte tlačidlo **Silent** ďalších 5 sekúnd.

3.8.4 Funkcia úspory energie

Na zariadení možno zvoliť nasledujúcu funkciu úspory energie:

Save

Jednotka automaticky zníži spotrebu energie a zároveň udržiava požadovanú priestorovú teplotu.

- ▶ Túto funkciu aktivujete stlačením tlačidla . Na diaľkovom ovládaní sa zobrazí symbol .

Funkciu **Save** (Úspora energie) možno zvoliť len v režimoch chladiacej prevádzky.

Stlačením tlačidla sa zastaví činnosť funkcie **Save**.

3.8.5 Silent Mode

Táto funkcia znižuje hluk vydávaný vnútornou a vonkajšou jednotkou počas jej prevádzky. Je to výhodné najmä v noci, ak chcete byť ohľaduplní k susedom.

- ▶ Túto funkciu aktivujete stlačením tlačidla **Silent**. Na diaľkovom ovládaní sa zobrazí symbol .

Ukončenie funkcie:

- ▶ Znovu stlačte tlačidlo **Silent**. Symbol na diaľkovom ovládaní zmizne.

Otáčky ventilátora vnútornej jednotky sa znížia na minimálnu úroveň. Ak pre vnútornú jednotku nastavíte vyššie otáčky ventilátora, funkcia tichého režimu sa deaktivuje.

Keď je jednotka v tichom režime, nemusí sa dať dosiahnuť požadovaná kapacita chladenia/vykurovania, pretože kompresor vo vonkajšej jednotke pracuje na nízkej frekvencii.

3.8.6 Turbo chladenie/Turbo vykurovanie

Keď je aktívna funkcia Turbo chladenie/Turbo vykurovanie, vnútorná jednotka pracuje na maximálny výkon po dobu 30 min, aby rýchlo vyhriala alebo ochladila miestnosť.

- ▶ Turbo chladenie: zapnite režim chladiacej prevádzky a stlačte tlačidlo **Turbo**.
- ▶ Turbo vykurovanie: zapnite režim vykurovacej prevádzky a stlačte tlačidlo **Turbo**. Na diaľkovom ovládaní sa zobrazí symbol .

Ukončenie funkcie:

▶ Znovu stlačte tlačidlo **Turbo**.
Symbol na diaľkovom ovládaní zmizne.

Táto funkcia je dostupná len v režimoch chladiacej a vykurovacej prevádzky.

I clean 56° C

Jednotka má funkciu automatického čistenia pre výmenník tepla vnútornej jednotky. Funkcia automatického čistenia odstraňuje prach, plesne a mastnotu, ktoré by mohli viesť k nepríjemnému zápachu. Funguje tak, že automaticky aktivuje zmrazovanie, rýchlo rozmrazí námrazu a potom pomocou horúceho vzduchu vysuší výmenník, čím účinne odstráni tieto nečistoty.

▶ Opakovane stláčajte tlačidlo ☰ alebo tlačidlá ∧, ∨, kým sa nezobrazí ikona .
▶ Voľbu potvrďte tlačidlom **Ok**.

V priebehu automatického čistenia sa na displeji vnútornej jednotky zobrazí **CL**. Automatické čistenie sa automaticky ukončí po 20 až 45 minútach.

3.8.7 Wind avoid me (funkcia nepriameho prúdenia vzduchu)

Táto funkcia zabraňuje priamemu prúdeniu vzduchu na telo.

▶ Opakovane stláčajte tlačidlo ☰ alebo tlačidlá ∧, ∨, kým sa nezobrazí ikona .
▶ Voľbu potvrďte tlačidlom **Ok**.

Funkcia je dostupná len v režime chladenia, v režime odvlhčovania a v režime ventilátora.

3.8.8 Funkcia detského zámku

Tlačidlá diaľkového ovládania možno uzamknúť detským zámkom.

Aktivácia funkcie:

▶ Stlačte súčasne tlačidlá **Turbo** a **Sleep** na 5 sekúnd.
Na diaľkovom ovládaní sa zobrazí symbol .

Deaktivácia funkcie:

▶ Stlačte súčasne tlačidlá **Turbo** a **Sleep** na 3 sekundy.
Symbol na diaľkovom ovládaní zmizne.

3.8.9 Superionizátor (funkcia čerstvého vzduchu)

Po voľbe tejto funkcie sa zapne vnútorný komponent vnútornej jednotky a uvoľnené ióny sa rozšíria do miestnosti, aby pôsobili proti znečisťujúcim látkam vo vzduchu, ako sú plesne, vírusy a alergény, čím pomáhajú zlepšovať kvalitu vzduchu v miestnosti.

▶ Túto funkciu aktivujete stlačením tlačidla .
Na diaľkovom ovládaní sa zobrazí symbol .

Ukončenie funkcie:

▶ Znovu stlačte tlačidlo .

3.8.10 Regulácia výkonu

Dostupné sú nasledujúce možnosti[1)] regulácie výkonu. Na zníženie spotreby energie zariadenia je možné zvoliť dve možnosti regulácie výkonu:

- **Regulácia výkonu** (100 %): normálna prevádzka (ukončenie funkcie regulácie výkonu)
- **Regulácia výkonu** (75 %): zníženie spotreby el. energie o 25 %
- **Regulácia výkonu** (50 %): zníženie spotreby el. energie o 50 %

Voľba požadovanej možnosti regulácie výkonu:

▶ Opakovane stláčajte tlačidlo ☰ alebo tlačidlá ∧, ∨, kým sa nezobrazí symbol .
▶ Potvrďte tlačidlom **Ok**.
▶ Stláčajte tlačidlá ∧ a ∨ a zvoľte požadovanú úroveň regulácie výkonu (100 %, 75 %, 50 %).
▶ Potvrďte tlačidlom **Ok**.

Funkciu **Regulácia výkonu** možno zvoliť len v režime chladenia.

3.8.11 Rozšírené prevádzkové funkcie

▶ Stlačte tlačidlo **Set**.
▶ Funkciu zvoľte tlačidlom **Set** alebo tlačidlami ∧, ∨.
– = Funkcia režim spánku
– = Funkcia nasleduj ma
– = Funkcia bezdrôtového ovládania
▶ Voľbu potvrďte tlačidlom **OK**.

Ukončenie funkcie:

▶ Zopakujte vyššie uvedené kroky.

Funkcia Follow Me (Nasleduj ma) (Follow Me)

Funkcia aktivuje diaľkové ovládanie na aktuálnom mieste, aby sa v 3-minútových intervaloch merala teplota. Vnútorná jednotka sa teraz reguluje na základe týchto meraní.

▶ Opakovane stláčajte tlačidlo ☰ alebo tlačidlá ∧ a ∨, kým sa nezobrazí ikona .
▶ Voľbu potvrďte tlačidlom **Ok**.

Funkcia Follow me (Nasleduj ma) je dostupná len v režime chladenia, v režime vykurovacej prevádzky a v režime automatickej prevádzky.

Režim spánku

Účelom tejto funkcie je šetriť energiu počas nečinnosti. Po hodine zariadenie vykuruje alebo chladí menej intenzívne. Na tento účel sa požadovaná teplota zmení o 1 °C. Po dvoch hodinách sa požadovaná teplota zmení o ďalší 1 °C. Potom zostane na novej teplote.

Aktivácia funkcie:

▶ Stlačte tlačidlo **Sleep**.
Na diaľkovom ovládaní sa zobrazí symbol .

Deaktivácia funkcie:

▶ Znovu stlačte tlačidlo Sleep alebo po 8 hodinách prevádzky v režime spánku.
Symbol na diaľkovom ovládaní zmizne.

Funkcia nie je dostupná v suchom režime a v režime ventilátora.

Funkcia bezdrôtového ovládania

Účelom tejto funkcie je nadviazať spojenie prostredníctvom WLAN. Ak jednotka nezobrazuje funkciu:

▶ Opakovane stláčajte tlačidlo ☰ alebo tlačidlá ∧ a ∨, kým sa nezobrazí symbol .
▶ Voľbu potvrďte tlačidlom **Ok**.

1) Funkcia regulácie výkonu nie je na multi-splitovom systéme k dispozícii.

4 Údržba

POZOR

Nebezpečenstvo zásahu elektrickým prúdom alebo pohyblivými časťami

- ▶ Pred každou údržbou prerušte elektrické napájanie.
- ▶ Kroky údržby, ktoré tu nie sú uvedené, dajte vykonať iba špecializovanej firme s oprávnením.

4.1 Výmena batérií

Potrebujete 2 batérie veľkosti AAA. Nedporúča sa používať nabíjateľné batérie.

- ▶ Vyberte kryt priečinka na batérie (→ obrázok 5).
- ▶ Vložte nové batérie a venujte pozornosť správnej polarite.
- ▶ Znova nasaďte kryt priečinka na batérie.

4.2 Čistenie zariadenia a diaľkové ovládanie

UPOZORNENIE

Poškodenie zariadenia nesprávnym čistením!

- ▶ Nestriekajte alebo nepolievajte priamo vodou.
- ▶ Nepoužívajte horúcu vodu, čistiaci prášok alebo silné rozpúšťadlá.

- ▶ Vnútornú jednotku a diaľkové ovládanie utrite pre vyčistenie mäkkou utierkou.
- ▶ Vonkajšiu jednotku dajte vyčistiť iba špecializovanej firme s oprávnením.

4.3 Čistenie vzduchového filtra

UPOZORNENIE

Vzduchový filter sa môže na priamom slnečnom svetle zdeformovať.

- ▶ Vzduchový filter nevystavujte priamemu slnečnému svetlu.

Vzduchový filter každé 2 týždne skontrolujte a ak je to nutné, vyčistite. Pred a po dlhšom odstavení z prevádzky ho vždy vyčistite.

- ▶ Otvorte mriežku prívodu vzduchu.
- ▶ Vyberte mriežku prívodu vzduchu.
- ▶ Mriežku prívodu vzduchu vyčistite vysávačom alebo teplou vodou a jemným čistiacim prostriedkom, vypláchnite a nechajte uschnúť v tieni.

Keď sa filter čistí vodou, mala by vonkajšia strana mriežky prívodu vzduchu smerovať nadol, preč od prúdu vody, pri čistení vysávačom nahor smerom k vysávaču.

4.4 Dlhšie odstavenie z prevádzky

Pred dlhším odstavením z prevádzky:

- ▶ Vyčistite vzduchové filtre.
- ▶ Aktivujte samočistenie vnútornej jednotky tlačidlom **Clean**.
- ▶ Po samočistení zapnite prevádzku ventilátora, kým nebude vnútorná jednotka suchá.
- ▶ Vnútornú jednotku vypnite a odpojte elektrické napájanie.
- ▶ Z diaľkového ovládania vyberte batérie.
- ▶ Zriadenia chráňte pred prachom.

5 Odstránenie poruchy

5.1 Poruchy so zobrazením (Self diagnosis functionSelf diagnosis function)

Ak sa počas prevádzky vyskytne porucha, blikajú LED na displeji dlhší čas alebo sa na displeji zobrazí kód poruchy (napr. EH 02).

Ak sa porucha vyskytuje dlhšie ako 10 minút:

- ▶ Prerušte elektrické napájanie na krátky čas a vnútornú jednotku znova zapnite.

Ak nie je možné odstrániť poruchu:

- ▶ Zavolajte zákaznícky servis a oznámte im kód poruchy, ako aj údaje o zariadení.

5.2 Poruchy bez zobrazenia

Ak sa počas prevádzky vyskytnú poruchy, ktoré sa nedajú odstrániť:

- ▶ Zavolajte zákaznícky servis a oznámte kód poruchy, ako aj údaje o zariadení.

Porucha	Možná príčina
Výkon vnútornej jednotky je príliš slabý.	Teplota je nastavená na príliš vysokú alebo nízku hodnotu.
	Vzduchový filter je znečistený a je nutné ho vyčistiť.
	Nepriaznivý vplyv okolia na vnútornú jednotku, napr. pre prekážky pred vzduchovými otvormi zariadenia, pre dvere/okná v miestnosti alebo pre silné zdroje tepla v miestnosti.
	Je aktivovaná tichá prevádzka a bráni používaniu na plný výkon.
Vnútorná jednotka sa nezapína.	Vnútorná jednotka ma ochranný mechanizmus proti preťaženiu. Môže to trvať 3 minúty, kým bude možné znova spustiť vnútornú jednotku.
	Batérie diaľkového ovládania sú vybité.
	Je zapnutý časovač.
Prevádzkový režim sa mení z chladenia alebo vykurovania na prevádzku ventilátora.	Vnútorná jednotka mení prevádzkový režim, aby sa zabránilo tvorbe námrazy.
	Nastavená teplota je predbežne dosiahnutá.
Vnútorná jednotka vytvára bielu hmlu.	Vo vlhkých oblastiach môže väčší teplotný rozdiel medzi vzduchom v priestore a klimatizovaným vzduchom viesť k tvorbe bielej hmly.
Vonkajšia jednotka a vnútorná jednotka vytvárajú bielu hmlu.	Ak ide vykurovacia prevádzka bezprostredne po automatickom rozmrazení, môže vznikať z dôvodu vyššej vlhkosti vzduchu biela hmla.
Vonkajšia jednotka a vnútorná jednotka vydáva hluk.	Hlasný hluk vo vnútornej jednotke sa môže vyskytnúť, keď sa mreža prúdenia vzduchu vracia do svojej polohy.
	Tichý syčavý hluk je počas prevádzky normálny. Spôsobuje ho prúdenie chladiaceho prostriedku.
	Pískavý hluk sa môže vyskytnúť, pretože kovové a plastové časti zariadenia sa pri kúrení/chladení rozpínajú alebo sťahujú.
	Vonkajšia jednotka vydáva počas prevádzky rôzne ďalšie zvuky, ktoré sú normálne.
Vonkajšia jednotka a vnútorná jednotka vyfukujú prach.	Pri dlhších obdobiach nepoužívania sa môže v zariadeniach, ak nie sú prikryté, nahromadiť prach.
Nepríjemný zápach počas prevádzky.	Do zariadení môžu zo vzduchu vniknúť nepríjemné zápachy a ďalej sa šíriť.
	Vzduchový filter môže byť napadnutý plesňou a je nutné ho vyčistiť.
Ventilátor vonkajšej jednotky nejde nepretržite.	Na optimálnu prevádzku sa ventilátor reguluje rozlične.
Prevádzka je nepravidelná alebo nepredvídateľná alebo vnútorná jednotka nereaguje.	Vnútornú jednotku môžu ovplyvniť interferencie stožiarov mobilných rádiokomunikácií alebo zosilňovače signálu. ► Vnútornú jednotku odpojte na krátko od napájania el. energiou a znova spustite.
Plech smerujúci prúdenie vzduchu alebo lamela prúdenia vzduchu sa nepohybuje správne.	Plech smerujúci prúdenie vzduchu alebo lamela prúdenia vzduchu bola nastavená rukou alebo nebola správne namontovaná. ► Vnútornú jednotku vypnite a skontrolujte, či sú súčiastky správne zasunuté. ► Zapnite vnútornú jednotku.

Tab. 152

6 Ochrana životného prostredia a likvidácia odpadu

Ochrana životného prostredia je základným princípom skupiny Bosch. Kvalita výrobkov, hospodárnosť a ochrana životného prostredia sú pre nás rovnako dôležité ciele. Prísne dodržiavame zákony a predpisy o ochrane životného prostredia.
Kvôli ochrane životného prostredia používame najlepšiu možnú techniku a materiály, pričom zohľadňujeme hospodárnosť zariadení.

Balenie

Čo sa týka balenia, v jednotlivých krajinách sa zúčastňujeme na systémoch opätovného zhodnocovania odpadov, ktoré zaisťujú optimálnu recykláciu.
Všetky použité obalové materiály sú ekologické a recyklovateľné.

Likvidácia kotlov

Použité spotrebiče obsahujú cenné materiály, ktoré sa dajú recyklovať. Jednotlivé zostavy sa dajú ľahko rozobrať. Syntetické materiály sú zodpovedajúcim spôsobom označené. Zostavy je preto možné roztriediť podľa zloženia a odovzdať na recykláciu alebo likvidáciu.

Použité elektrické a elektronické zariadenia



Tento symbol znamená, že sa výrobok nesmie likvidovať spolu s ostatnými odpadmi, ale ho je nutné priniesť do špecializovaných zberných firiem na spracovanie, zber, recykláciu a likvidáciu.

Symbol platí pre krajiny, v ktorých platia predpisy o likvidácii elektronického šrotu, napr. „Európska smernica 2012/19/ES o odpade z elektrických a elektronických zariadení“. V týchto predpisoch sú stanovené rámcové podmienky, ktoré v jednotlivých krajinách platia pre odovzdanie a recykláciu starých elektronických prístrojov.

Keďže elektronické prístroje môžu obsahovať nebezpečné látky, je ich nutné recyklovať zodpovedným spôsobom, aby sa minimalizovali negatívne vplyvy na životné prostredie a nebezpečenstvá pre zdravie ľudí. Okrem toho recyklácia elektronického šrotu prispieva k šetreniu prírodných zdrojov.

Ohľadom ďalších informácií týkajúcich sa ekologickej likvidácie starých elektrických a elektronických prístrojov sa prosím obráťte na príslušné miestne úrady, firmu špecializujúcu sa na likvidáciu odpadu alebo na predajcu, u ktorého ste si zakúpili výrobok.

Ďalšie informácie nájdete tu:
www.bosch-homecomfortgroup.com/en/company/legal-topics/weee/

Batérie

Batérie sa nesmú likvidovať ako domový odpad. Použité batérie je nutné zlikvidovať na miestnych zberných miestach.

Chladiaci prostriedok R32



Zariadenie obsahuje fluórovaný plyn R32 (potenciál globálneho otepľovania 675[1)]) s miernou mierou horľavosti a nízkou toxicitou (A2L A2).

Obsiahnuté množstvo je uvedené na typovom štítku vonkajšej jednotky.

Chladiaci prostriedok je nebezpečný pre životné prostredie a musí sa zhromaždiť a zlikvidovať samostatne.

1) Na základe prílohy VI k nariadeniu Európskeho parlamentu a Rady (EÚ) č. 573/2024 zo 7. februára 2024.

7 Informácia o ochrane osobných údajov

My, spoločnosť **Robert Bosch, spol. s r. o., Ambrušova 4, 82104 Bratislava, Slovenská republika**, spracovávame informácie o výrobku a inštalácii, technické údaje a údaje o pripojení, komunikačné údaje, údaje o registrácii výrobku a údaje o histórii klienta na zabezpečenie funkčnosti výrobku (čl. 6 §1.1 písm. b) GDPR), na plnenie našej povinnosti dohľadu nad výrobkami a z dôvodov bezpečnosti a ochrany výrobkov (čl. 6 §1.1 písm. f) GDPR), na ochranu našich práv v súvislosti s otázkami týkajúcimi sa záruky a registrácie výrobkov (čl. 6 §1.1 písm. f) GDPR) a na analýzu distribúcie našich produktov a na poskytovanie individualizovaných informácií a ponúk súvisiacich s výrobkom (čl. 6 §1.1 písm. f) GDPR). Na poskytovanie služieb, ako sú predaj a marketing, správa zmlúv, správa platieb, programovanie, hosting údajov a služby telefonickej linky, môžeme prenášať údaje externým poskytovateľom služieb a/alebo pobočkám spoločnosti Bosch a žiadať od nich tieto údaje. V niektorých prípadoch, avšak iba ak je zabezpečená primeraná ochrana údajov, môžu byť osobné údaje prenesené príjemcom nachádzajúcim sa mimo Európskeho hospodárskeho priestoru. Ďalšie informácie sa poskytujú na požiadanie. Našu zodpovednú osobu môžete kontaktovať na adrese: Data Protection Officer for Information Security and Privacy (C/ISP), Robert Bosch GmbH, Postfach 30 02 20, 70442 Stuttgart, NEMECKO.

Máte právo kedykoľvek namietať proti spracovaniu vašich osobných údajov na základe čl. 6 ods. 1.1 písm. f) GDPR z dôvodov týkajúcich sa vašej konkrétnej situácie alebo ak sa vaše údaje používajú na účely priameho marketingu. Ak chcete uplatniť svoje práva, kontaktujte nás na e-mailovej adrese **DPO@bosch.com.** Ďalšie informácie získate po nasnímaní QR kódu.

Vsebina

1 Razlaga simbolov in varnostna opozorila ... 173
1.1 Razlage simbolov ... 173
1.1.1 Varnostne informacije ... 173
1.2 Splošni varnostni napotki ... 173
1.3 Napotki k tem navodilom ... 174

2 Podatki o izdelku ... 175
2.1 Izjava o skladnosti ... 175
2.2 Tehnični podatki daljinskega upravljalnika ... 175
2.3 Temperaturno območje delovanja ... 175
2.4 Dvojna kombinacija ... 175
2.5 Uporaba z večdelno deljeno (multisplit) klimatsko napravo ... 175

3 Upravljanje ... 175
3.1 Pregled enote ... 175
3.2 Zaslon notranje enote ... 175
3.3 Pregled daljinskega upravljalnika ... 175
3.4 Uporaba daljinskega upravljalnika ... 176
3.5 Nastavitev glavnega načina delovanja ... 176
3.6 Pomnilnik položaja lamel ... 176
3.7 Nastavitev časomera ... 176
3.8 Dodatne funkcije ... 177
3.8.1 Nastavitev funkcije nihanja ... 177
3.8.2 Nastavljanje funkcije usmerjanja zraka ... 177
3.8.3 Spreminjanje zaslona in zvočnega opozorila za alarm (Mute Mode) ... 177
3.8.4 Funkcija varčevanja z energijo ... 177
3.8.5 Silent Mode ... 177
3.8.6 Turbo hlajenje/turbo ogrevanje ... 177
3.8.7 Wind avoid me (funkcija posrednega toka zraka) ... 178
3.8.8 Funkcija ključavnica za otroke ... 178
3.8.9 Superionizator (funkcija svež zrak) ... 178
3.8.10 Nadzor porabe energije ... 178
3.8.11 Razširjene funkcije obratovanja ... 178

4 Vzdrževanje ... 179
4.1 Zamenjajte baterijo ... 179
4.2 Čiščenje naprave in daljinskega upravljalnika ... 179
4.3 Čiščenje filtra za zrak ... 179
4.4 Daljše ustavitve obratovanja ... 179

5 Odpravljanje težav ... 179
5.1 Motnje s prikazom (Self diagnosis functionSelf diagnosis function) ... 179
5.2 Motnje brez prikaza ... 179

6 Varovanje okolja in odstranjevanje ... 181

7 Opozorilo glede varstva podatkov ... 181

1 Razlaga simbolov in varnostna opozorila

1.1 Razlage simbolov

Varnostna opozorila

Varnostna opozorila izražajo vrsto in težo posledic, če se ukrepi za odpravljanje nevarnosti ne upoštevajo.

Določene so naslednje opozorilne besede in se lahko uporabljajo v tem dokumentu:

NEVARNO

NEVARNO pomeni, da bodo zagotovo nastopile hujše telesne ali smrtno nevarne poškodbe.

POZOR

OPOZORILO opozarja, da grozi nevarnost težkih ali smrtno nevarnih telesnih poškodb.

PREVIDNO

PREVIDNO pomeni, da lahko pride do lažjih ali srednje težkih telesnih poškodb.

OPOZORILO

POZOR pomeni, da lahko pride do materialne škode.

Pomembne informacije

Pomembne informacije za primere, ko ni nevarnosti telesnih poškodb ali poškodb na opremi, so v teh navodilih označene s simbolom Info.

1.1.1 Varnostne informacije

Simbol	Pomen
	Opozorilo glede vnetljivih snovi: hladilno sredstvo R32, uporabljeno v tem proizvodu, je plin z blago vnetljivostjo in nizko toksičnostjo (A2L).
	Med montažo in vzdrževalnimi deli nosite zaščitne rokavice.
	Vzdrževanje mora opraviti usposobljena oseba ob upoštevanju navodil v servisnem priročniku.
	Pri upravljanju upoštevajte navodila v uporabniškem priročniku.

Tab. 153

1.2 Splošni varnostni napotki

⚠ Napotki za ciljno skupino

Ta navodila za uporabo so namenjena uporabniku klimatske naprave. Upoštevati je treba vse napotke v vseh navodilih, ki zadevajo sistem. V primeru neupoštevanja navodil lahko pride do materialne škode in telesnih poškodb, tudi smrtne nevarnosti.

- ▶ Pred uporabo preberite navodila za uporabo vseh sestavnih delov naprave in jih shranite.
- ▶ Upoštevajte varnostne napotke in opozorila.

⚠ Predvidena uporaba

Notranja enota je namenjena za namestitev znotraj stavbe s priključitvijo na zunanjo enoto in druge sistemske komponente, npr. regulacije.

Zunanja enota je namenjena za namestitev zunaj stavbe s priključitvijo na eno ali več notranjih enot in druge sistemske komponente, npr. regulacije.

Klimatska naprava je predvidena samo za industrijsko/zasebno uporabo v pogojih, pri katerih temperaturna odstopanja od nastavljenih željenih vrednosti ne povzročijo telesnih poškodb ali materialne škode. Klimatska naprava ni primerna za natančno nastavitev in ohranjanje želene absolutne zračne vlažnosti.

Vsaka druga uporaba se šteje kot nepredvidena oz. nepravilna. Nepravilna uporaba in škoda, ki zaradi tega nastane, sta izključeni iz garancije.

Za namestitev na posebnih lokacijah (podzemna garaža, tehnični prostori, balkon ali poljubne polodprte površine):

- Najprej upoštevajte zahteve glede mesta namestitve v tehnični dokumentaciji.

⚠ Splošne nevarnosti zaradi hladilnega sredstva

- Ta naprava je polnjena s hladilnim sredstvom. Pare hladilnega sredstva lahko v stiku z ognjem tvori strupene pline.
- Sistem naj redno pregleda in izvede vzdrževanje pooblaščeni strokovnjak.
- Če sumite na puščanje hladilnega sredstva, temeljito prezračite prostor in obvestite pooblaščeni servis.

⚠ Predelava in popravila

Nestrokovne spremembe na klimatski napravi lahko privedejo do telesnih poškodb in/ali materialne škode.

- Ta dela sme izvajati samo pooblaščeno strokovno osebje.
- Ne izvajajte sprememb na zunanji enoti, notranji enoti ali drugih delih klimatske naprave.
- Pred vsemi vzdrževalnimi deli odklopite klimatsko napravo z napajanja.

⚠ Napotki za ravnanje z napravo

Nepravilna uporaba klimatske naprave lahko škoduje vašemu zdravju.

- Telesa ne izpostavljajte dlje časa neposredno zračnemu toku.
- Zagotovite, da je sobna temperatura primerna za ljudi v sobi, tj. dojenčke, otroke, starejše, nepokretne ali invalide.
- Nikoli ne vstavljajte predmetov v napravo, saj se lahko poškodujete.

Nepravilno ravnanje z napravo lahko zmanjša njeno zmogljivost in celo vodi do škode na napravi ter telesnih poškodb.

- Ne blokirajte odprtin naprave za vstop in izstop zraka.
- Med obratovanjem zaprite okna in vrata.
- Notranjo enoto zaščitite pred vdorom vode.
- Redno preverjajte montažno ogrodje zunanje enote glede obrabe in pritrditve.
- Ne obremenjujte zunanje enote, npr. s predmeti ali ljudmi.
- V prostoru, kjer je nameščena notranja enota, naj bo čim manj prahu, hlapov in vlage.
- V bližini naprav ne uporabljajte lahko vnetljivih plinov, npr. iz pršilne doze.
- Če se zdi, da je s klimatsko napravo kaj narobe (npr. vonj po zgorelem, okvarjen kabel), takoj ustavite delovanje in odklopite napajanje.

⚠ Varnost električnih naprav za gospodinjsko uporabo in podobne namene

Da bi se izognili poškodbam zaradi električnih naprav, skladno s standardom EN 60335-1 veljajo naslednje zahteve:

„Otroci, stari 8 let ali več, in osebe z zmanjšanimi telesnimi, senzoričnimi ali duševnimi sposobnostmi ali s pomanjkljivimi izkušnjami ter znanjem lahko napravo uporabljajo le pod nadzorom, ali če so seznanjeni z varno uporabo naprave ter se zavedajo nevarnosti, ki jih uporaba naprave predstavlja. Otroci se z napravo ne smejo igrati. Otroci brez nadzora naprave ne smejo čistiti in opravljati vzdrževalnih del.“

„Da uporabnik ne bi ogrožal lastne varnosti, mora poškodovano priključno napeljavo zamenjati proizvajalec - njegova tehnična služba oziroma pooblaščeni serviser.“

1.3 Napotki k tem navodilom

Na koncu teh navodil najdete zbirko slik. Besedilo vsebuje sklice na slike.

Izdelki se lahko razlikujejo od slike v teh navodilih, odvisno od modela.

2 Podatki o izdelku

2.1 Izjava o skladnosti

Ta proizvod glede konstrukcije in načina obratovanja ustreza zahtevam zadevnih direktiv EU in nacionalnim zahtevam.

CE S CE-znakom se dokazuje skladnost proizvoda z vsemi relevantnimi EU-predpisi, ki predvidevajo opremljanje s tem znakom.

Popolno besedilo Izjave o skladnosti je na voljo na spletnem naslovu: www.bosch-homecomfort.si.

2.2 Tehnični podatki daljinskega upravljalnika

Električno napajanje	2 bateriji AAA
Doseg signala	8 m
Dopustna temperatura okolice	16… 30 °C

Tab. 154 Tehnični podatki daljinskega upravljalnika

2.3 Temperaturno območje delovanja

	Temperatura prostora	Zunanja temperatura
Hlajenje	16 … 32 °C	-15… 50 °C
Ogrevanje	0 … 30 °C	-15… 24 °C
Razvlaževanje	10… 32 °C	

Tab. 155

Vgrajena zaščita lahko blokira obratovanje naprave pri temperaturah izven zgoraj omenjenega območja.

Če zračna vlažnost presega 80 %, se lahko na izpihu zraka nabira kondenzat. Da bi se temu izognili, odprite navpične prezračevalne lopute čim bolj (navpično proti tlom) in nastavite ventilator na visoko moč.

2.4 Dvojna kombinacija

Te naprave je mogoče montirati kot tako imenovano dvojno kombinacijo. V tem primeru so onemogočene naslednje funkcije:

- Funkciji varčevanja z energijo **ECO** in **GEAR**
- Samočiščenje (I clean 56° C)
- Funkcija posrednega zračnega toka (Wind avoid me)

2.5 Uporaba z večdelno deljeno (multisplit) klimatsko napravo

Notranja enota se lahko uporablja v sistemu z večdelno deljeno (multisplit) klimatsko napravo. V tem primeru so onemogočene naslednje funkcije:

- Funkciji varčevanja z energijo **Save+** in **Power control**
- Samočiščenje (I clean 56° C)
- Zmanjšanje hrupa (Silent Mode)
- Ročni način
- Zaznavanje uhajanja hladila
- Samodejni vklop načina za varčevanje z energijo, ko je v stanju pripravljenosti (1 W standby)

3 Upravljanje

3.1 Pregled enote

Pregled notranje enote (CL5001iU 4CC …)

Legenda za sl. 1:

[1] Črpalka za kondenzat (za odvajanje kondenzata iz notranje enote)
[2] Cev za kondenzat
[3] Zaslon
[4] Povratni vstop zraka
[5] Vstop zraka
[6] Iztok zraka

3.2 Zaslon notranje enote

CL5000iL 4C …

Legenda k sliki 2:

[1] Lučka alarma
[2] Povezava WLAN[1)] dejavna
[3] Prikaz predogrevanja in odtaljevanja
[4] Prikaz stanja
[5] Prikaz časovnega krmiljenja
[6] Zaslon LED
[7] Električni stenski grelnik

3.3 Pregled daljinskega upravljalnika

Tipke na daljinskem upravljalniku

→ Sl. 3

Pol.	Tipka	Funkcija
1		Vklop/izklop
		Nastavitev načina delovanja
		Način varčevanja
2		Meni
	Ok	Potrditev izbire
		Nastavitev časovnika
		Zvišanje temperature
		Znižanje temperature
3		Hitrost ventilatorja
		Navpično/vodoravno nihanje
		Superionizator
	Turbo	Način turbo
	Silent	Tihi način
	Sleep	Način spanje
		Ključavnica za otroke

Tab. 156 Tipke na daljinskem upravljalniku

Zaslon daljinskega upravljalnika

→ Sl. 4

Pol.	Simbol	Razlaga
1		Način delovanja: samodejno
		Način delovanja: hlajenje
		Način delovanja: ogrevanje
		Način delovanja: razvlaževanje
		Način delovanja: ventilator

1) Na voljo samo kot dodatna oprema z vmesnikom IP.

Pol.	Simbol	Razlaga
2		Nastavitev temperature
		Vklop časovnika
		Izklop časovnika
		Pošiljanje signala
		Ključavnica za otroke
		Raven napolnjenosti baterije
	°C / °F / %RH	Prikaz vrednosti: prikazuje nastavljeno temperaturo, % relativne vlažnosti zraka in časovnik.
		Tihi način
		Hitrost ventilatorja
		Samodejni način ventilatorja
		Turbo način delovanja ventilatorja
3		Način spanje
		Superionizator
		I clean 56° C
		Funkcija Sledi mi
		Vklop/izklop zaslona LED in zvočnega opozorila za alarm
		Nadzor porabe energije
		Način varčevanja
		Brezžično upravljanje
		Vetrovnica (funkcija usmerjanja zraka; ni na voljo za to enoto)

Tab. 157 Simboli na zaslonu daljinskega upravljalnika

3.4 Uporaba daljinskega upravljalnika

Doseg signala je 8 m. Predmeti, ki stojijo na poti, ali uporaba nekaterih fluorescenčnih luči v istem prostoru lahko vplivajo na prenos signala.

- ▶ Daljinski upravljalnik usmerite v okno za sprejem signala naprave in pritisnite želeno tipko.
  Naprava odda pisk, ko prejme signal.

OPOZORILO

Brezhibno delovanje daljinskega upravljalnika je lahko trajno oslabljeno.

- ▶ Daljinskega upravljalnika ne izpostavljajte neposredni sončni svetlobi.
- ▶ Daljinskega upravljalnika ne puščajte v bližini ogreval.
- ▶ Daljinski upravljalnik zaščitite pred vlago in udarci.

3.5 Nastavitev glavnega načina delovanja

Vklop/izklop naprave

- ▶ Pritisnite tipko ⏻ za vklop ali izklop enote:
  Enota se zažene v nastavljenem načinu delovanja ali se izklopi. Zaradi zaščite enote jo je mogoče ponovno vklopiti šele po določenem času.

Nastavitve je mogoče prilagajati tudi, ko je enota izklopljena. Enota shrani nastavitve in jih ohrani tudi v primeru izpada električne energije.

Po tem, ko je enota izklopljena, ostane v stanju pripravljenosti. Samodejni način varčevanja z energijo je v stanju pripravljenosti omogočen zaradi inteligentne tehnologije vklopa/izklopa (1 W standby).

Po ponovni vzpostavitvi električnega napajanja se enota samodejno ponovno zažene. To lahko povzroči neenotne odčitke na zaslonu, ki so samodejno odpravljeni med obratovanjem.

Samodejni način

V samodejnem načinu enota samodejno preklaplja med načinom ogrevanje in hlajenje, da ohranja želeno temperaturo.

- ▶ Večkrat pritisnite tipko ⇄, dokler se na zaslonu ne prikaže A.
- ▶ Izberite želeno temperaturo s tipkama ∧ in ∨.

Hitrosti ventilatorja ni mogoče prilagoditi v samodejnem načinu.

Način hlajenja

- ▶ Večkrat pritisnite tipko ⇄, dokler se na zaslonu ne prikaže ❄.
- ▶ Izberite želeno temperaturo s tipkama ∧ in ∨.
- ▶ Pritiskajte tipko , dokler ne nastavite želene hitrosti zraka.

Način ventilator

- ▶ Večkrat pritisnite tipko ⇄, dokler se na zaslonu ne prikaže .
- ▶ Pritiskajte tipko , dokler ne nastavite želene hitrosti ventilatorja.

V načinu Ventilator ni mogoče prilagajati ali prikazati temperature.

Način razvlaževanja

- ▶ Večkrat pritisnite tipko ⇄, dokler se na zaslonu ne pojavi .

Hitrosti ventilatorja ni mogoče prilagoditi ali prikazati v načinu razvlaževanje.

Način ogrevanja

- ▶ Večkrat pritisnite tipko ⇄, dokler se na zaslonu ne pojavi ☼.
- ▶ Nastavite želeno temperaturo s tipkama ∧ in ∨.
- ▶ Pritiskajte tipko , dokler ne nastavite želene hitrosti ventilatorja.

Če je zunanja temperatura zelo nizka, moč ogrevanja sistema klimatske naprave morda ne bo zadostovala. Priporočamo uporabo dodatnih virov toplote.

3.6 Pomnilnik položaja lamel

Ko se naprava po izpadu električne energije ponovno zažene, se lamele samodejno vrnejo v prej nastavljeni položaj.

Po prilagoditvi kot vodoravnih lamel ne sme biti premajhen, saj se lahko v nasprotnem primeru nabere kondenzat, ki kaplja v napravo.

3.7 Nastavitev časomera

Časomere za vklop in izklop lahko nastavite od 0 do 24 ur, prvih 10 ur v korakih po 30 minut, nato v korakih po 1 uro. Časomer se prekine z nastavitvijo 0 ur.

Nastavitev časomera za vklop

- ▶ Tipko 🕒 pritiskajte tako dolgo, dokler se ne pojavi simbol ON.
- ▶ Pritisnite tipko ∧ ali ∨, da nastavite želeni čas.
  Nastavitev se po kratkem času prevzame.

Nastavitev časomera za izklop

- ▶ Tipko 🕒 pritiskajte tako dolgo, dokler se ne pojavi simbol OFF.
- ▶ Pritisnite tipko ∧ ali ∨, da nastavite želeni čas.
  Nastavitev se po kratkem času prevzame.

Prekinitev časomera

- ▶ S tipko izberite ustrezen časomer.
- ▶ Nastavite 0.0 ur.
  Časomer se po kratkem času prekine.

Kombiniranje časomerov

Oba časomera lahko nastavite hkrati. Vsak časomer je mogoče programirati tako, da se aktivira pred drugim.

- ▶ Nastavite časomer za vklop in izklop.
  Nastavitve se samodejno kombinirajo.

Trenutni čas	13:00 ura
Nastavitev časomera za vklop	4,0 ure
Nastavitev časomera za izklop	8,5 ure
Čas vklopa	17:00 ura
Čas izklopa	21:30 ura

Tab. 158 Primer

Časomerov za vklop in izklop ni mogoče programirati za delovanje naprave pri različnih temperaturah ali drugih nastavitvah.

3.8 Dodatne funkcije

3.8.1 Nastavitev funkcije nihanja

OPOZORILO

Če žaluzija v načinu hlajenje dlje časa ostane na najnižjem položaju, se lahko nabere kondenzat. Ročno prilagajanje lopute lahko povzroči okvaro.

- ▶ Žaluzijo premikajte samo z daljinskim upravljalnikom.

Funkcijo nihanja je mogoče vklopiti v navpični ali vodoravni smeri.

Samodejni način navpičnega nihanja (gor/dol)

- ▶ Pritisnite tipko .
  Na daljinskem upravljalniku je prikazan simbol .

Za preklic samodejnega navpičnega nihanja:

- ▶ Ponovno pritisnite tipko .

3.8.2 Nastavljanje funkcije usmerjanja zraka

- ▶ Pritiskajte tipko **Vetrovnica**, dokler ni izbrana želena lamela.
  Nastavitev se spremeni v naslednjem vrstnem redu:

Simbol	Zaporedje
	-1
	-2
	-3
	-4
	-0

Tab. 159

-0 označuje, da so bile izbrane vse 4 lamele.

3.8.3 Spreminjanje zaslona in zvočnega opozorila za alarm (Mute Mode)

Za vklop ali izklop zaslona na notranji enoti in zvočnega opozorila za alarm:

- ▶ Večkrat pritisnite tipko ali tipki ∧, ∨, dokler se ne prikaže simbol .
- ▶ Potrdite izbiro s tipko **Ok**.

Za prikaz trenutne temperatura prostora:

- ▶ Pritisnite tipko **Silent** in jo držite 5 sekund.

Za prikaz nastavljene temperature:

- ▶ Pritisnite tipko **Silent** in jo držite nadaljnjih 5 sekund.

3.8.4 Funkcija varčevanja z energijo

Na napravi je mogoče izbrati naslednjo funkcijo varčevanja z energijo:

Varčevanje

Enota samodejno zmanjša porabo energije, pri tem pa ohranja želeno temperaturo prostora.

- ▶ Pritisnite tipko , da vklopite to funkcijo.
  Na daljinskem upravljalniku je prikazan simbol .

Funkcijo varčevanja z energijo **Varčevanje** je mogoče izbrati samo v načinu hlajenja.

S pritiskom gumba se zaustavi način **Varčevanje**.

3.8.5 Silent Mode

Ta funkcija zmanjša hrup, ki ga med delovanjem oddajata notranja in zunanja enota. To je predvsem koristno ponoči za miren spanec sosedov.

- ▶ Pritisnite tipko **Silent**, da vključite to funkcijo.
  Na daljinskem upravljalniku je prikazan simbol .

Izhod iz funkcije:

- ▶ Ponovno pritisnite tipko **Silent**.
  Simbol na daljinskem upravljalniku izgine.

Hitrost ventilatorja notranje enote bo zmanjšana na najmanjšo vrednost. Če nastavite večjo hitrost ventilatorja notranje enote, se bo funkcija tihega načina delovanja izklopila.

Če je enota v tihem načinu delovanja, morda ne bo mogoče doseči potrebne moči hlajenja/ogrevanja, saj kompresor v zunanji enoti deluje z nizko vrtilno frekvenco.

3.8.6 Turbo hlajenje/turbo ogrevanje

Ko je vklopljeno turbo hlajenje/turbo ogrevanje, notranja enota deluje z največjo močjo 30 minut, da hitro ogreje ali ohladi prostor.

- ▶ Turbo hlajenje: vklopite način hlajenje in pritisnite tipko **Turbo**.
- ▶ Turbo ogrevanje: vklopite način ogrevanje in pritisnite tipko **Turbo**.
  Na daljinskem upravljalniku je prikazan simbol .

Izhod iz funkcije:

- ▶ Ponovno pritisnite tipko **Turbo**.
  Simbol na daljinskem upravljalniku izgine.

Ta funkcija je na voljo samo v načinu hlajenje in ogrevanje.

I clean 56° C

Enota ima funkcijo samočiščenja prenosnika toplote v notranji enoti. Funkcija samočiščenja odstrani prah, plesen in mast, ki lahko povzročajo neprijetne vonjave. Prenosnik toplote samodejno zamrzne in se hitro odtali, nato pa se osuši z vročim zrakom, s tem pa odpravi nečistoče.

- ▶ Večkrat pritisnite tipko ali tipki ∧, ∨, dokler se ne prikaže simbol .
- ▶ Potrdite izbiro s tipko **Ok**.

Na zaslonu notranje enote se pojavi **CL**, če je v teku postopek samočiščenja. Postopek samočiščenja se samodejno konča po 20 do 45 minutah.

3.8.7 Wind avoid me (funkcija posrednega toka zraka)

Ta funkcija preprečuje neposredno pihanje zraka na telo.

- ▶ Večkrat pritisnite tipko ☰ ali tipki ∧, ∨, dokler se ne prikaže simbol.
- ▶ Potrdite izbiro s tipko **Ok**.

Funkcija je na voljo samo v načinu hlajenje, razvlaževanje in ventilator.

3.8.8 Funkcija ključavnica za otroke

Tipke na daljinskem upravljalniku je mogoče zakleniti s funkcijo ključavnica za otroke.

Za vklop te funkcije:

- ▶ Istočasno pritisnite tipki **Turbo** in **Sleep** in ju držite 5 sekund. Na daljinskem upravljalniku se prikaže simbol .

Za izklop te funkcije:

- ▶ Istočasno pritisnite tipki **Turbo** in **Sleep** in ju držite 3 sekunde. Simbol na daljinskem upravljalniku izgine.

3.8.9 Superionizator (funkcija svež zrak)

Če je izbrana ta funkcija, se vklopi napajanje komponente notranje enote, ioni pa se sprostijo v prostor in očistijo nečistoče v zraku, kot npr. plesen, viruse in alergene, s tem pa se izboljša kakovost zraka v zaprtem prostoru.

- ▶ Pritisnite tipko , da vklopite to funkcijo. Na daljinskem upravljalniku je prikazan simbol .

Izhod iz funkcije:

- ▶ Ponovno pritisnite tipko .

3.8.10 Nadzor porabe energije

Na voljo so naslednje možnosti[1] nadzora porabe energije. Izberete lahko dve možnosti nadzora porabe energije za zmanjšanje porabe energije:

- **Nadzor porabe energije** (100 %): normalno obratovanje (izhod iz funkcije nadzora porabe energije)
- **Nadzor porabe energije** (75 %): zmanjšanje porabe električne energije za 25 %
- **Nadzor porabe energije** (50 %): zmanjšanje porabe električne energije za 50 %

Za izbiro želene možnosti nadzora porabe energije:

- ▶ Večkrat pritisnite tipko ☰ ali tipki ∧, ∨, dokler se ne prikaže.
- ▶ Potrdite vrednost s tipko **Ok**.
- ▶ Pritisnite ∧ in tipki ∨ in izberite želeno raven nadzora porabe energije (100 %, 75 %, 50 %).
- ▶ Potrdite vrednost s tipko **Ok**.

Funkcijo nadzora porabe energije **Power control** je mogoče izbrati samo v načinu hlajenje.

3.8.11 Razširjene funkcije obratovanja

- ▶ Pritisnite tipko **Set**.
- ▶ Funkcijo izberite s tipko **Set** ali tipkami ∧, ∨.
  - – = Funkcija mirovanja
  - – = Funkcija Sledi mi
  - – = Funkcija brezžičnega krmiljenja
- ▶ Izbiro potrdite s tipko **OK**.

Izhod iz funkcije:

- ▶ ponovite zgornje korake.

Funkcija Sledi mi (Follow Me)

Funkcija vklopi daljinski upravljalnik na trenutni lokaciji, da izmeri temperaturo v 3-minutnih presledkih. Notranja enota se zdaj krmili glede na te meritve.

- ▶ Večkrat pritisnite tipko ☰ ali tipki ∧ in ∨, dokler se ne prikaže ikona.
- ▶ Potrdite izbiro s tipko **Ok**.

Funkcija Sledi mi je na voljo samo v načinu hlajenje, ogrevanje in samodejno.

Način spanje

Namen te funkcije je varčevanje z energijo v obdobjih nedejavnosti. Po eni uri se naprava segreva ali hladi manj intenzivno. Za to se nastavljena temperatura spremeni za 1 °C. Po dveh urah se nastavljena temperatura spremeni še za 1 °C. Nato ohrani to novo temperaturo.

Za vklop te funkcije:

- ▶ Pritisnite tipko **Sleep**. Na daljinskem upravljalniku je prikazan simbol .

Za izklop te funkcije:

- ▶ Ponovno pritisnite tipko Sleep oziroma ta funkcija se izklopi po 8 urah delovanja v načinu spanje. Simbol na daljinskem upravljalniku izgine.

Ta funkcija ni na voljo v načinu razvlaževanje in načinu ventilator.

Funkcija brezžičnega upravljanja

Namen te funkcije je vzpostaviti povezavo preko omrežja WLAN. Če enota ne prikazuje funkcije:

- ▶ Večkrat pritisnite tipko ☰ ali tipki ∧ in ∨, dokler se ne prikaže.
- ▶ Potrdite izbiro s tipko **Ok**.

1) Funkcija nadzora porabe energije ni na voljo v večdelnem deljenem (multisplit) sistemu.

4 Vzdrževanje

PREVIDNO

Nevarnost zaradi električnega udara ali gibljivih delov

- ▶ Pred kakršnimi koli vzdrževalnimi deli odklopite električno napajanje.
- ▶ Postopke vzdrževanja, ki tukaj niso navedeni, sme izvajati le pooblaščeno specializirano podjetje.

4.1 Zamenjajte baterijo

Potrebujete 2 bateriji velikosti AAA. Uporaba polnilnih baterij ni priporočljiva.

- ▶ Odstranite pokrovček baterijskega predalčka (→ Sl. 5).
- ▶ Vstavite nove baterije in poskrbite za pravilno polarnost.
- ▶ Ponovno namestite pokrovček baterijskega predalčka.

4.2 Čiščenje naprave in daljinskega upravljalnika

OPOZORILO

Nevarnost škode na napravi zaradi nepravilnega čiščenja!

- ▶ Ne pršite in ne polivajte neposredno z vodo.
- ▶ Ne uporabljajte vroče vode, čistilnega praška ali močnih topil.

- ▶ Za čiščenje notranjo enoto in daljinski upravljalnik obrišite z mehko krpo.
- ▶ Zunanjo enoto sme čistiti le pooblaščeno specializirano podjetje.

4.3 Čiščenje filtra za zrak

OPOZORILO

Filter za zrak se lahko na neposredni sončni svetlobi deformira.

- ▶ Filtra za zrak ne izpostavljajte neposredni sončni svetlobi.

Filtre za zrak pregledujte vsaka 2 tedna in jih po potrebi očistite. Pred in po daljši ustavitvi obratovanja jih vedno očistite.

- ▶ Odprite rešetko za dovod zraka.
- ▶ Odstranite filter za zrak.
- ▶ Filter za zrak očistite s sesalnikom ali toplo vodo in blagim detergentom, ga izperite in posušite v senci.

Če ste filter očistili z vodo, mora biti zunanja stran rešetke za dovod zraka obrnjena navzdol in stran od curka vode, pri čiščenju s sesalnikom pa navzgor in proti sesalniku.

4.4 Daljše ustavitve obratovanja

Pred daljšimi ustavitvami obratovanja:

- ▶ Očistite filtre za zrak.
- ▶ Aktivirajte samočiščenje notranje enote s tipko **Clean**.
- ▶ Po samočiščenju vklopite delovanje ventilatorja, dokler se notranja enota ne posuši.
- ▶ Notranjo enoto izklopite in jo odklopite iz napajanja.
- ▶ Odstranite baterije iz daljinskega upravljalnika.
- ▶ Naprave zaščitite pred prahom.

5 Odpravljanje težav

5.1 Motnje s prikazom (Self diagnosis functionSelf diagnosis function)

Če se med obratovanjem pojavi motnja, LED-diode daljši čas utripajo ali zaslon prikaže kodo motnje (npr. EH 02).

Če motnja traja več kot 10 minut:

- ▶ Za kratek čas prekinite napajanje in ponovno vklopite notranjo enoto.

Če motnje ni mogoče odpraviti:

- ▶ Pokličite pooblaščeni servis ter sporočite kodo motnje in podatke o napravi.

5.2 Motnje brez prikaza

Če med delovanjem pride do motenj, ki jih ni mogoče odpraviti:

- ▶ Pokličite servisno službo in sporočite motnjo in podatke o napravi.

Motnja	Možni vzrok
Moč notranje enote je prešibka.	Temperatura je previsoko ali prenizko nastavljena.
	Filter za zrak je umazan in ga je treba očistiti.
	Neugoden vpliv okolja na notranjo enoto, npr. zaradi ovir pred zračnimi odprtinami naprav, zaradi odprtih vrat/oken v prostoru ali zaradi močnih virov toplote v prostoru.
	Tiho delovanje je aktivirano in preprečuje uporabo celotne moči.
Notranja enota se ne vklopi.	Notranja enota ima mehanizem za zaščito pred preobremenitvijo. Pred ponovnim zagonom notranje enote lahko minejo 3 minute.
	Baterije daljinskega upravljalnika so prazne.
	Časomer je vklopljen.
Način obratovanja preklopi iz hlajenja ali ogrevanja v delovanje ventilatorja.	Notranja enota spremeni način obratovanja, da prepreči nastajanje zmrzali.
	Nastavljena temperatura je začasno dosežena.
Notranja enota ustvarja belo meglico.	V vlažnih regijah lahko velika temperaturna razlika med zrakom v prostoru in klimatiziranim zrakom povzroči belo meglico.
Notranja in zunanja enota ustvarjata belo meglico.	Če ogrevanje teče takoj po samodejnem odtaljevanju, lahko zaradi povečane vlažnosti zraka nastane bela meglica.
Notranja in zunanja enota ustvarjata hrup.	Ko rešetka toka zraka ponastavi svoj položaj, lahko v notranji enoti nastane sikajoč hrup.
	Tih sikajoč hrup med obratovanjem je normalno. Povzroča ga pretok hladilnega sredstva.
	Ko se kovinski in plastični deli naprave med ogrevanjem/hlajenjem raztezajo ali krčijo, lahko pride do škripanja.
	Zunanja enota med obratovanjem oddaja druge običajne zvoke.
Notranja ali zunanja enota oddaja prah.	Med daljšimi obdobji izklopa se v napravah lahko nabira prah, če niso pokrite.
Neprijeten vonj med obratovanjem.	Neprijetni vonji iz zraka lahko prodrejo v naprave in se razširijo.
	Filter za zrak je lahko plesniv in ga je treba očistiti.
Ventilator zunanje enote ne deluje neprekinjeno.	Ventilator je za optimalno obratovanje različno reguliran.
Obratovanje je neredno, nepredvidljivo ali pa se notranja enota ne odziva.	Interference mobilnih radijskih stolpov ali ojačevalnikov signala drugih proizvajalcev lahko vplivajo na notranjo enoto. ▶ Notranjo enoto za kratek čas odklopite iz napajanja in znova zaženite.
Zračna loputa ali lamela zračnega toka se ne premika pravilno.	Zračna loputa ali lamela zračnega toka je bila ročno prestavljena ali nepravilno montirana. ▶ Izklopite notranjo enoto in preverite, ali so komponente pravilno zaskočene. ▶ Vklopite notranjo enoto.

Tab. 160

6 Varovanje okolja in odstranjevanje

Varstvo okolja je temeljno načelo delovanja skupine Bosch.
Kakovost izdelkov, gospodarnost in varovanje okolja so za nas enakovredni cilji. Zakoni in predpisi za varovanje okolja so strogo upoštevani.
Za varovanje okolja ob upoštevanju gospodarskih vidikov uporabljamo najboljšo tehniko in materiale.

Embalaža

Pri embaliranju sodelujemo s podjetji za gospodarjenje z odpadki, ki zagotavljajo optimalno recikliranje.
Vsi uporabljeni embalažni materiali so ekološko sprejemljivi in jih je mogoče reciklirati.

Odslužena oprema

Odslužene naprave vsebujejo snovi, ki jih je mogoče reciklirati.
Sklope je mogoče enostavno ločiti. Umetne snovi so označene. Tako je možno posamezne sklope sortirati in jih oddati v reciklažo ali med odpadke.

Stare električne in elektronske naprave



Ta simbol pomeni, da proizvoda ni dovoljeno odstraniti skupaj z ostalimi odpadki, temveč ga je treba prepeljati v eno izmed zbirnih točk za nadaljnjo obdelavo, zbiranje, recikliranje in odstranjevanje.

Simbol velja za države z direktivami glede elektronskih odpadkov, kot je "Direktiva EU 2012/19/ES o izrabljenih električnih in elektronskih napravah". Te določbe določajo regulativni okvir direktive, ki velja za vračilo in recikliranje izrabljenih elektronskih naprav v posamezni državi.

Elektronske naprave, ki lahko vsebujejo nevarne snovi, se morajo odgovorno reciklirati, da se zmanjša morebitna škodljivost za okolje in zdravje ljudi. Na tak način recikliranje elektronskih odpadkov prispeva k ohranjanju naravnih virov.

Za več informacije glede okoljsko varnega odstranjevanja izrabljenih električnih in elektronskih naprav se obrnite na lokalni urad, lokalno službo za odvoz odpadkov ali distributerja, pri katerem ste proizvod kupili.

Več informacij najdete tukaj:
www.bosch-homecomfortgroup.com/en/company/legal-topics/weee/

Baterij

Baterij ni dovoljeno metati med gospodinjske odpadke. Izrabljene baterije je treba odstraniti v skladu z lokalnim sistemom zbiranja odpadkov.

Hladilo R32



Naprava vsebuje fluorirani plin R32 (potencial globalnega segrevanja 675[1)]) z blago gorljivostjo in nizko stopnjo strupenosti (A2L ali A2).

Vsebovana količina je navedena na nalepki opreme z imenom zunanje enote.

Hladilo je nevarno za okolje, zato ga je treba zbirati in odstranjevati ločeno.

1) Skladno s Prilogo VI Uredbe (EU) št. 573/2024 Evropskega parlamenta in Sveta z dne 7. februarja 2024.

7 Opozorilo glede varstva podatkov



Mi, **Robert Bosch d.o.o., Oddelek Toplotne Tehnike, Kidričeva cesta 81, 4220 Škofja Loka, Slovenija** Informacije o izdelkih in namestitvi, tehnične podatke in podatke o povezavi, komunikacijske podatke, podatke o registraciji izdelkov in podatke o zgodovini strank obdelujemo za zagotavljanje funkcionalnosti izdelka (Člen 6, odstavek 1, odstavek 1, odstavek b GDPR), za izpolnjevanje naše obveznosti spremljanja izdelkov in zaradi varnosti izdelkov (Člen 6, odstavek 1, 1. odstavek, točka f GDPR), za zaščito naših pravic v zvezi z garancijo in vprašanji registracije izdelkov (Člen 6, odstavek 1, 1. odstavek, točka f GDPR), za analizo prodaje naših izdelkov ter za zagotavljanje individualnih in z izdelki povezanih informacij in ponudb (Člen 6, odstavek 1, 1. odstavek, točka f GDPR). Za zagotavljanje storitev, kot so prodajne in trženjske storitve, upravljanje pogodb, obdelava plačil, programiranje, gostovanje podatkov in storitve telefonske linije za pomoč strankam, lahko najamemo zunanje ponudnike storitev in/ali povezana podjetja Bosch ter jim posredujemo podatke. V določenih primerih, vendar le, če je zagotovljeno ustrezno varstvo podatkov, se osebni podatki lahko prenesejo prejemnikom zunaj Evropskega gospodarskega prostora. Nadaljnje informacije bodo posredovane na zahtevo. Z našim pooblaščencem za varstvo podatkov se lahko obrnete na naslednjem naslovu: Data Protection Officer, Information Security and Data Protection (C/ISP), Robert Bosch GmbH, PO Box 30 02 20, 70442 Stuttgart, NEMČIJA.

Kadar koli imate pravico ugovarjati obdelavi vaših osebnih podatkov na podlagi člena 6 (1) (f) GDPR iz razlogov, ki izhajajo iz vaše posebne situacije, ali za namene neposrednega trženja. Za uveljavljanje svojih pravic nas kontaktirajte na **DPO@bosch.com.** Za več informacij sledite QR kodi.

Përmbajtja

1 Shpjegimi i simboleve dhe udhëzimet e sigurisë ... 182
1.1 Shpjegimi i simboleve ... 182
1.1.1 Informacion mbi sigurinë ... 182
1.2 Këshilla të përgjithshme sigurie ... 182
1.3 Shënimet në këtë manual ... 183

2 Të dhëna për produktin ... 184
2.1 Deklarata e konformitetit ... 184
2.2 Të dhënat teknike të telekomandës ... 184
2.3 Diapazoni i temperaturave ... 184
2.4 Kombinim binjak ... 184
2.5 Përdorimi me kondicioner Multi-Split ... 184

3 Përdorimi ... 184
3.1 Përmbledhje e njësisë ... 184
3.2 Ekrani i njësisë së brendshme ... 184
3.3 Përmbledhje e telekomandës ... 184
3.4 Përdorimi i telekomandës ... 185
3.5 Caktimi i modalitetit kryesor ... 185
3.6 Memoria e pozicionit të pendës ... 185
3.7 Konfigurimi i kohëmatësit ... 185
3.8 Funksione të tjera ... 186
3.8.1 Caktimi i funksionit të lëkundjes ... 186
3.8.2 Vendosja e funksionit të udhëzuesit të ajrit ... 186
3.8.3 Ndryshimi i ekranit dhe sinjalizuesi i alarmit (Mute Mode) ... 186
3.8.4 Funksioni i kursimit të energjisë ... 186
3.8.5 Silent Mode ... 186
3.8.6 Turbo cool/Turbo heat ... 186
3.8.7 Wind avoid me (funksioni i rrjedhës indirekte të ajrit) ... 187
3.8.8 Funksioni i siguresë së fëmijëve ... 187
3.8.9 Superjonizuesi (Funksioni i ajrit të jashtëm) ... 187
3.8.10 Power control ... 187
3.8.11 Funksionet e avancuara të punës ... 187

4 Mirëmbajtja ... 188
4.1 Ndërrimi i baterive ... 188
4.2 Pastrimi i pajisjes dhe i telekomandës ... 188
4.3 Pastrimi i filtrave të ajrit ... 188
4.4 Lënia pa punë për kohë më të gjatë ... 188

5 Diagnostikimi ... 188
5.1 Gabimet me tregues (Self diagnosis functionSelf diagnosis function) ... 188
5.2 Gabime pa tregues ... 188

6 Mbrojtja e ambientit dhe hedhja ... 190

1 Shpjegimi i simboleve dhe udhëzimet e sigurisë

1.1 Shpjegimi i simboleve

Paralajmërime

Tek këshillat paralajmëruese, fjalët sinjalizuese karakterizojnë llojin dhe ashpërsinë e pasojave, nëse nuk respektohen masat për parandalimin e rreziqeve.

Fjalët sinjalizuese të mëposhtme janë të përcaktuara dhe mund të jenë të përdorura në këtë dokument:

RREZIK

RREZIK do të thotë që do të ndodhin dëmtime të rënda deri në rrezik për jetën e personave.

PARALAJMËRIM

PARALAJMËRIM do të thotë që mund të ndodhin dëmtime të rënda deri në rrezik për jetën e personave.

KUJDES

KUJDES do të thotë që mund të ndodhin dëmtime të lehta deri në të mesme tek personat.

KËSHILLË

VËMENDJE do të thotë që mund të ndodhin dëmtime materiale.

Informacione të rëndësishme

Informacionet e rëndësishme pa rreziqe për njerëzit ose sendet shënohen me simbolin informues Info.

1.1.1 Informacion mbi sigurinë

Simboli	Kuptimi
	Paralajmërim në lidhje me substancat e ndezshme: freoni R32 i përdorur në këtë produkt është një gaz me ndezshmëri të lehtë dhe toksicitet të ulët (A2L).
	Vishni doreza mbrojtëse gjatë punës së instalimit dhe mirëmbajtjes.
	Mirëmbajtja nga një person i kualifikuar duhet të kryhet duke ndjekur udhëzimet e manualit të shërbimit.
	Për funksionimin, ndiqni udhëzimet e manualit të përdorimit.

tab. 161

1.2 Këshilla të përgjithshme sigurie

⚠ Udhëzime për grupin e synuar

Ky manual synohet për përdoruesit e sistemit të kondicionerit. Duhet të respektohen udhëzimet në të gjitha manualet në lidhje me impiantin. Në rast mosrespektimi mund të rezultojnë dëme materiale dhe lëndime në persona deri në rrezikim për jetën.

- ▶ Lexojini dhe ruajini manualet e përdorimit për të gjithë komponentët e sistemit përpara përdorimit.

- Respektoni këshillat e mëposhtme të sigurisë dhe të mirëmbajtjes.

⚠ Përdorimi në përputhje me qëllimin e duhur

Njësia e brendshme synohet për instalim brenda ndërtesës me lidhje drejt një njësie të jashtme dhe komponentëve të tjerë të sistemit, p.sh. rregullatorë.

Njësia e jashtme synohet për instalim jashtë ndërtesës me lidhje drejt një a më shumë njësive të brendshme dhe komponentëve të tjerë të sistemit, p.sh. rregullatorë.

Kondicioneri synohet vetëm për përdorim komercial/privat, ku devijimet e temperaturës nga vlerat e përcaktuara nuk shkaktojnë dëme për gjallesat apo materialet. Kondicioneri nuk është i përshtatshëm për rregullimin dhe ruajtjen precize të lagështirës së dëshiruar absolute.

Çdo përdorim tjetër konsiderohet në kundërshtim me përdorimin e parashikuar. Përdorimi i papërshtatshëm dhe dëmet si pasojë e këtij përjashtohen nga detyrimet tona.

Për instalimin në vende të posaçme (garazhe nëntokësore, salla tenike, ballkone apo në ambiente gjysmë të hapura):

- Fillimisht kini parasysh kërkesat për vendin e instalimit të përcaktuara në dokumentacionin teknik.

⚠ Rreziqet e përgjithshme nga freoni

- Kjo pajisje është e mbushur me freon. Gazi i freonit mund të shkaktojë gaze toksike kur bie në kontakt me zjarrin.
- Kontrolloni rregullisht sistemin nga një specialist i lecensuar dhe lëreni të presë.
- Nëse ka dyshim për rrjedhje freoni, ajroseni mirë ambientin dhe njoftoni specialistin e miratuar.

⚠ Restaurimi dhe riparimet

Modifikimet e papërshtatshme të sistemit të kondicionerit mund të shkaktojnë lëndime dhe/ose dëmtime të pronës.

- Kryeni punime vetëm nga një kompani të licencuar.
- Mos u bëni modifikime njësisë së jashtme, të brendshme apo pjesëve të tjera të sistemit të kondicionerit.
- Hiqeni kondicionerin nga korrenti përpara të gjitha punëve të mirëmbajtjes.

⚠ Këshilla për administrimin e sistemit

Përdorimi i gabuar i kondicionerit mund t'ju cenojë shëndetin.

- Mos e ekspozoni trupin drejtpërdrejt në rrymën e ajrit për periudha të gjata kohe.
- Për foshnjat, fëmijët, të moshuarit, personat në shtrat apo invalidë, sigurohuni që temperatura e ambientit të jetë e përshtatshme për ata që ndodhen në ambient.
- Mos fusni kurrë sende në pajisje, mund të lëndoheni.

Keqpërdorimi i pajisjes mund të sjellë rënie të rendimentit, si dhe dëmtim të pajisjes dhe lëndim.

- Mos i bllokoni hyrjet dhe daljet e ajrit të pajisjeve.
- Mbyllini dyert dhe dritaret gjatë funksionimit.
- Mbrojeni njësinë e brendshme nga hyrja e ujit.
- Kontrollojeni rregullisht skeletin e montimit të njësisë së jashtme për konsumim dhe fiksimin e duhur.
- Mos ushtroni peshë mbi njësinë e jashtme, p.sh. me objekte apo persona.
- Mbajini në minimum pluhurin, avujt dhe lagështinë në ambientin e instalimit të njësisë së brendshme.
- Mos përdorni gaze që digjen lehtësisht pranë pajisjeve, si p.sh. nga kënaçet spërkatëse.
- Nëse diçka nuk ju duket në rregull me kondicionerin (p.sh. erë e djegur, kabllo me defekt), ndalojeni funksionimin dhe hiqeni menjëherë nga korrenti.

⚠ Siguria e pajisjeve elektrike për përdorimin në shtëpi dhe për qëllime të ngjashme

Për mënjanimin e rreziqeve nga pajisjet elektrike vlejnë në përputhje me EN 60335-1 standardet e mëposhtme:

„Kjo pajisje mund të përdoret nga fëmijë mbi 8 vjeç ose nga persona me aftësi të kufizuara fizike, ndijore ose mendore, ose me mungesë përvoje dhe dijesh nëse ata mbahen nën vëzhgim ose udhëzohen në lidhje me përdorimin e sigurt të pajisjes dhe kuptojnë rreziqet që lindin nga përdorimi i saj. Fëmijët nuk lejohen të luajnë me pajisjen. Pastrimi dhe mirëmbajta nga ana e përdoruesit nuk lejohet të kryhet nga fëmijët pa qenë nën vëzhgim.“

„Nëse dëmtohet linja e lidhjes në rrjet, ajo duhet zëvendësuar nga prodhuesi ose shërbimi i tij i klientit ose një person me kualifikim të ngjashëm, për të mënjanuar rreziqet.“

1.3 Shënimet në këtë manual

Figurat mund të gjenden të përmbledhura në fund të këtij manuali. Teksti përmban referenca për tek ilustrimet.

Produktet mund të ndryshojnë në varësi të modelit të shfaqur në këtë manual.

2 Të dhëna për produktin

2.1 Deklarata e konformitetit

Ndërtimi dhe funksionimi i këtij produkti është në përputhje me direktivat evropiane dhe kriteret plotësuese këmbëtare.

CE Me markimin CE shpjegohet konformiteti i produktit me të gjitha rregullat e zbatueshme ligjore të BE-së, të cilat parashikojnë vendosjen e këtij markimi.

Teksti i plotë i deklaratës së konformitetit është i disponueshëm në internet: www.bosch-homecomfort.gr.

2.2 Të dhënat teknike të telekomandës

Ushqimi elektrik	2 bateri AAA
Rrezja e sinjalit	8 m
Temperatura e lejuar e mjedisit	16… 30 °C

tab. 162 Të dhënat teknike të telekomandës

2.3 Diapazoni i temperaturave

	Temperatura e ambientit	Temperatura e jashtme
Ftohja	16 … 32 °C	−15… 50 °C
Ngrohja	0 … 30 °C	−15… 24 °C
Heqja e lagështisë	10… 32 °C	

tab. 163

Pajisja e integruar mbrojtëse mund ta bllokojë funksionimin e pajisjes në temperatura jashtë diapazonit të mësipërm.

Nëse lagështia është më shumë se 80 %, mund të krijohet kondensim në daljen e ajrit
. Për ta shmangur këtë, hapni fletët vertikale të ajrimit sa më shumë të jetë e mundur (vertikal me dyshemenë) dhe rregulloni një rendiment të lartë të ventilatorit.

2.4 Kombinim binjak

Këto pajisje mund të instalohen si një kombinim i ashtuquajtur binjak. Në këtë rast, funksionet e mëposhtme janë joaktive:

- Funksionet e kursimit të energjisë **ECO** dhe **GEAR**
- Vetëpastrimi (I clean 56° C)
- Funksioni i rrjedhës indirekte të ajrit (Wind avoid me)

2.5 Përdorimi me kondicioner Multi-Split

Njësia e brendshme mund të përdoret në një sistem me kondicioner Multi-Split. Në këtë rast, funksionet e mëposhtme janë joaktive:

- Funksionet e kursimit të energjisë **Save+** dhe **Power control**
- Vetëpastrimi (I clean 56° C)
- Reduktimi i zhurmës (Silent Mode)
- Puna manuale
- Zbulimi i rrjedhjes së freonit
- Modaliteti automatik i kursimit të energjisë kur është në gjendje pasive (1 W standby)

3 Përdorimi

3.1 Përmbledhje e njësisë

Përmbledhje e njësisë së brendshme (CL5001iU 4CC …)

Legjenda e Fig. 1:

[1] Pompë kondensati (për shkarkimin e kondensatit nga njësia e brendshme)
[2] Zorrë kondensati
[3] Ekrani
[4] Hyrja e ajrit të kthimit
[5] Hyrja e ajrit
[6] Dalja e ajrit

3.2 Ekrani i njësisë së brendshme

CL5000iL 4C …

Legjenda e simboleve 2:

[1] Treguesi i alarmit
[2] Lidhja WLAN[1] aktive
[3] Treguesi i parangrohjes dhe shkrirjes
[4] Treguesi i statusit
[5] Treguesi i kohëmatësit
[6] Ekrani LED
[7] Kaldajë elektrike e montuar në mur

3.3 Përmbledhje e telekomandës

Tastet e telekomandës

→ Fig. 3

Poz.	Tasti	Funksioni
1		Ndizni/fikni
		Caktoni modalitetin e punës
		Modaliteti i ruajtjes
2		Menyja
	Ok	Konfirmo zgjedhjen
		Caktimi i kohëmatësit
		Rrit temperaturën
		Ul temperaturën
3		Shpejtësia e ventilatorit
		Lëkundje vertikale/horizontale
		Superjonizues
	Turbo	Modaliteti Turbo
	Silent	Modaliteti i heshtur
	Fjetje	Modaliteti i fjetjes
		Siguresa e fëmijëve

tab. 164 Tastet e telekomandës

Ekrani i telekomandës

→ Fig. 4

Poz.	Simboli	Shpjegimi
1		Modaliteti: modaliteti automatik
		Modaliteti: modaliteti i ftohjes
		Modaliteti: modaliteti i ngrohjes
		Modaliteti: modaliteti i tharjes
		Modaliteti: modaliteti i ventilatorit

1) E disponueshme vetëm si aksesor me një portëkalim IP.

Poz.	Simboli	Shpjegimi
2		Temperatura e synuar
		Kohëmatësi AKTIV
		Kohëmatësi JOAKTIV
		Dërgimi i sinjalit
		Siguresa e fëmijëve
		Niveli i baterisë
	°C / °F / %RH	Shfaqja e vlerës: tregon temperaturën e synuar, % të lagështisë relative dhe kohëmatësin.
		Modaliteti i heshtur
		Shpejtësia e ventilatorit
		Modaliteti automatik i ventilatorit
		Modaliteti turbo i ventilatorit
3		Modaliteti i fjetjes
		Superjonizues
		I clean 56° C
		Follow me
		Ekrani LED dhe alarmi aktiv/joaktiv
		Power control
		Modaliteti i ruajtjes
		Ekrani i funksionit të komandimit me valë
		Penda (funksion udhëzues ajri; nuk ofrohet për këtë njësi)

tab. 165 Simbolet në ekranin e telekomandës

3.4 Përdorimi i telekomandës

Rrezja e sinjalit është 8 m. Objektet që ndodhen midis apo që përdorin llamba të caktuara fluoreshente në të njëjtën hapësirë mund të ndikojnë në transmetimin e sinjalit.

- ▶ Drejtojeni telekomandën në dritaren marrëse të sinjalit të pajisjes dhe shtypni tastin e dëshiruar.
  Pajisja bën një bip kur merr një sinjal.

KËSHILLË

Funksionimi i duhur i telekomandës mund të pamundësohet përfundimisht.

- ▶ Mos e ekspozoni telekomandën në dritën e drejtpërdrejtë të diellit.
- ▶ Mos e lini telekomandën pranë një ngrohësi.
- ▶ Mbrojeni telekomandën nga lagështia dhe goditjet.

3.5 Caktimi i modalitetit kryesor

Ndizni/fikni njësinë

- ▶ Shtypni tastin ⏻ për të ndezur ose fikur njësinë:
  Njësia fillon në modalitetin e caktuar ose fiket. Për të mbrojtur pajisjen, ajo mund të ndizet sërish vetëm pasi të ketë kaluar njëfarë kohe.

Cilësimet mund të bëhen edhe kur njësia është e fikur. Njësia ruan cilësimet dhe gjithashtu i ruan ato në rast të ndërprerjes së korrentit.

Pasi të jetë fikur, njësia mbetet në modalitetin pasiv. Një modalitet automatik i kursimit të energjisë aktivizohet në modalitetin pasiv për shkak të teknologjisë inteligjente të ndezjes/fikjes (1 W standby).

Pas një ndërprerjeje të energjisë, njësia riniset automatikisht. Kjo mund të çojë në leximе kontradiktore në ekrane të cilat zgjidhen automatikisht gjatë funksionimit.

Modaliteti automatik

Në modalitetin automatik, njësia kalon automatikisht ndërmjet modalitetit të ngrohjes dhe të ftohjes për të ruajtur temperaturën e dëshiruar.

- ▶ Shtypni disa herë tastin ⇄ derisa të shfaqet në ekran A.
- ▶ Zgjidhni temperaturën e kërkuar me tastet ∧ dhe ∨.

Shpejtësia e ventilatorit nuk mund të rregullohet në modalitetin automatik.

Modaliteti i ftohjes

- ▶ Shtypni disa herë tastin ⇄ derisa të shfaqet në ekran ❄.
- ▶ Zgjidhni temperaturën e kërkuar me tastet ∧ dhe ∨.
- ▶ Shtypni tastin derisa të arrihet shpejtësia e kërkuar e ajrit.

Modaliteti i ventilatorit

- ▶ Shtypni disa herë tastin ⇄ derisa të shfaqet në ekran .
- ▶ Shtypni tastin derisa të arrihet shpejtësia e kërkuar e ventilatorit.

Temperatura nuk mund të rregullohet ose shfaqet në modalitetin e ventilatorit.

Modaliteti i tharjes

- ▶ Shtypni disa herë tastin ⇄ derisa të shfaqet në ekran .

Shpejtësia e ventilatorit nuk mund të rregullohet apo shfaqet në modalitetin e tharjes.

Modaliteti i ngrohjes

- ▶ Shtypni disa herë tastin ⇄ derisa të shfaqet në ekran ☼.
- ▶ Caktoni temperaturën e kërkuar me tastet ∧ dhe ∨.
- ▶ Shtypni tastin derisa të arrihet shpejtësia e kërkuar e ventilatorit.

Nëse temperatura e jashtme është shumë e ulët, kapaciteti i ngrohjes së sistemit të kondicionerit mund të mos jetë i mjaftueshëm. Ju rekomandojmë lidhjen e burimeve shtesë të ngrohjes.

3.6 Memoria e pozicionit të pendës

Kur pajisja riniset pas një ndërprerjeje të energjisë, pendët kthehen automatikisht në pozicionin që ishte vendosur më parë.

Pas rregullimit, këndi i pendëve horizontale nuk duhet të jetë shumë i vogël, përndryshe mund të formohet kondensat dhe të pikojë në pajisje.

3.7 Konfigurimi i kohëmatësit

Kohëmatësit e ndezjes dhe të fikjes mund të caktohen nga 0 në 24 orë, për 10 orët e para me rritje 30-minutëshe, pastaj me rritje 1-orëshe. Caktimi në 0 orë e ndalon kohëmatësin.

Caktimi i kohëmatësit të ndezjes

- ▶ Shtypni butonin ◷ derisa të shfaqet simboli ◷ON.
- ▶ Shtypni butonin ∧ ose ∨ për të caktuar kohën e dëshiruar.
  Konfigurimi zbatohet pas një kohe të shkurtër.

Caktimi i kohëmatësit të fikjes

- ▶ Shtypni butonin ◷ derisa të shfaqet simboli ◷OFF.
- ▶ Shtypni butonin ∧ ose ∨ për të caktuar kohën e dëshiruar.
  Konfigurimi zbatohet pas një kohe të shkurtër.

Anulimi i kohëmatësit

- ▶ Përdorni butonin ◷ për të zgjedhur kohëmatësin e duhur.
- ▶ Caktoni 0.0 orë.
  Kohëmatësi ndalon pas një kohe të shkurtër.

Kombinimi i kohëmatësve

Dy kohëmatës mund të caktohen në të njëjtën kohë. Secili kohëmatës mund të programohet për t'u aktivizuar përpara tjetrit.

- ▶ Caktoni kohëmatësin e ndezjes dhe të fikjes.
  Cilësimet kombinohen automatikisht.

Ora aktuale	Ora 13:00
Caktimi i kohëmatësit të ndezjes	4,0 h
Caktimi i kohëmatësit të fikjes	8,5 h
Koha e ndezjes	Ora 17:00
Koha e fikjes	Ora 21:30

tab. 166 Shembull

Kohëmatësi i ndezjes dhe i fikjes nuk mund të programohet për vënien në punë të pajisjes në temperatura të ndryshme apo cilësime të tjera.

3.8 Funksione të tjera

3.8.1 Caktimi i funksionit të lëkundjes

KËSHILLË

Nëse penda qëndron në pozicionin më të ulët gjatë modalitetit të ftohjes për një periudhë të gjatë, mund të formohet kondensat. Rregullimi i pendës me dorë mund të shkaktojë avari.

- ▶ Përdorni vetëm telekomandën për të rregulluar pendën.

Funksioni i lëkundjes mund të aktivizohet në pozicionin vertikal ose horizontal.

Modaliteti automatik i lëkundjes vertikale (lart/poshtë)

- ▶ Shtypni tastin .
  Telekomanda shfaq simbolin .

Për të anuluar modalitetin automatik të lëkundjes vertikale:

- ▶ Shtypni sërish tastin .

3.8.2 Vendosja e funksionit të udhëzuesit të ajrit

- ▶ Shtypni tastin **Vane** derisa të zgjidhet penda e dëshiruar.
  Cilësimi ndryshon me radhën e mëposhtme:

Simboli	Sekuenca
	-1
	-2
	-3
	-4
	-0

tab. 167

-0 tregon që të 4 pendët janë zgjedhur.

3.8.3 Ndryshimi i ekranit dhe sinjalizuesi i alarmit (Mute Mode)

Për të ndezur ose fikur ekranin në njësinë e brendshme dhe sinjalizuesin e alarmit:

- ▶ Shtypni disa herë tastin ≡ ose tastet ∧, ∨ derisa të shfaqet ikona .
- ▶ Konfirmoni zgjedhjen me tastin **Ok**.

Për të shfaqur temperaturën aktuale të ambientit:

- ▶ Shtypni butonin **Silent** dhe mbajeni për 5 sekonda.

Për të shfaqur temperaturën e synuar:

- ▶ Shtypni e mbani butonin **Silent** për 5 sekonda të tjera.

3.8.4 Funksioni i kursimit të energjisë

Funksioni i mëposhtëm i kursimit të energjisë mund të zgjidhet në pajisje:

Save

Njësia redukton automatikisht konsumin e energjisë, duke ruajtur temperaturën e dëshiruar të dhomës.

- ▶ Shtypni tastin për ta aktivizuar këtë veçori.
  Telekomanda shfaq simbolin .

Funksioni **Save** mund të zgjidhet vetëm në modalitetet e ftohjes.

Shtypja e tastit do të ndalojë funksioninimin e **Save**.

3.8.5 Silent Mode

Ky funksion redukton zhurmat e lëshuara nga njësia e brendshme dhe e jashtme kur është në punë. Kjo është veçanërisht e dobishme gjatë natës, nëse duhet të tregoni konsideratë për fqinjët tuaj.

- ▶ Shtypni butonin **Silent** për të aktivizuar këtë funksion.
  Telekomanda shfaq simbolin .

Dalja nga funksioni:

- ▶ Shtypni përsëri tastin **Silent**.
  Simboli në telekomandë zhduket.

Shpejtësia e ventilatorit të njësisë së brendshme do të reduktohet në nivelin minimal. Nëse vendosni një shpejtësi më të lartë të ventilatorit për njësinë e brendshme, funksioni i modalitetit të heshtur do të çaktivizohet.

Kur njësia është në modalitetin e heshtur, mund të mos jetë e mundur të arrihet kapaciteti i kërkuar i ftohjes/ngrohjes sepse kompresori në njësinë e jashtme funksionon me frekuencë të ulët.

3.8.6 Turbo cool/Turbo heat

Kur Turbo cool/Turbo ngrohje është aktiv, njësia e brendshme funksionon me fuqinë maksimale për 30 min për të ngrohur ose ftohur dhomën shpejt.

- ▶ Turbo cool: aktivizoni modalitetin e ftohjes dhe shtypni tastin **Turbo**.
- ▶ Turbo heat: aktivizoni modalitetin e ngrohjes dhe shtypni tastin **Turbo**.
  Telekomanda shfaq simbolin .

Dalja nga funksioni:

- ▶ Shtypni përsëri tastin **Turbo**.
  Simboli në telekomandë zhduket.

Ky funksion disponohet vetëm në modalitetet e ftohjes dhe të ngrohjes.

I clean 56° C

Njësia ka një funksion vetëpastrimi për shkëmbyesin e nxehtësisë të ambientit të brendshëm. Funksioni i vetëpastrimit heq pluhurin, mykun dhe yndyrën që mund të shkaktojnë erëra të pakëndshme. Funksionon duke e ngrirë automatikisht, duke shkrirë shpejt ngricën dhe më pas duke përdorur ajër të nxehtë për të tharë shkëmbyesin, duke eliminuar me efikasitet këto papastërti.

- ▶ Shtypni disa herë tastin ☰ ose tastet ∧, ∨ derisa të shfaqet ikona ✧.
- ▶ Konfirmoni zgjedhjen me tastin **Ok**.

Në ekranin e njësisë së brendshme shfaqet **CL** kur kryhet vetëpastrimi. Vetëpastrimi përfundon automatikisht pas 20–45 minutash.

3.8.7 Wind avoid me (funksioni i rrjedhës indirekte të ajrit)

Ky funksion parandalon një rrjedhje të drejtpërdrejtë të ajrit në trup.

- ▶ Shtypni disa herë tastin ☰ ose tastet ∧, ∨ derisa të shfaqet ikona.
- ▶ Konfirmoni zgjedhjen me tastin **Ok**.

Funksioni ofrohet vetëm në modalitetin e ftohjes, modalitetin e heqjes së lagështirës dhe modalitetin e ventilatorit.

3.8.8 Funksioni i siguresë së fëmijëve

Tastet e telekomandës mund të kyçen me siguresën e fëmijëve.

Për të aktivizuar funksionin:

- ▶ Shtypni tastet **Turbo** dhe **Sleep** njëherësh për 5 sekonda. Telekomanda shfaq simbolin.

Për të çaktivizuar funksionin:

- ▶ Shtypni tastet **Turbo** dhe **Sleep** njëherësh për 3 sekonda. Simboli në telekomandë zhduket.

3.8.9 Superjonizuesi (Funksioni i ajrit të jashtëm)

Kur zgjidhet ky funksion, një komponent i brendshëm i njësisë së brendshme do të aktivizohet dhe jonet e çliruara do të shpërndahen në dhomë për të luftuar ndotësit në ajër si myku, viruset dhe alergjenët, duke ndihmuar në përmirësimin e cilësisë së ajrit të brendshëm.

- ▶ Shtypni tastin për të aktivizuar këtë funksion. Telekomanda shfaq simbolin.

Dalja nga funksioni:

- ▶ Shtypni sërish tastin.

3.8.10 Power control

Kontrolli i mëposhtëm i fuqisë[1] ofrohen opsione. Dy nga opsionet e kontrollit të korrentit mund të zgjidhen për të reduktuar konsumin e energjisë së pajisjes:

- **Power control** (100%): operim normal (dilni nga funksioni Power control)
- **Power control** (75%): reduktoni konsumin e korrentit me 25%
- **Power control** (50%): reduktoni konsumin e korrentit me 50%

Për të zgjedhur opsionin e dëshiruar të kontrollit të korrentit:

- ▶ Shtypni disa herë tastin ☰ ose tastet ∧, ∨ derisa të shfaqet.
- ▶ Konfirmoni me tastin **Ok**.
- ▶ Shtypni ∧ dhe ∨, dhe zgjidhni nivelin e dëshiruar të kontrollit të korrentit (100%, 75%, 50%).
- ▶ Konfirmoni me tastin **Ok**.

Funksioni **Power control** mund të zgjidhet vetëm në modalitetin e ftohjes.

3.8.11 Funksionet e avancuara të punës

- ▶ Shtypni butonin **Set**.
- ▶ Zgjidhni funksionin me butonin **Set** ose butonin ∧, ∨.
  - – = funksioni i modalitetit të gjumit
  - – = funksioni i ndjekjes së personit
  - – = funksioni i komandimit me valë
- ▶ Konfirmoni zgjedhjen me butonin **OK**.

Për të ndaluar funksionin:

- ▶ Përsëritni hapat nga më lart.

Funksioni Follow me (Follow Me)

Funksioni aktivizon telekomandën në vendndodhjen aktuale për të matur temperaturën në intervale 3-minutëshe. Njësia e brendshme tani kontrollohet duke iu referuar këtyre matjeve.

- ▶ Shtypni disa herë tastin ☰ ose tastet ∧ dhe ∨ derisa të shfaqet ikona.
- ▶ Konfirmoni zgjedhjen me tastin **Ok**.

Funksioni Follow Me ofrohet vetëm në modalitetin e ftohjes, modalitetin e ngrohjes dhe modalitetin automatik.

Modaliteti i fjetjes

Qëllimi i këtij funksioni është të kursejë energji gjatë kohës pa punë. Pas një ore, pajisja ngroh ose ftoh jo aq fort. Për ta bërë këtë, temperatura e synuar ndryshohet me 1 °C. Pas dy orësh, temperatura e synuar ndryshon me 1 °C tjetër. Pastaj qëndron në temperaturën e re.

Për të aktivizuar funksionin:

- ▶ Shtypni tastin **Sleep**. Telekomanda shfaq simbolin.

Për të çaktivizuar funksionin:

- ▶ Shtypni përsëri tastin Sleep ose pas 8 orësh funksionimi në modalitetin e fjetjes. Simboli në telekomandë zhduket.

Funksioni nuk ofrohet në modalitetin e tharjes dhe të ventilatorit.

Funksioni i kontrollit me valë

Qëllimi i këtij funksioni është të krijojë një lidhje nëpërmjet WLAN. Nëse njësia nuk e shfaq funksionin:

- ▶ Shtypni disa herë tastin ☰ ose tastet ∧ dhe ∨ derisa të shfaqet.
- ▶ Konfirmoni zgjedhjen me tastin **Ok**.

1) Funksioni i kontrolli të fuqisë nuk disponohet në sistemin Multi-Split.

4 Mirëmbajtja

KUJDES

Rreziku nga elektroshoku ose pjesët lëvizëse

- ▶ Hiqeni nga korrenti përpara të gjitha punimeve të mirëmbajtjes.
- ▶ Hapat e mirëmbajtjes që nuk përmenden këtu kryejini vetëm nga një kompani e specializuar e miratuar.

4.1 Ndërrimi i baterive

Ju duhen 2 bateri të madhësisë AAA. Nuk rekomandohet përdorimi i baterive të karikueshme.

- ▶ Hiqni kapakun e folesë së baterive (→ figura 5).
- ▶ Futni bateritë e reja dhe kushtojini kujdes polaritetit të saktë.
- ▶ Rivendosni kapakun e folesë së baterive.

4.2 Pastrimi i pajisjes dhe i telekomandës

KËSHILLË

Pajisja mund të dëmtohet nëse nuk pastrohet saktë!

- ▶ Mos e spërkatni e mos i hidhni ujë drejtpërdrejt.
- ▶ Mos përdorni ujë të ngrohtë, pluhur abraziv apo solucione të forta.

- ▶ Fshijeni njësinë e brendshme dhe telekomandën me një lecktë të butë.
- ▶ Pastrojeni njësinë e jashtme vetëm nga një kompani e specializuar e miratuar.

4.3 Pastrimi i filtrave të ajrit

KËSHILLË

Filtri i ajrit mund të deformohet nën dritën e drejtpërdrejtë të diellit.

- ▶ Mos i ekspozoni filtrat e ajrit në dritën e drejtpërdrejtë të diellit.

Kontrollojini filtrat e ajrit çdo 2 javë dhe pastrojini nëse është nevoja. Pastrojini gjithnjë përpara dhe pas shkëputjes së zgjatur nga puna.

- ▶ Hapni rrjetën e hyrjes së ajrit.
- ▶ Hiqni filtrin e ajrit.
- ▶ Pastrojeni filtrin e ajrit ose me fshesë me korrent, ose me ujë të ngrohtë dhe detergjent të butë, duke e shpëlarë dhe lënë të thahet në hije.

Nëse filtri pastrohet me ujë, ana e jashtme e grilës së hyrjes së ajrit duhet të drejtohet për poshtë dhe larg currilit të ujit – gjatë pastrimit me fshesë me korrent për lart dhe nga ana e fshesës me korrent.

4.4 Lënia pa punë për kohë më të gjatë

Përpara fikjes për kohë të gjatë:

- ▶ Pastrojini filtrat e ajrit.
- ▶ Aktivizoni vetëpastrimin e njësisë së brendshme me tastin **Clean**.
- ▶ Pas vetëpastrimit aktivizoni modalitetin e ventilatorit derisa njësia e brendshme të thahet.
- ▶ Fikeni pajisjen e brendshme dhe shkëputeni nga korrenti.
- ▶ Hiqini bateritë nga telekomanda.
- ▶ Mbrojini pajisjet nga pluhuri.

5 Diagnostikimi

5.1 Gabimet me tregues (Self diagnosis functionSelf diagnosis function)

Nëse ndodhin gabime gjatë funksionimit, llambat pulsojnë për një periudhë të zgjatur kohe ose ekrani tregon një kod gabimit (p.sh. EH 02).

Nëse ndodh një gabim për më shumë se 10 minuta:

- ▶ Ndërprisni korrentin për pak dhe ndizeni sërish njësinë e brendshme.

Kur një defekt nuk mund të mënjanohet:

- ▶ Telefonojini shërbimit të klientit dhe jepini kodin e gabimit dhe të dhënat pajisjes.

5.2 Gabime pa tregues

Nëse ndodhin gabime gjatë funksionimit të cilat nuk mund të shmangen:

- ▶ Telefonojini shërbimit të klientit dhe raportoni gabimin dhe të dhënat e pajisjes.

Problemi	Shkaku i mundshëm
Rendimenti i njësisë së brendshme është shumë i dobët.	Temperatura e caktuar është shumë e lartë ose e ulët.
	Filtri i ajrit është i ndotur dhe duhet pastruar.
	Ndikim i pafavorshëm i ambientit mbi njësinë e bendshme, p.sh. për shkak të pengesave përpara daljeve të ajrit të pajisjeve, për shkak të dyerve/dritareve të hapura në ambient apo për shkak të burimeve të forta të nxehtësisë në ambient.
	Funksionimi me zhurmë të ulët është aktivizuar dhe pengon fuqinë e plotë.
Njësia e brendshme nuk ndizet.	Njësia e brendshme ka një mekanizëm mbrojtës kundër mbingarkimit. Rindezja e njësisë së brendshme mund të marrë 3 minuta.
	Kanë rënë bateritë e telekomandës.
	Është aktivizuar kohëmatësi.
Modaliteti i punës ndryshon nga ftohja apo ngrohja në modalitet ventilatori.	Njësia e brendshme ndryshon modalitetin e punës për të parandaluar formimin e brymës.
	Temperatura e caktuar arrihet përkohësisht.
Njësia e brendshme krijon mjegull të bardhë.	Në rajone me lagështirë, diferenca e madhe në temperaturë mes njësisë së brendshme dhe ajrit të kondicionuar mund të shkaktojë mjegull të bardhë.
Njësia e brendshme dhe njësia e jashtme krijojnë mjegull të bardhë.	Nëse modaliteti i ngrohjes punon direkt pas shkrirjes automatike, mund të krijohet mjegull e bardhë për shkak të lagështisë së shtuar.
Njësia e brendshme dhe e jashtme bëjnë zhurmë.	Një zhurmë si fishkëllimë në njësinë e brendshme mund të ndodhë kur rrjeta e ajrit rivendos pozicionin e vet.
	Një fishkëllimë e lehtë gjatë funksionimit është normale. Kjo shkaktohet nga rrjedhja e freonit.
	Një zhurmë kërcitëse mund të ndodhë kur pjesët metalike dhe plastike të pajisjes bymehen apo tkurren gjatë ngrohjes/ftohjes.
	Njësia e jashtme bën zhurma të ndryshme gjatë punës, që janë normale.
Njësia e brendshme ose e jashtme lëshon pluhur.	Për periudha të gjata të lëna pa punë mund të mblidhet pluhur në pajisje nëse nuk e mbuloni.
Erë jo e mirë gjatë funksionimit.	Erërat e këqija nga ajri mund të penetrojnë e të përhapen nëpër pajisje.
	Filtri i ajrit mund të ketë marrë myk dhe duhet pastruar.
Ventilatori i njësisë së jashtme nuk punon gjithë kohës.	Për funksionim optimal, ventilatori kontrollohet me tjetër formë.
Funksionimi është i çrregullt ose i paparashikueshëm ose njësia e brendshme nuk reagon.	Interferenca nga stacionet celulare ose amplifikatorët e sinjaleve të palëve të treta mund të ndikojnë mbi njësinë e brendshme. ► Shkëputeni dhe riniseni njësinë e brendshme për një kohë të shkurtër.
Penda e ajrit ose fleta e lëvizjes së ajrit nuk lëviz siç duhet.	Penda e ajrit ose fleta e lëvizjes së ajrit është rregulluar me dorë ose nuk është montuar siç duhet. ► Fikeni njësinjë e brendshme dhe kontrolloni nëse komponentët janë kyçur mirë në vend. ► Ndizni njësinë e brendshme.

tab. 168

6 Mbrojtja e ambientit dhe hedhja

Mbrojtja e ambientit është një parim i korporatës së grupit Bosch. Cilësia e produkteve, kursimi dhe mbrojtja e ambientit janë për ne objektive të të njëjtit nivel. Ligjet dhe rregulloret në lidhje me mbrojtjen e ambientit respektohet me rigorozitet.
Për mbrojtjen e ambientit, duke marrë parasysh pikëpamjet ekonomike, përdorim teknologjinë dhe materialet më të mira të mundshme.

Paketimi

Në rastin e paketimit ne përfshihemi në sistemet e riciklimit sipas specifikave të vendit përkatës, për të garantuar një ricikilim optimal. Të gjitha materialet e përdorura për paketimin nuk janë të dëmshme për ambientin dhe mund të riciklohen.

Pajisja e vjetër

Pajisjet e vjetra përmbajnë materiale me vlerë që mund të riciklohen. Pjesët mund të ndahen lehtë. Plastikat janë etiketuar. Në këtë mënyrë, pjesët e ndryshme mund të klasifikohen, të riciklohen ose të hidhen.

Pajisjet e vjetra elektrike dhe elektronike



Ky produkt kërkon asgjësim të veçantë dhe nuk mund të hidhet me mbeturinat e zakonshme. Çojeni në një pikë të caktuar grumbullimi për riciklim.

Pajtueshmëria me legjislacionin për mbeturinat elektronike, siç është Direktiva e BE-së 2012/19/KE, kërkon përdorimin e këtij simboli në vendet përkatëse. Korniza rregullatore e përcaktuar nga këto dispozita përcakton sistemet për kthimin dhe riciklimin e pajisjeve elektronike të mbeturinave në secilin shtet anëtar.

Riciklimi i duhur i pajisjeve elektronike me materiale toksike është thelbësor për të minimizuar dëmet mjedisore dhe rreziqet shëndetësore. Si pasojë, riciklimi i mbeturinave elektronike kontribuon në ruajtjen e burimeve natyrore të kufizuara.

Ju lutemi të konsultoheni me qeverinë tuaj lokale, një kompani të çertifikuar për asgjësimin e mbeturinave ose shitësin me pakicë të produktit për udhëzime mbi riciklimin e duhur dhe asgjësimin e sigurt.

Mund të gjeni më shumë informacion këtu:
www.bosch-homecomfortgroup.com/en/company/legal-topics/weee/

Bateritë

Bateritë nuk duhen hedhur me mbeturinat e shtëpisë. Bateritë e përdorura duhen hedhur në sistemet lokale të grumbullimit.

Freon R32



Pajisja përmban gaz të fluoruar R32 (potenciali i ngrohjes globale 675[1)]) ndezshmëri mesatare dhe toksicitet i ulët (A2L ose A2).

Sasia e përmbajtur tregohet në etiketën e emrit të njësisë së jashtme të pajisjes.

Freoni është i rrezikshëm për mjedisin dhe duhet mbledhur dhe hedhur në formë të veçuar.

1) Bazuar në ANEKSIN VI të RREGULLORES (BE) Nr. 573/2024 të Parlamentit Evropian dhe të Këshillit të 7 shkurtit 2024.

Sadržaj

1 Tumačenje simbola i sigurnosna uputstva 191
1.1 Objašnjenja simbola 191
1.1.1 Informacije o bezbednosti 191
1.2 Opšta sigurnosna uputstva 191
1.3 Napomene o ovom uputstvu 192

2 Podaci o proizvodu 193
2.1 Izjava o usaglašenosti 193
2.2 Tehnički podaci daljinskog upravljanja 193
2.3 Područje radne temperature 193
2.4 Twin kombinacija 193
2.5 Upotreba sa multisplit klima-uređajem 193

3 Rukovanje 193
3.1 Pregled jedinice 193
3.2 Displej unutrašnje jedinice 193
3.3 Pregled daljinskog upravljača 193
3.4 Primena daljinskog upravljanja 194
3.5 Podešavanje glavnog režima rada 194
3.6 Memorija položaja žaluzina 194
3.7 Podešavanje tajmera 194
3.8 Ostale funkcije 195
3.8.1 Podešavanje funkcije promene smera izduvavanja 195
3.8.2 Podešavanje funkcije usmeravanja vazduha 195
3.8.3 Menjanje displeja i zvona alarma (Mute Mode) 195
3.8.4 Funkcija štednje energije 195
3.8.5 Silent Mode 195
3.8.6 Turbo hlađenje/turbo grejanje 195
3.8.7 Wind avoid me (Funkcija indirektnog strujanja vazduha) 196
3.8.8 Funkcija zaštite za decu 196
3.8.9 Super jonizator (funkcija svežeg vazduha) 196
3.8.10 Regulacija snage 196
3.8.11 Dodatne radne funkcije 196

4 Održavanje 197
4.1 Zamena baterija 197
4.2 Čišćenje uređaja i daljinskog upravljanja 197
4.3 Čišćenje filtera za vazduh 197
4.4 Stavljanje van pogona na duži period 197

5 Rešavanje problema 197
5.1 Smetnje sa indikatorom (Self diagnosis functionSelf diagnosis function) 197
5.2 Smetnje bez indikatora 197

6 Zaštita životne okoline i odlaganje otpada 199

7 Napomene o zaštiti podataka 199

1 Tumačenje simbola i sigurnosna uputstva

1.1 Objašnjenja simbola

Upozorenja

Signalne reči u upozorenjima označavaju vrstu i stepen posledica do kojih može da dođe ukoliko se ne poštuju mere za sprečavanje opasnosti.

Sledeće signalne reči su definisane i moguće je da su korišćene u ovom dokumentu:

OPASNOST

OPASNOST znači da može da dođe do teških telesnih povreda i povreda opasnih po život.

UPOZORENJE

UPOZORENJE znači da može da dođe do teških do smrtnih telesnih povreda.

OPREZ

OPREZ znači da može da dođe do lakših do srednje teških telesnih povreda.

PAŽNJA

PAŽNJA znači da može da dođe do materijalne štete.

Važne informacije

Važne informacije za pojave za koje ne postoje opasnosti od povreda ili materijalne štete, označene simbolom za informacije.

1.1.1 Informacije o bezbednosti

Simbol	Značenje
	Upozorenje u vezi sa zapaljivim supstancama: rashladno sredstvo R32 koje se koristi u ovom proizvodu je gas visoke zapaljivosti i netoksičnosti (A2L).
	Nosite zaštitne rukavice tokom radova na instalaciji i održavanju.
	Održavanje treba da obavlja kvalifikovana osoba uz pridržavanje uputstava iz servisnog priručnika.
	Za rad sledite uputstva iz uputstva za upotrebu.

tab. 169

1.2 Opšta sigurnosna uputstva

⚠ Uputstva za ciljnu grupu

Ovo uputstvo za upotrebu je namenjeno korisniku klima uređaja. Instrukcije iz svih uputstava relevantne za uređaj moraju da se poštuju. U suprotnom može doći do materijalne štete i telesnih povreda, pa čak i do opasnosti po život.

- ▶ Uputstva za upotrebu svih komponenti instalacije pročitati pre korišćenja i sačuvati.

- Obratiti pažnju na sigurnosna uputstva i upozorenja.

⚠ Pravilna upotreba

Unutrašnja jedinica je namenjena za instalaciju unutar zgrade sa priključkom na spoljnu jedinicu i druge komponente sistema, npr. regulatore.

Spoljna jedinica je namenjena za instalaciju izvan zgrade sa priključkom na jednu ili više unutrašnjih jedinica i druge komponente sistema, npr. regulatore.

Klima-uređaj je namenjen za komercijalnu/privatnu upotrebu, tamo gde odstupanja temperatura od podešenih zadatih vrednosti ne dovodi do povreda ili materijalnih šteta. Klima-uređaj nije pogodan za precizno podešavanje i održavanje željene apsolutne vlažnosti vazduha.

Svaka druga upotreba smatra se nepravilnom. Nestručna upotreba i oštećenja koja proizađu iz iste, nisu obuhvaćena garancijom.

Za instalaciju na posebna mesta (podzemna garaža, tehničke prostorije, balkon ili na bilo koje poluotvorene površine):

- Obratite pažnju prvo na zahteve u pogledu mesta instalacije u tehničkoj dokumentaciji.

⚠ Opšte opasnosti od rashladnog sredstva

- Ovaj uređaj je napunjen rashladnim sredstvom. Pri kontaktu sa plamenom rashladno sredstvo može da obrazuje otrovne gasove.
- Sistem treba redovno da kontroliše i održava ovlašćeno stručno lice.
- Ukoliko postoji sumnja na curenje rashladnog sredstva, temeljno provetriti prostoriju i obavestiti ovlašćeni specijalizovani servis.

⚠ Prerada i popravke

Nestručne izmene na klima uređaju mogu dovesti do telesnih povreda i/ili materijalnih oštećenja.

- Radove sme da vrši samo ovlašćeni specijalizovani servis.
- Ne preduzimati izmene na spoljnoj jedinici, unutrašnjoj jedinici ili drugim delovima klima uređaja.
- Pre svih radova održavanja klima uređaja odspojiti ga od snabdevanja strujom.

⚠ Napomene o rukovanju instalacijama

Pogrešna primena klima uređaja može da ugrozi vaše zdravlje.

- Ne izlagati telo na duže vreme direktnom strujanju vazduha.
- Za dojenčad, decu, starije osobe, osobe koje leže u krevetu ili osobe sa invaliditetom, osigurati da sobna temperatura odgovara osobama koje se nalaze u prostoriji.
- Nikada ne uvoditi predmete u uređaj, mogli bi da se povredite.

Pogrešno rukovanje uređajem može dovesti do smanjenja snage, ali i do telesnih povreda i oštećenja uređaja.

- Ne blokirati ulaze i izlaze za vazduh na uređaju.
- Zatvoriti vrata i prozore za vreme rada.
- Unutrašnju jedinicu zaštititi od prodora vode.
- Montažno postolje spoljne jedinice redovno proveravati na dotrajalost i dobru pričvršćenost.
- Ne izlagati spoljnu jedinicu težinama, npr. predmetima ili osobama.
- Prašinu, isparenja i vlagu u prostoriji postavljanja unutrašnje jedinice održavati na minimumu.
- Ne koristiti lako zapaljive gasove u blizini uređaja, npr. iz sprejeva.
- Ukoliko bilo šta sa klima uređajem ne izgleda kako treba (npr. miris izgorelog, neispravan kabl), odmah ga isključiti i odspojiti od snabdevanja strujom.

⚠ Bezbednost električnih uređaja za kućnu upotrebu i slične namene

Da bi se izbegle opasnosti od električnih uređaja, u skladu sa važi sledeće:Da bi se izbegle opasnosti od električnih uređaja, u skladu sa EN 60335-1 važi sledeće:

„Ovaj uređaj mogu da koriste deca starija od 8 godina kao i osobe sa smanjenim fizičkim, senzoričkim ili mentalnim sposobnostima ili osobe koje nemaju dovoljno znanja i iskustva ako su pod nadzorom ili ako su podučena o bezbednoj upotrebi uređaja i opasnostima koje se pri tom mogu javiti. Deca ne smeju da se igraju sa ovim uređajem. Čišćenje i održavanje od strane korisnika ne smeju da obavljaju deca bez nadzora.“

„Ukoliko je oštećen kabl za priključivanje na električnu mrežu, neophodno je da ga zameni proizvođač ili njegova servisna služba ili slično kvalifikovano lice da bi se izbegle opasnosti.“

1.3 Napomene o ovom uputstvu

Slike možete pronaći sakupljene na kraju ovog uputstva. Tekst sadrži reference na slike.

Proizvodi mogu da odstupaju od prikaza u ovom uputstvu, što zavisi od modela.

2 Podaci o proizvodu

2.1 Izjava o usaglašenosti

Po svojoj konstrukciji i načinu rada ovaj proizvod odgovara evropskim i nacionalnim propisima.

CE-oznakom potvrđuje se usaglašenost proizvoda sa svim primenljivim pravnim propisima EU koje predviđa ovo označavanje.

Kompletan tekst Izjave o usaglašenosti na raspolaganju je na internetu: www.bosch-homecomfort.rs.

2.2 Tehnički podaci daljinskog upravljanja

Izvor napajanja	2 AAA baterije
Domet signala	8 m
Dozvoljena temperatura okoline	16… 30 °C

tab. 170 Tehnički podaci daljinskog upravljanja

2.3 Područje radne temperature

	Sobna temperatura	Spoljna temperatura
Hlađenje	16 … 32 °C	-15… 50 °C
Grejanje	0 … 30 °C	-15… 24 °C
Odvlaživanje	10… 32 °C	

tab. 171

Ugrađeni zaštitni uređaj može da blokira rad uređaja pri temperaturama izvan gore navedenih opsega.

Kada vlažnost vazduha iznosi više od 80%, u ispustu vazduha može da se obrazuje kondenzacija. Kako bi se to izbeglo, otvorite vertikalne ventilacione klapne koliko je moguće (vertikalno u odnosu na pod) i podesite veliku snagu ventilatora.

2.4 Twin kombinacija

Ovi uređaji se mogu instalirati u takozvanoj Twin kombinaciji U tom slučaju, onemogućene su sledeće funkcije:

- Funkcija štednje energije **ECO** i **GEAR**
- Samočišćenje (I clean 56° C)
- Funkcija indirektnog strujanja vazduha (Wind avoid me)

2.5 Upotreba sa multisplit klima-uređajem

Unutrašnja jedinica se može koristiti u instalaciji sa multisplit klima-uređajem. U tom slučaju, onemogućene su sledeće funkcije:

- Funkcije štednje energije **Štednja+** i **Regulacija snage**
- Samočišćenje (I clean 56° C)
- Smanjenje buke (Silent Mode)
- Ručni režim rada
- Detekcija curenja rashladnog sredstva
- Automatski režim štednje energije kada je u režimu pripravnosti (1 W standby)

3 Rukovanje

3.1 Pregled jedinice

Pregled unutrašnje jedinice (CL5001iU 4CC …)

Objašnjenje oznaka na sl. 1:

[1] Pumpa za kondenzat (za odvod kondenzata iz unutrašnje jedinice)
[2] Crevo za kondenzat
[3] Displej
[4] Ulaz povratnog vazduha
[5] Ulaz vazduha
[6] Izlaz vazduha

3.2 Displej unutrašnje jedinice

CL5000iL 4C …

Objašnjenje oznaka na sl. 2:

[1] Indikator alarma
[2] Priključak za WLAN[1)] aktivno
[3] Indikator predgrevanja i odmrzavanja
[4] Indikator statusa
[5] Indikator tajmera
[6] LED prikaz
[7] Električni zidni kotao

3.3 Pregled daljinskog upravljača

Tasteri na daljinskom upravljaču

→ Sl. 3

Poz.	Taster	Funkcija
1		Uključivanje/isključivanje
		Podešavanje režima rada
		Režim čuvanja
2		Meni
	Ok	Potvrda izbora
		Podešavanje tajmera
		Povećanje temperature
		Smanjenje temperature
3		Brzina ventilatora
		Promena smera izduvavanja vertikalno/ horizontalno
		Super jonizator
	Turbo	Turbo režim
	Silent	Nečujan režim
	Sleep	Režim spavanja
		Zaštita za decu

tab. 172 Tasteri na daljinskom upravljaču

Displej daljinskog upravljača

→ Sl. 4

Poz.	Simbol	Objašnjenje
1		Režim rada: automatski režim
		Režim rada: režim hlađenja
		Režim rada: režim grejanja
		Režim rada: režim sušenja
		Režim rada: režim ventilatora

1) Dostupan samo kao dodatna oprema sa IP Gateway-em.

Poz.	Simbol	Objašnjenje
2		Podešavanje temperature
		Tajmer je uključen
		Tajmer je isključen
		Slanje signala
		Zaštita za decu
		Nivo napunjenosti baterije
	°C / °F / %RH	Prikaz vrednosti: prikazuje podešenu temperaturu, % relativne vlažnosti vazduha i tajmer.
		Nečujan režim
		Brzina ventilatora
		Automatski režim ventilatora
		Turbo režim ventilatora
3		Režim spavanja
		Super jonizator
		I clean 56° C
		"Prati me"
		LED displej i uključivanje/isključivanje zvona alarma
		Regulacija snage
		Režim čuvanja
		Prikaz funkcije bežične kontrole
		Krilca (funkcija usmeravanja vazduha; nije dostupna za ovu jedinicu)

tab. 173 Simboli na displeju daljinskog upravljača

3.4 Primena daljinskog upravljanja

Domet signala iznosi 8 m. Objekti koji stoje na putu ili primena određenih fluorescentnih svetiljki u istoj prostoriji mogu da ometaju prenos signala.

- ▶ Daljinsko upravljanje usmeriti na prozor za prijem signala na uređaju i pritisnuti željeni taster.
  Uređaj se oglašava kratkim pištanjem kada primi signal.

PAŽNJA

Neometana funkcija daljinskog upravljanja može trajno da se poremeti.

- ▶ Daljinsko upravljanje ne izlagati direktnim sunčevim zracima.
- ▶ Daljinsko upravljanje ne postavljati u blizini grejanja.
- ▶ Daljinsko upravljanje zaštititi od vlage i udaraca.

3.5 Podešavanje glavnog režima rada

Uključivanje/isključivanje jedinice

- ▶ Pritisnite taster ⏻ da biste uključili ili isključili jedinicu:
  Jedinica se pokreće u podešenom režimu rada ili se isključuje. Radi zaštite jedinice, ponovno uključivanje je moguće tek nakon što prođe određeno vreme.

Podešavanja se takođe mogu obaviti kada je jedinica isključena. Jedinica čuva podešavanja i takođe ih zadržava u slučaju nestanka struje.

Nakon isključivanja, jedinica ostaje u režimu pripravnosti. Automatski režim štednje energije je omogućen u režimu pripravnosti zahvaljujući inteligentnoj tehnologiji uključivanja/isključivanja (1 W standby).

Nakon nestanka energije, uređaj se automatski ponovo pokreće. To može da dovede do nedoslednih očitavanja na displejima što se automatski rešava tokom rada.

Automatski režim

U automatskom režimu jedinica automatski prebacuje između režima grejanja i hlađenja kako bi održala željenu temperaturu.

- ▶ Pritiskajte taster ⇄ više puta dok se na ekranu ne pojavi A.
- ▶ Izaberite željenu temperaturu pomoću tastera ∧ i ∨.

Brzina ventilatora ne može se podešavati u automatskom režimu.

Režim hlađenja

- ▶ Pritiskajte taster ⇄ više puta dok se na ekranu ne pojavi ❄.
- ▶ Izaberite željenu temperaturu pomoću tastera ∧ i ∨.
- ▶ Pritiskajte taster ⁂ sve dok se ne dostigne potrebna brzina vazduha.

Režim ventilatora

- ▶ Pritiskajte taster ⇄ više puta dok se na ekranu ne pojavi ⁂.
- ▶ Pritiskajte taster ⁂ sve dok se ne dostigne potrebna brzina ventilatora.

Temperatura se ne može podešavati niti prikazivati u režimu ventilatora.

Režim sušenja

- ▶ Nekoliko puta pritisnite taster ⇄ dok se 💧 ne pojavi na displeju.

Brzina ventilatora ne može da se podešava ili prikazuje u režimu sušenja.

Režim grejanja

- ▶ Nekoliko puta pritisnite taster ⇄ dok se ☼ ne pojavi na displeju.
- ▶ Podesite željenu temperaturu pomoću tastera ∧ i ∨.
- ▶ Pritiskajte taster ⁂ sve dok se ne dostigne potrebna brzina ventilatora.

Ako je spoljna temperatura veoma niska, snaga grejanja klima-sistema možda neće biti dovoljna. Preporučujemo priključivanje dodatnih izvora toplote.

3.6 Memorija položaja žaluzina

Kada se uređaj ponovo pokrene nakon nestanka struje, žaluzine se automatski vraćaju u prethodno podešeni položaj.

Nakon podešavanja, ugao horizontalnih žaluzina ne bi trebalo da bude suviše mali, jer se u suprotnom može stvoriti kondenzat koji će kapati u uređaj.

3.7 Podešavanje tajmera

Tajmeri za uključivanje i isključivanje mogu da se podese od 0 do 24 sata, za prvih 10 sati u rasponima od 30 minuta, a zatim od po 1 sat. Podešavanjem 0 sati tajmer prekida s radom.

Podešavanje tajmera za uključivanje

- ▶ Taster 🕒 pritisnuti više puta dok se ne pojavi simbol ON.
- ▶ Pritisnuti taster ∧ ili ∨ radi podešavanja željenog vremena.
  Podešavanje se preuzima nakon kraćeg vremena.

Podešavanje tajmera za isključivanje

- ▶ Taster ⏲ pritisnuti više puta dok se ne pojavi simbol ⏲OFF.
- ▶ Pritisnuti taster ∧ ili ∨ radi podešavanja željenog vremena. Podešavanje se preuzima nakon kraćeg vremena.

Prekid tajmera

- ▶ Pomoću tastera ⏲ izabrati odgovarajući tajmer.
- ▶ Podesiti 0.0 sati. Nakon kraćeg vremena rad tajmera se prekida.

Kombinovanje tajmera

Oba tajmera mogu da se podese istovremeno. Svaki tajmer može da se programira da ga onaj drugi aktivira.

- ▶ Podesiti tajmere za uključivanje i isključivanje. Podešavanja se automatski kombinuju.

Trenutno vreme	13:00 sati
Podešavanje tajmera za uključivanje	4,0 h
Podešavanje tajmera za isključivanje	8,5 h
Vreme uključivanja	17:00 sati
Vreme isključivanja	21:30 sati

tab. 174 Primer

Tajmeri za uključivanje i isključivanje ne mogu da se programiraju da uređaj radi sa različitim temperaturama ili drugim podešavanjima.

3.8 Ostale funkcije

3.8.1 Podešavanje funkcije promene smera izduvavanja

PAŽNJA

Ako žaluzina tokom režima hlađenja ostane u najnižem položaju u dužem vremenskom periodu, može doći do stvaranja kondenzata. Podešavanje žaluzina rukom može dovesti do grešaka.

- ▶ Koristite isključivo daljinski upravljač za podešavanje žaluzine.

Funkcija promene smera izduvavanja može se aktivirati u vertikalnom ili horizontalnom položaju.

Automatski režim vertikalne promene smera izduvavanja (gore/dole)

- ▶ Pritisnite taster . Na daljinskom upravljaču se prikazuje simbol .

Da biste otkazali automatski režim vertikalne promene smera izduvavanja:

- ▶ Ponovo pritisnite taster .

3.8.2 Podešavanje funkcije usmeravanja vazduha

- ▶ Pritiskajte taster **Vane** (Krilca) dok ne izaberete željenu žaluzinu. Podešavanje se menja sledećim redosledom:

Simbol	Redosled
	-1
	-2
	-3
	-4
	-0

tab. 175

-0 označava da su izabrane sve 4 žaluzine.

3.8.3 Menjanje displeja i zvona alarma (Mute Mode)

Da biste uključili ili isključili displej na unutrašnjoj jedinici i zvono alarma:

- ▶ Nekoliko puta pritisnite taster ☰ ili tastere ∧, ∨ dok se ne prikaže ikona .
- ▶ Potvrdite izbor tasterom **Ok**.

Za prikaz trenutne sobne temperature:

- ▶ Pritisnite taster **Silent** i držite 5 sekundi.

Za prikaz podešene temperature:

- ▶ Pritisnite i držite taster **Silent** još 5 sekundi.

3.8.4 Funkcija štednje energije

Na uređaju se može izabrati sledeća funkcija štednje energije:

Štednja

Jedinica automatski smanjuje potrošnju energije dok istovremeno održava željenu sobnu temperaturu.

- ▶ Pritisnite taster da biste aktivirali ovu funkciju. Na daljinskom upravljaču se prikazuje simbol .

Funkcija **Štednja** može se izabrati samo u režimu hlađenja.

Pritiskom na taster zaustavlja se radnja **Štednja**.

3.8.5 Silent Mode

Ova funkcija smanjuje buku koju emituju unutrašnja i spoljna jedinica dok rade. Ovo je posebno korisno noću kada je potrebno pokazati obzir prema komšijama.

- ▶ Pritisnite taster **Silent** da biste aktivirali ovu funkciju. Na daljinskom upravljaču se prikazuje simbol .

Napuštanje funkcije:

- ▶ Ponovo pritisnite taster **Silent**. Simbol na daljinskom upravljaču nestaje.

Brzina ventilatora unutrašnje jedinice će biti smanjena na minimalni nivo. Ako podesite veću brzinu ventilatora unutrašnje jedinice, deaktiviraće se funkcija nečujnog režima.

Kada je jedinica u nečujnom režimu, možda neće biti moguće postići potrebnu snagu hlađenja/grejanja jer kompresor u spoljnoj jedinici radi na niskoj frekvenciji.

3.8.6 Turbo hlađenje/turbo grejanje

Kada je aktivno turbo hlađenje/turbo grejanje, unutrašnja jedinica radi maksimalnom snagom 30 minuta za brzo zagrevanje ili hlađenje prostorije.

- ▶ Turbo hlađenje: uključite režim hlađenja i pritisnite taster **Turbo**.
- ▶ Turbo grejanje: uključite režim grejanja i pritisnite taster **Turbo**. Na daljinskom upravljaču se prikazuje simbol .

Napuštanje funkcije:

- ▶ Ponovo pritisnite taster **Turbo**. Simbol na daljinskom upravljaču nestaje.

Ova funkcija je dostupna samo u režimima hlađenja i grejanja.

I clean 56° C

Jedinica poseduje funkciju samočišćenja unutrašnjeg izmenjivača toplote. Funkcija samočišćenja uklanja prašinu, buđ i masnoću koji mogu uzrokovati neprijatne mirise. Funkcioniše putem automatskog zamrzavanja, brzog otapanja mraza, a zatim korišćenjem toplog vazduha za sušenje izmenjivača efikasno eliminiše te nečistoće.

- ▶ Nekoliko puta pritisnite taster ☰ ili tastere ∧, ∨ dok se ne prikaže ikona ✧ .
- ▶ Potvrdite izbor tasterom **Ok**.

CL se pojavljuje na displeju unutrašnje jedinice kada je u toku samočišćenje. Samočišćenje se automatski završava nakon 20 do 45 minuta.

3.8.7 Wind avoid me (Funkcija indirektnog strujanja vazduha)

Ova funkcija sprečava direktno strujanje vazduha u telo.

- ▶ Nekoliko puta pritisnite taster ☰ ili tastere ∧, ∨ dok se ne prikaže ikona .
- ▶ Potvrdite izbor tasterom **Ok**.

Funkcija je dostupna samo u režimu hlađenja, režimu odvlaživanja i režimu ventilatora.

3.8.8 Funkcija zaštite za decu

Tasteri daljinskog upravljača mogu da se blokiraju pomoću zaštite za decu.

Da biste aktivirali ovu funkciju:

- ▶ Pritisnite tastere **Turbo** i **Sleep** istovremeno i držite 5 sekundi. Na daljinskom upravljaču se prikazuje simbol .

Da biste deaktivirali ovu funkciju:

- ▶ Pritisnite tastere **Turbo** i **Sleep** istovremeno i držite 3 sekundi. Simbol na daljinskom upravljaču nestaje.

3.8.9 Super jonizator (funkcija svežeg vazduha)

Kada je ova funkcija izabrana, unutrašnja komponenta unutrašnje jedinice će biti uključena i oslobođeni joni će se širiti prostorijom za neutralisanje kontaminanata u vazduhu, kao što su buđ, virusi i alergeni, što doprinosi boljem kvalitetu vazduha u zatvorenom prostoru.

- ▶ Pritisnite taster da biste aktivirali ovu funkciju. Na daljinskom upravljaču se prikazuje simbol .

Napuštanje funkcije:

- ▶ Ponovo pritisnite taster .

3.8.10 Regulacija snage

Sledeća regulacija snage[1] opcije su dostupne. Za smanjenje potrošnje energije uređaja mogu se izabrati dve opcije regulacije snage:

- **Regulacija snage** (100%): normalan rad (izlaz iz funkcije regulacije snage)
- **Regulacija snage** (75%): smanjuje potrošnju struje za 25%
- **Regulacija snage** (50%): smanjuje potrošnju struje za 50%

Da biste izabrali željenu opciju regulacije snage:

- ▶ Nekoliko puta pritisnite taster ☰ ili tastere ∧, ∨ dok se ne prikaže .
- ▶ Potvrdite tasterom **Ok**.
- ▶ Pritisnite tastere ∧ i ∨ i izaberite željeni nivo regulacije snage (100%, 75%, 50%).
- ▶ Potvrdite tasterom **Ok**.

Funkcija **Regulacija snage** može se izabrati samo u režimu hlađenja.

3.8.11 Dodatne radne funkcije

- ▶ Pritisnuti taster **Set**.
- ▶ Izabrati funkciju pomoću tastera **Set** ili tastera ∧, ∨.
  - – = Funkcija modusa mirovanja
  - – = Funkcija Prati me
  - – = Bežična funkcija upravljanja
- ▶ Izbor potvrditi tasterom **OK**.

Isključivanje funkcije:

- ▶ Ponoviti prethodno navedene korake.

Funkcija "Prati me" (Follow Me)

Funkcija aktivira daljinsko upravljanje na trenutnoj lokaciji kako bi se izmerila temperatura u intervalima od 3 minuta. Unutrašnja jedinica se sada reguliše prema ovim merenjima.

- ▶ Nekoliko puta pritisnite taster ☰ ili tastere ∧ i ∨ dok se ne prikaže ikona .
- ▶ Potvrdite izbor tasterom **Ok**.

Funkcija Follow Me je dostupna samo u režimu hlađenja, režimu grejanja i automatskom režimu.

Režim spavanja

Svrha ove funkcije je ušteda energije tokom vremena mirovanja. Nakon sat vremena uređaj greje ili hladi manjim intenzitetom. Iz tog razloga, podešena temperatura se menja za 1 °C. Nakon dva sata, podešena temperatura se menja za još 1 °C. Zatim ostaje na toj novoj temperaturi.

Da biste aktivirali ovu funkciju:

- ▶ Pritisnite taster **Sleep**. Na daljinskom upravljaču se prikazuje simbol .

Da biste deaktivirali ovu funkciju:

- ▶ Ponovo pritisnite taster Sleep ili nakon 8 sati rada u režimu spavanja. Simbol na daljinskom upravljaču nestaje.

Funkcija je dostupna samo u režimima sušenja i ventilatora.

Funkcija bežične kontrole

Svrha ove funkcije je uspostavljanje veze putem WLAN. Ako jedinica ne prikazuje ovu funkciju:

- ▶ Nekoliko puta pritisnite taster ☰ ili tastere ∧ i ∨ dok se ne prikaže .
- ▶ Potvrdite izbor tasterom **Ok**.

1) Funkcija regulacije snage nije dostupna kod multisplit sistema.

4 Održavanje

OPREZ

Opasnost od strujnog udara ili delova u pokretu

- ▶ Pre svih radova održavanja prekinuti dovod struje.
- ▶ Radove održavanja koji nisu ovde navedeni mora da izvrši ovlašćeni specijalizovani servis.

4.1 Zamena baterija

Potrebne su vam 2 baterije veličine AAA. Primena punjivih baterija se ne preporučuje.

- ▶ Skinuti poklopac prostora za baterije (→ sl. 5).
- ▶ Staviti nove baterije i voditi računa o polaritetu.
- ▶ Ponovo staviti poklopac prostora za baterije.

4.2 Čišćenje uređaja i daljinskog upravljanja

PAŽNJA

Oštećenja uređaja usled nestručnog čišćenja!

- ▶ Ne prskati direktno vodom ili polivati.
- ▶ Ne koristiti vrelu vodu, abrazivni prašak ili jake rastvarače.

- ▶ Unutrašnju jedinicu i daljinsko upravljanje očistiti mekom krpom.
- ▶ Spoljnu jedinicu sme da čisti samo ovlašćeni specijalizovani servis.

4.3 Čišćenje filtera za vazduh

PAŽNJA

Filter za vazduh može da se deformiše kada se direktno izloži sunčevim zracima.

- ▶ Filter za vazduh ne izlagati direktnim sunčevim zracima.

Proveru filtera za vazduh obavljati na svake 2 nedelje i u slučaju potrebe ga očistiti. Čišćenje obaviti pre i nakon dužeg perioda van upotrebe.

- ▶ Otvoriti rešetku za ulaz vazduha.
- ▶ Izvaditi filter za vazduh.
- ▶ Filter za vazduh očistiti usisivačem ili toplom vodom sa blagim sredstvom za čišćenje, isprati i osušiti na senovitom mestu.

Ukoliko se filter čisti vodom, spoljašnja strana rešetke za ulaz vazduha treba biti okrenuta nadole, suprotno od mlaza vode, a prilikom čišćenja usisivačem treba da bude okrenuta nagore i prema usisivaču.

4.4 Stavljanje van pogona na duži period

Pre stavljanja van pogona na duži period:

- ▶ Očistiti filter za vazduh.
- ▶ Aktivirati samočišćenje unutrašnje jedinice uz pomoć tastera **Clean**.
- ▶ Nakon samočišćenja uključiti režim ventilatora dok se unutrašnja jedinica ne osuši.
- ▶ Isključiti unutrašnju jedinicu i odspojiti od snabdevanja strujom.
- ▶ Izvaditi baterije iz daljinskog upravljanja.
- ▶ Uređaje zaštititi od prašine.

5 Rešavanje problema

5.1 Smetnje sa indikatorom (Self diagnosis functionSelf diagnosis function)

Ukoliko tokom rada dođe do smetnje, LED lampice trepere na duži period ili se na displeju prikazuje šifra smetnje (npr. EH 02).

Kada se neka smetnja javlja duže od 10 minuta:

- ▶ Snabdevanje naponom prekinuti na kratko vreme i ponovo uključiti unutrašnju jedinicu.

Ukoliko smetnja ne može da se otkloni:

- ▶ Pozvati servis za kupce i navesti šifru smetnje i podatke uređaja.

5.2 Smetnje bez indikatora

Ukoliko tokom rada dođe do smetnji koje se ne mogu otkloniti:

- ▶ Pozvati servis za kupce i saopštite podatke o smetnji i uređaju.

Smetnja	Mogući uzrok
Snaga unutrašnje jedinice je slaba.	Temperatura suviše visoko ili suviše nisko podešena.
	Filter za vazduh je prljav i mora da se očisti.
	Nepovoljni uticaji okruženja na unutrašnju jedinicu, npr. usled prepreka ispred otvora za vazduh na uređaju, usled otvorenih vrata/prozora u prostoriji ili usled jakih izvora toplote u prostoriji.
	Aktiviran je rad sa manje buke i sprečava korišćenje pune snage.
Unutrašnja jedinica se ne uključuje.	Unutrašnja jedinica poseduje zaštitni mehanizam od preopterećenja. Može potrajati 3 minuta dok novo uključivanje unutrašnje jedinice ne postane moguće.
	Baterije daljinskog upravljanja su prazne.
	Uključen je tajmer.
Način rada se menja sa hlađenja ili grejanja na režim ventilatora.	Unutrašnja jedinica menja način rada kako bi se sprečilo obrazovanje mraza.
	Podešena temperatura je privremeno dostignuta.
Unutrašnja jedinica obrazuje belu maglu.	U vlažnim regijama, velika temperaturna razlika između sobne temperature i klimatizovanog vazduha može da prouzrokuje belu maglu.
Unutrašnja jedinica i spoljna jedinica obrazuju belu maglu.	Kada se nakon automatskog otapanja direktno uključi režim grejanja, usled povećane vlažnosti vazduha može da nastane bela magla.
Unutrašnja jedinica i spoljna jedinica su bučne.	Zvuk šuštanja u unutrašnjoj jedinici može da se javi kada rešetka za vazduh pomeri svoju poziciju unazad.
	Tihi zvuk šuštanja za vreme rada je normalan. Prouzrokuje ga protok rashladnog sredstva.
	Zvuk škripanja može da se javi jer se metalni i plastični delovi uređaja rastežu i skupljaju tokom grejanja/hlađenja.
	Spoljna jedinica tokom rada pravi i druge razne zvuke koji su normalni.
Unutrašnja jedinica ili spoljna jedinica izbacuje prašinu.	U slučaju dužih intervala stavljanja van pogona može da se nakupi prašina u uređajima kada nisu pokriveni.
Neprijatan miris za vreme rada.	Neprijatni mirisi iz vazduha mogu da prodru u uređaje i da se u njima obrađuju.
	Filter za vazduh je možda plesniv i mora da se očisti.
Ventiator spoljne jedinice ne radi stalno.	Za optimalan rad se ventilator različito reguliše.
Rad je neredovan ili nepredvidiv ili unutrašnja jedinica ne reaguje.	Interference tornjeva mobilne telefonije ili eksterni pojačivači signala mogu da ometaju unutrašnju jedinicu. ▶ Unutrašnju jedinicu na kratko vreme odspojiti od snabdevanja strujom i ponovo uključiti.
Lim za vazduh ili lamela se ne pokreće ispravno.	Lim ili lamela za vazduh je pomerana rukom ili nije ispravno montirana. ▶ Isključiti unutrašnju jedinicu i proveriti da li su komponente ispravno uskočile. ▶ Isključiti unutrašnju jedinicu.

tab. 176

6 Zaštita životne okoline i odlaganje otpada

Zaštita životne okoline predstavlja princip poslovanja grupe Bosch. Kvalitet proizvoda, ekonomičnost i zaštita životne okoline su za nas ciljevi istog prioriteta. Zakoni i propisi o zaštiti životne okoline se strogo poštuju.
Da bismo zaštitili životnu okolinu, koristimo najbolju moguću tehniku i materijale s aspekta ekonomičnosti.

Pakovanje

Kod pakovanja smo vodili računa o specifičnim sistemima razdvajanja otpada u zemljama upotrebe proizvoda radi obezbeđivanja optimalne reciklaže.
Svi korišćeni materijali za pakovanje su ekološki prihvatljivi i mogu da se recikliraju.

Dotrajali uređaj

Dotrajali uređaji sadrže dragocene materijale koji se mogu reciklirati. Moduli se lako razdvajaju. Plastični materijali su označeni. Na taj način se mogu sortirati različiti sklopovi i ponovo iskoristiti ili odložiti u otpad.

Stari električni i elektronski uređaji



Ovaj simbol označava da se proizvod ne sme odlagati zajedno sa drugim otpadom, već se mora odneti u centre za sakupljanje otpada radi obrade, sakupljanja, recikliranja i odlaganja.

Simbol važi u državama u kojima važe propisi o otpadu od električne i elektronske opreme, npr. „Propisi o otpadu od električne i elektronske opreme (UK) iz 2013. (sa izmenama i dopunama)". Ovi propisi definišu okvir za vraćanje i recikliranje starih elektronskih uređaja, kako je primjenjivo u svakoj zemlji.

Budući da uređaji mogu da sadrže opasne materije, treba ih odgovorno reciklirati kako bi se smanjila svaka potencijalna šteta po životnu sredinu i zdravlje ljudi. Pored toga, recikliranje elektronskog otpada pomaže u očuvanju prirodnih resursa.

Za dodatne informacije o odlaganju starih električnih i elektronskih uređaja na ekološki prihvatljiv način, kontaktirajte nadležne lokalne vlasti, službu za odlaganje kućnog otpada ili prodavca kod koga ste kupili proizvod.

Više informacija možete pronaći ovde:
www.bosch-homecomfortgroup.com/en/company/legal-topics/weee/

Baterije

Baterije ne smeju da se bacaju u kućno smeće. Stare baterije moraju da se odlažu u lokalne sisteme za sakupljanje.

Rashladno sredstvo R32



Aparat sadrži fluorisani gas R32 (potencijal globalnog zagrevanja 675[1)]) blage zapaljivosti i niske toksičnost (A2L ili A2).

Sadržana količina je navedena na nalepnici sa nazivom spoljne jedinice opreme.

Rashladno sredstvo je opasno po životnu sredinu i mora se odvojeno sakupljati i odlagati.

1) Na osnovu ANEKSA VI UREDBE (EU) br. 573/2024 Evropskog parlamenta i Saveta od 7. februar 2024. godine.

7 Napomene o zaštiti podataka



Mi, kompanija **Robert Bosch d.o.o., Omladinskih brigada 90E, 11070 Novi Beograd, Srbija** obrađujemo informacije o proizvodu i instalaciji, tehničke podatke i podatke o povezivanju, komunikacione podatke, podatke o registraciji proizvoda i istoriji klijenta da bismo pružali funkcionalnost proizvoda (čl. 6 (1) rečenica 1 (b) GDPR / UK GDPR), u cilju ispunjavanja naše dužnosti u pogledu nadzora proizvoda i u cilju bezbednosti proizvoda i iz bezbednosnih razloga (čl. 6 (1) rečenica 1 (f) GDPR / UK GDPR), u cilju zaštite naših prava u vezi sa pitanjima oko garancije i registracije proizvoda (čl. 6 (1) rečenica 1 (f) GDPR / UK GDPR) i u cilju analize distribucije naših proizvoda i za pružanje individualizovnaih informacija i ponuda u vezi sa proizvodom (čl. 6 (1) rečenica 1 (f) GDPR / UK GDPR). Da bismo pružali usluge, kao što su prodaja i marketinške usluge, upravljanje ugovorom, upravljanje plaćanjem, programiranje, hosting podataka i telefonske linije, možemo da angažujemo i da prenesemo podatke eksternim pružaocima usluga i/ili povezanim Bosch preduzećima. U nekim slučajevima, ali samo ako se osigura odgovarajuća zaštita podataka, podaci o ličnosti mogu se prenositi primaocima van Evropskog ekonomskog prostora i Ujedinjenog Kraljevstva. Dodatne informacije se dostavljaju na zahtev. Možete da se obratite našem Službeniku za zaštitu podataka putem adrese: Data Protection Officer, Information Security and Privacy (C/ISP), Robert Bosch GmbH, Postfach 30 02 20, 70442 Stuttgart, NEMAČKA.

Imate pravo da uložite prigovor, na temelju u vezi sa vašom konkretnom situacijom ili u slučaju kada se vaši podaci o ličnosti obrađuju u direktne marketinške svrhe, u bilo kom trenutku, u vezi sa obradom vaših podataka o ličnosti na osnovu čl. 6 (1) rečenica 1 (f) GDPR / UK GDPR. Da biste iskoristili svoja prava, obratite nam se putem adrese **DPO@bosch.com** Da biste pronašli dodatne informacije, pratite QR kôd.

İçindekiler

1 Sembol Açıklamaları ve Emniyetle İlgili Bilgiler 200
1.1 Sembol açıklamaları 200
1.1.1 Güvenlik bilgileri 200
1.2 Emniyetle İlgili Genel Bilgiler 200
1.3 Bu kılavuz ile ilgili uyarılar 201

2 Ürün İle İlgili Bilgiler 202
2.1 Uygunluk Beyanı 202
2.2 Uzaktan kumanda ile ilgili teknik veriler 202
2.3 Çalışma sıcaklığı aralığı 202
2.4 İkili kombinasyon 202
2.5 Multi-Split tip klima cihazıyla kullanım 202

3 Kullanım 202
3.1 Üniteye genel bakış 202
3.2 İç ünite ekranı 202
3.3 Uzaktan kumandaya genel bakış 202
3.4 Uzaktan kumandanın kullanılması 203
3.5 Ana çalışma modunu ayarlama 203
3.6 Klape konum hafızası 203
3.7 Program saati ayarı 203
3.8 Diğer fonksiyonlar 204
3.8.1 Salınım fonksiyonunu ayarlama 204
3.8.2 Hava yönlendirme fonksiyonunu ayarlama 204
3.8.3 Ekranı ve sesli alarmı - değiştirme (Mute Mode) 204
3.8.4 Enerji tasarrufu fonksiyonu 204
3.8.5 Silent Mode 204
3.8.6 Turbo soğutma/Turbo ısıtma 204
3.8.7 Wind avoid me (Doğrudan üflemeyi engelleme fonksiyonu) 205
3.8.8 Çocuk kilidi fonksiyonu 205
3.8.9 Süper iyonizer (temiz hava fonksiyonu) 205
3.8.10 Kapasite kontrolü 205
3.8.11 Gelişmiş çalışma fonksiyonları 205

4 Bakım 206
4.1 Pillerin değiştirilmesi 206
4.2 Cihazın ve uzaktan kumandanın temizlenmesi 206
4.3 Hava filtresinin temizlenmesi 206
4.4 Uzun süre devre dışı bırakma 206

5 Arıza giderme 206
5.1 Göstergesi olan arızalar (Self diagnosis functionSelf diagnosis function) 206
5.2 Göstergesi olmayan arızalar 206

6 Garanti bilgileri 208
6.1 Bosch Termoteknik Isıtma ve Klima Sanayi Ticaret Anonim Sirketi 208

7 Çevre koruması ve imha 208

1 Sembol Açıklamaları ve Emniyetle İlgili Bilgiler

1.1 Sembol açıklamaları

Uyarı bilgileri

Uyarı bilgilerindeki uyarı sözcükleri, hasarların önlenmesine yönelik tedbirlere uyulmaması halinde ortaya çıkabilecek tehlikelerin türlerini ve derecelerini belirtmektedir.

Aşağıda, bu dokümanda kullanılan uyarı sözcükleri ve bunların tanımları yer almaktadır:

TEHLİKE

TEHLİKE: Ağır derecede veya ölümcül yaralanmaların meydana geleceğini gösterir.

İKAZ

İKAZ: Ağır derecede veya ölümcül yaralanmaların meydana gelebileceğini gösterir.

DİKKAT

DİKKAT: Hafif ve orta derecede yaralanmaların meydana gelebileceğini gösterir.

UYARI

UYARI: Maddi hasarların meydana gelebileceğini gösterir.

Önemli bilgiler

İnsan için tehlikenin veya maddi hasar tehlikesinin söz konusu olmadığı önemli bilgiler, gösterilen sembol ile belirtilmektedir.

1.1.1 Güvenlik bilgileri

Sembol	Anlamı
A2L	Yanabilir maddelerle ilgili uyarı: bu üründe kullanılan R32 soğutucu akışkan yanıcılığı ve zehirlilik oranı (A2L) düşük bir gazdır.
	Montaj ve bakım işlerini yaparken koruyucu eldiven giyin.
	Bakım işleri kalifiye bir kişi tarafından, servis kılavuzunda verilen talimatlara uyarak yapılmalıdır.
	Çalıştırmak için kullanıcı kılavuzunda verilen talimatları takip edin.

Tab. 177

1.2 Emniyetle İlgili Genel Bilgiler

⚠ Hedef Grubu İçin Bilgiler

Bu kullanma kılavuzu, klima sisteminin sahibi ve işletmecisi için hazırlanmıştır. Sistem ile ilgili tüm kılavuzlardaki talimatlara uyulmalıdır. Talimatların dikkate alınmaması, maddi hasarlara, yaralanmalara ve ölüm tehlikesine yol açabilir.

- ▶ Tüm sistem bileşenlerinin kullanma kılavuzlarını kullanım öncesi okuyun ve daha sonra başvurmak üzere saklayın.

▶ Emniyetle ilgili bilgileri ve uyarı bilgilerini dikkate alın.

⚠ Talimatlara uygun kullanım

İç ünite, bir dış üniteye ve kumanda panelleri gibi sistem bileşenlerine bağlantısı bulunan bina içindeki yerlere monte edilmesi için tasarlanmıştır.

Dış ünite, bir veya daha fazla iç üniteye ve kumanda panelleri gibi sistem bileşenlerine bağlantısı bulunan bina dışındaki yerlere monte edilmesi için tasarlanmıştır.

Klima sistemi, sadece ayarlanmış nominal değerlerden olan sıcaklık farklılıkları canlılarda veya malzemelerde hasarlara ve zararlara yol açmayacak ticari/özel kullanım için tasarlanmıştır. Klima sistemi, istenen mutlak hava nem oranının tam doğru ayarlanması ve sabit tutulması için uygun değildir.

Farklı amaçlı her türlü kullanım, talimatlara aykırı kullanım olarak kabul edilir. Usulüne uygun olmayan kullanım nedeniyle meydana gelen hasarlar için üretici firma herhangi bir sorumluluk üstlenmez.

Özel yerlere (kapalı otopark, teknik odalar, balkon veya yarı açık yerler) monte edilmesi ile ilgili hususlar:

▶ Öncelikle teknik dokümantasyonda belirtilen montaj yeri ile ilgili gereklilikleri dikkate alın.

⚠ Soğutucu akışkana bağlı genel tehlikeler

▶ Bu cihaza soğutucu akışkan doldurulmuştur. Soğutucu akışkan gazı alev ile temas ettiğinde zehirli gazlar oluşturabilir.
▶ Tesisatın, düzenli zaman aralıklarında yetkili servis tarafından kontrol edilmesini ve bakımının yapılmasını sağlayın.
▶ Soğutucu akışkanın dışarı sızdığından şüphelenildiği takdirde odayı iyice havalandırın ve yetkili servise haber verin.

⚠ Dönüşüm ve onarımlar

Klima sisteminde usulüne uygun olmayan değişikliklerin yapılması, insanların yaralanmasına ve/veya maddi hasarlara neden olabilir.

▶ Gerekli çalışmaların, sadece yetkili bir servis tarafından yapılmasını sağlayın.
▶ Dış ünitede, iç ünitede veya klima sisteminin diğer parçalarında herhangi bir değişiklik yapmayın.
▶ Tüm bakım çalışmalarından önce klima sistemini elektrik beslemesinden ayırın.

⚠ Sistemin kullanımı ile ilgili uyarılar

Klima sistemi yanlış kullanıldığı takdirde sağlığınızı olumsuz etkileyebilir.

▶ Vücudunuzu uzun süre doğrudan hava akımına maruz bırakmayın.
▶ Bebekler, çocuklar, yaşlılar, yatalak veya engelli kişiler söz konusu olduğunda, oda sıcaklığının odada bulunan kişiler için uygun olduğundan emin olun.
▶ Cihazın içine kesinlikle hiçbir cisim sokmayın, aksi takdirde yaralanabilirsiniz.

Cihaz yanlış kullanıldığı takdirde performans kaybı, cihazda hasar ve sağlık sorunları meydana gelebilir.

▶ Cihazın hava girişlerini ve hava çıkışlarını bloke etmeyin.
▶ Cihaz çalışırken kapıları ve pencereleri kapatın.
▶ İç üniteyi suya karşı koruyun.
▶ Dış ünitenin montaj çerçevesinde aşınma bulunmadığını ve yerinde sıkı şekilde oturduğunu düzenli olarak kontrol edin.
▶ Dış ünite üzerine cisimler veya insanlar vs. ile ağırlık uygulamayın.
▶ İç ünitenin yerleştirildiği odada tozu, buharı ve nemi minimum düzeyde tutun.
▶ Cihazların yakınında, sprey şişeler vs. gibi kolay tutuşabilen gazlar kullanmayın.
▶ Klima cihazında aroza belirtileri olduğunda (örneğin yanık kokusu, hasarlı kablo) cihazı hemen durdurun ve elektrik beslemesini kesin.

⚠ Evlerde kullanım ve benzeri amaçlar için imal edilen elektrikli cihazların emniyeti

Elektrikli cihazların yol açtığı tehlikelerin önlenmesi amacıyla, EN 60335-1 standardına uygun olarak aşağıda belirtilen hükümler geçerlidir:

“Bu cihaz, gözetim altında tutuldukları veya cihazın güvenli kullanımı konusunda bilgilendirildikleri ve kullanımdan kaynaklanabilecek tehlikelerin bilincinde oldukları sürece 8. yaşını aşmış çocuklar ve kısıtlı fiziksel, duyusal veya zihinsel yeteneklere sahip veya eksik deneyime ve bilgiye sahip kişiler tarafından kullanılabilir. Çocuklar cihaz ile oynamalıdır. Temizlik ve kullanıcı tarafından yapılması gereken bakım çalışmalarının, gözetim altında tutulmayan çocuklar tarafından yapılması yasaktır.”

“Şebeke bağlantı kablosu hasar gördüğünde, muhtemel tehlikelerin önlenmesi için bu kablo, üretici, üreticinin müşteri hizmetleri veya eşdeğer niteliklere sahip kişiler tarafından değiştirilmelidir.”

1.3 Bu kılavuz ile ilgili uyarılar

Şekiller, toplu şekilde bu kılavuzun sonunda yer almaktadır. Metin, şekillere referanslar içermektedir.

Ürünler, modele bağlı olarak bu kılavuzdaki şekillerden farklı olabilir.

2 Ürün İle İlgili Bilgiler

2.1 Uygunluk Beyanı

Bu ürün, yapısı ve çalışma şekli bakımından Avrupa Birliği yönetmeliklerince ve ulusal yönetmeliklerce öngörülen gerekliliklere uygundur.

CE işareti ile ürünün, ürünün CE ile işaretlendirilmesini gerektiren ve uygulanması gereken yasal Avrupa Birliği yönetmeliklerine uygunluğu beyan edilir.

Uygunluk Beyanı'nın eksiksiz metnine İnternet üzerinden ulaşabilirsiniz: www.bosch-homecomfort.com/tr.

2.2 Uzaktan kumanda ile ilgili teknik veriler

Gerilim beslemesi	2 adet AAA pil
Sinyal kapsama alanı	8 m
Müsaade edilen ortam sıcaklığı	16… 30 °C

Tab. 178 Uzaktan kumanda ile ilgili teknik veriler

2.3 Çalışma sıcaklığı aralığı

	Oda sıcaklığı	Dış hava sıcaklığı
Soğutma	16 … 32 °C	−15… 50 °C
Isıtma	0 … 30 °C	−15… 24 °C
Nem alma	10… 32 °C	

Tab. 179

Monte edilmiş koruma tertibatı, yukarıda belirtilen sıcaklık aralığı dışındaki sıcaklıklarda cihazın işletimini engelleyebilir.

Hava nem oranı 80 % üzerinde olduğunda, hava çıkışında yoğuşma meydana gelebilir. Bunu önlemek için yatay havalandırma kapakçıklarını mümkün olduğu kadar fazla açık (zemine dikey) ve yüksek fan gücü ayarlayın.

2.4 İkili kombinasyon

Bu cihazlar ikili kombinasyon şeklinde kurulabilir. Bu durumda aşağıdaki fonksiyonlar devre dışı bırakılır:

- Enerji tasarrufu fonksiyonu **ECO** ve **GEAR**
- Kendi kendini temizleme (I clean 56° C)
- Doğrudan üflemeyi engelleme fonksiyonu (Wind avoid me)

2.5 Multi-Split tip klima cihazıyla kullanım

Multi-Split tip klima cihazı bulunan sistemde iç ünite kullanılabilir. Bu durumda aşağıdaki fonksiyonlar devre dışı bırakılır:

- Enerji tasarrufu fonksiyonları **Tasarruf+** ve **Kapasite kontrolü**
- Kendi kendini temizleme (I clean 56° C)
- Sessiz mod (Silent Mode)
- Manuel işletim
- Soğutucu Akışkan Kaçak Tespiti
- Bekleme modundayken otomatik enerji tasarrufu modu (1 W standby)

3 Kullanım

3.1 Üniteye genel bakış

İç üniteye genel bakış (CL5001iU 4CC …)

Şekil 1ile ilgili açıklamalar:

[1] Kondens suyu pompası (iç üniteden kondensat uzaklaştırmak için)
[2] Yoğuşma suyu hortumu
[3] Ekran
[4] Geri dönüş hava girişi
[5] Hava girişi
[6] Hava çıkışı

3.2 İç ünite ekranı

CL5000iL 4C …

Şekil 2ile ilgili açıklamalar:

[1] Alarm göstergesi
[2] WLAN bağlantısı[1] etkin
[3] Ön ısıtma ve buz çözme göstergesi
[4] İşletme göstergesi
[5] Zamanlayıcı göstergesi
[6] LED (ZAMANLAYICI) ekranı
[7] Elektrikli duvar tipi ısıtma cihazı

3.3 Uzaktan kumandaya genel bakış

Uzaktan kumandadaki tuşlar

→ Şekil 3

Poz.	Tuş	Fonksiyon
1		Açma/kapatma
		Çalışma modunu ayarlama
		Tasarruf modu
2		Menü
	Ok	Seçimi onayla
		Program saati ayarı
		Sıcaklığı arttır
		Sıcaklığı düşür
3		Fan hızı
		Dikey/yatay salınım
		Süper iyonizer
	Turbo	Turbo modu
	Sessiz	Sessiz mod
	Uyku	Uyku modu
		Çocuk kilidi

Tab. 180 Uzaktan kumandadaki tuşlar

Uzaktan kumanda ekranı

→ Şekil 4

Poz.	Sembol	Açıklama
1		Çalışma modu: otomatik çalışma modu
		Çalışma modu: soğutma modu
		Çalışma modu: ısıtma modu
		Çalışma modu: nem alma modu
		Çalışma modu: fan modu

1) Sadece IP Ağ Geçidi aksesuarı olarak kullanılır.

Poz.	Sembol	Açıklama
2		Ayar sıcaklığı
		Program saati AÇIK
		Program saati KAPALI
		Sinyal gönderme
		Çocuk kilidi
		Pil seviyesi
	°C / °F / %RH	Değer göstergesi: Ayar sıcaklığını, havanın bağıl nem-yüzdesini ve program saatini gösterir.
		Sessiz mod
		Fan hızı
		- otomatik fan modu
		- turbo fan modu
3		Uyku modu
		Süper iyonizer
		I clean 56° C
		Beni Takip Et
		LED ekran ve sesli alarm - açma/kapatma
		Kapasite kontrolü
		Tasarruf modu
		Kablosuz kontrol özelliği ekranı
		Kanat (hava yönlendirme işlevi; bu ünitede mevcut değildir)

Tab. 181 Uzaktan kumanda ekranındaki semboller

3.4 Uzaktan kumandanın kullanılması

Sinyal kapsama alanı 8 metredir. Cihaz ile kumanda arasında bulunan nesneler veya bazı floresan lambaların aynı odada kullanılması, sinyal iletimini olumsuz etkileyebilir.

- ▶ Uzaktan kumandayı cihazın sinyal alma ünitesine tutun ve tercih ettiğiniz tuşa basın.
  Cihaz bir sinyal aldığında bip sesi duyulur.

UYARI

Uzaktan kumandanın sorunsuz çalışması, bazı durumlardan olumsuz etkilenebilir.

- ▶ Uzaktan kumandayı doğrudan güneş ışığına maruz bırakmayın.
- ▶ Uzaktan kumandayı bir ısıtıcının yakınında bırakmayın.
- ▶ Uzaktan kumandayı neme ve darbelere karşı koruyun.

3.5 Ana çalışma modunu ayarlama

Üniteyi açma/kapama

- ▶ Üniteyi açmak veya kapatmak için ⏻ tuşuna basın:
  Ünite ayarlanan çalışma modunda başlar veya kapanır. Cihazı korumak amacıyla, ancak belirli bir süre geçtikten sonra tekrar çalıştırılabilir.

Ayarlar, ünite kapandıktan sonra da yapılabilir. Ünite ayarları kaydeder ve elektrik kesintisi durumunda da saklar.

Kapatıldıktan sonra ünite bekleme modunda kalır. Akıllı açma/kapatma teknolojisi sayesinde, bekleme modunda otomatik enerji tasarruf modu devreye girer (1 W standby).

Elektrik kesintisinin ardından ünite otomatik olarak yeniden başlar. Bu durum ekranda tutarsız değerler görüntülenmesine yol açar ve bu tutarsızlık çalışma sırasında otomatik olarak giderilir.

Otomatik çalışma modu

Otomatik çalışma modunda ünite, istenen sıcaklığı korumak için ısıtma ve soğutma modu arasında otomatik olarak geçiş yapar.

- ▶ Ekranda A görüntülenene kadar ⇄ tuşuna art arda basın.
- ▶ ∧ ve ∨ tuşlarıyla gerekli sıcaklığı seçin.

Fan hızı otomatik çalışma modunda ayarlanamaz.

Soğutma modu

- ▶ Ekranda ❄ görüntülenene kadar ⇄ tuşuna art arda basın.
- ▶ ∧ ve ∨ tuşlarıyla gerekli sıcaklığı seçin.
- ▶ Gerekli hava hızına ulaşılana kadar tuşuna basın.

Fan modu

- ▶ Ekranda görüntülenene kadar ⇄ tuşuna art arda basın.
- ▶ Gerekli fan hızına ulaşılana kadar tuşuna basın.

Sıcaklık fan modunda ayarlanamaz veya gösterilemez.

Nem alma modu

- ▶ Ekranda görüntülenene kadar ⇄ tuşuna art arda basın.

Fan hızı Nem alma modunda ayarlanamaz veya görüntülenemez.

Isıtma modu

- ▶ Ekranda ☼ görüntülenene kadar ⇄ tuşuna art arda basın.
- ▶ ∧ ve ∨ tuşlarıyla gerekli sıcaklığı ayarlayın.
- ▶ Gerekli fan hızına ulaşılana kadar tuşuna basın.

Dış hava sıcaklığı çok düşükse klima sisteminin ısıtma kapasitesi yeterli olmayabilir. Ek ısı kaynakları bağlanmasını öneririz.

3.6 Klape konum hafızası

Elektrik kesintisinden sonra cihaz yeniden çalışmaya başladığında, klapeler otomatik olarak önceden ayarlanan konuma geri döner.

Ayarlamadan sonra, yatay klapelerin açısı çok dar olmamalıdır; aksi takdirde yoğuşma oluşabilir ve cihazın içine damlayabilir.

3.7 Program saati ayarı

Açma ve kapatma program saatleri, 0 ile 24 saat arasında ayarlanabilir ve ilk 10 saat için 30 dakikalık, ardından 1 saatlik aralıklarla ayar yapılabilir. 0 saat ayarlandığında program saati iptal edilir.

Açma program saatinin ayarlanması

- ▶ ON sembolü gösterilinceye kadar 🕒 tuşuna basın.
- ▶ İstenen zamanı ayarlamak için ∧ veya ∨ tuşuna basın.
  Kısa süre sonra yapılan ayar kaydedilir.

Kapatma program saatinin ayarlanması

- ▶ OFF sembolü gösterilinceye kadar tuşuna basın.
- ▶ İstenen zamanı ayarlamak için ∧ veya ∨ tuşuna basın.
  Kısa süre sonra yapılan ayar kaydedilir.

Program saatinin iptal edilmesi

- ▶ tuşu ile program saatini seçin.
- ▶ 0.0 saati ayarlayın.
  Kısa süre sonra program saati iptal edilir.

Program saati kombinasyonu

Her iki program saati de aynı anda ayarlanabilir. Her program saati, diğerinden önce etkinleştirilecek şekilde ayarlanabilir.

- ▶ Açma ve kapatma program saatini ayarlayın.
  Ayarlar otomatik olarak kombine edilir.

Güncel saat	13:00 saat
Açma program saati ayarı	4,0 saat
Kapatma program saati ayarı	8,5 saat
Açılma zamanı	17:00 saat
Kapanma zamanı	21:30 saat

Tab. 182 Örnek

Açma ve kapatma program saati, cihazı farklı sıcaklıklarda ve farklı ayarlarda çalıştırmak için programlanamaz.

3.8 Diğer fonksiyonlar

3.8.1 Salınım fonksiyonunu ayarlama

UYARI

- Kanatçıklar soğutma modu sırasında uzun süre en düşük konumda kalırsa yoğuşma suyu oluşabilir. - Kanatçıkların elle ayarlanması arızalara yol açabilir.

- ▶ - Kanatçıkları ayarlamak için yalnızca uzaktan kumandayı kullanın.

Salınım fonksiyonu dikey veya yatay konumda etkinleştirilebilir.

Otomatik dikey salınım modu (yukarı/aşağı)

- ▶ tuşuna basın.
  Uzaktan kumanda ekranında sembolü görüntülenir.

Otomatik dikey Salınım modunu iptal etmek için:

- ▶ tuşuna tekrar basın.

3.8.2 Hava yönlendirme fonksiyonunu ayarlama

- ▶ İstenen klape seçilene kadar **Kanat** tuşuna basın.
  Ayarı aşağıdaki sırada değişir:

Sembol	Sıra
	-1
	-2
	-3
	-4
	-0

Tab. 183

-0, 4 klapenin tamamının seçildiğini gösterir.

3.8.3 Ekranı ve sesli alarmı - değiştirme (Mute Mode)

İç ünitedeki ekranı ve sesli alarmı - açmak veya kapatmak için:

- ▶ simgesi görüntülenene kadar tuşuna art arda veya ∧, ∨ tuşlarına basın.
- ▶ **Ok** tuşuyla seçimi onaylayın.

Mevcut oda sıcaklığını görüntülemek için:

- ▶ **Sessiz** tuşunu 5 saniye basılı tutun.

Ayar sıcaklığını görüntülemek için:

- ▶ **Sessiz** tuşunu 5 saniye daha basılı tutun.

3.8.4 Enerji tasarrufu fonksiyonu

Cihazda aşağıdaki enerji tasarrufu fonksiyonu seçilebilir:

Tasarruf

Ünite istenen oda sıcaklığını korurken enerji tüketimini otomatik olarak düşürür.

- ▶ Bu özelliği etkinleştirmek için tuşuna basın.
  Uzaktan kumanda ekranında sembolü görüntülenir.

Tasarruf fonksiyonu yalnızca soğutma modunda seçilebilir.

düğmesine basılınca **Tasarruf** fonksiyonu durur.

3.8.5 Silent Mode

Bu fonksiyon iç ve dış ünitenin çalışırken yaydığı gürültüyü azaltır. Bu fonksiyon komşularınızı düşünüyorsanız özellikle geceleri faydalıdır.

- ▶ Bu fonksiyonu etkinleştirmek için **Sessiz** tuşuna basın.
  Uzaktan kumanda ekranında sembolü görüntülenir.

Fonksiyondan çıkma:

- ▶ **Sessiz** tuşuna tekrar basın.
  Uzaktan kumandadaki sembolü kaybolur.

İç ünitenin fan hızı minimum seviyesine düşürülür. İç ünite için daha yüksek bir fan hızı ayarlanırsa sessiz mod fonksiyonu devre dışı bırakılır.

Ünite sessiz moddayken dış ünitedeki kompresör düşük frekansta çalıştığı için gerekli soğutma/ısıtma kapasitesine ulaşılamayabilir.

3.8.6 Turbo soğutma/Turbo ısıtma

Turbo soğutma/Turbo ısıtma etkinken iç ünite, odayı hızlıca ısıtmak veya soğutmak için 30 dakika en yüksek kapasitede çalışır.

- ▶ Turbo soğutma: Soğutma modunu açın ve **Turbo** tuşuna basın.
- ▶ Turbo ısıtma: Isıtma modunu açın ve **Turbo** tuşuna basın.
  Uzaktan kumanda ekranında sembolü görüntülenir.

Fonksiyondan çıkma:

- ▶ **Turbo** tuşuna tekrar basın.
  Uzaktan kumandadaki sembolü kaybolur.

Bu fonksiyon, yalnızca soğutma ve ısıtma modlarında kullanılabilir.

I clean 56° C

Ünitede iç ünitenin eşanjörü için kendi kendini temizleme fonksiyonu vardır. Kendi kendini temizleme fonksiyonu istenmeyen kokulara yol açabilecek toz, küf ve gresi giderir. Otomatik olarak dondurup buzu hızlıca çözerek ve ardından eşanjörü kurutmak için sıcak hava kullanarak çalışır ve bu kirleri etkili bir şekilde ortadan kaldırır.

- ▶ simgesi görüntülenene kadar tuşuna art arda veya ∧, ∨ tuşlarına basın.
- ▶ **Ok** tuşuyla seçimi onaylayın.

Kendi kendini temizleme devam ederken ekranda **CL** görüntülenir. Kendi kendini temizleme 20 ila 45 dakika sonra otomatik olarak biter.

3.8.7 Wind avoid me (Doğrudan üflemeyi engelleme fonksiyonu)

Bu fonksiyon vücuda doğrudan hava akışını önler.

- ▶ simgesi görüntülenene kadar ☰ tuşuna art arda veya ∧, ∨ tuşlarına basın.
- ▶ **Ok** tuşuyla seçimi onaylayın.

Bu fonksiyon yalnızca soğutma modu, nem alma modu ve fan modunda kullanılabilir.

3.8.8 Çocuk kilidi fonksiyonu

Uzaktan kumandanın tuşları çocuk kilidi ile kilitlenebilir.

Fonksiyonu etkinleştirmek için:

- ▶ **Turbo** ve **Uyku** tuşlarını aynı anda 5 saniye basılı tutun. Uzaktan kumanda ekranında sembolü görüntülenir.

Fonksiyonu devre dışı bırakmak için:

- ▶ **Turbo** ve **Uyku** tuşlarını aynı anda 3 saniye basılı tutun. Uzaktan kumandadaki sembolü kaybolur.

3.8.9 Süper iyonizer (temiz hava fonksiyonu)

Bu fonksiyon seçildiğinde iç ünitenin bir iç bileşenine enerji verilir, salınan iyonlar odaya yayılır ve havadaki küf, virüs ve alerjenler gibi zararlı maddeleri gidererek iç hava kalitesini iyileştirmeye yardımcı olur.

- ▶ Bu fonksiyonu etkinleştirmek için tuşuna basın. Uzaktan kumanda ekranında sembolü görüntülenir.

Fonksiyondan çıkma:

- ▶ tuşuna tekrar basın.

3.8.10 Kapasite kontrolü

Aşağıdaki kapasite kontrolü[1] seçenekleri mevcuttur. Cihazın enerji tüketimini azaltmak için kapasite kontrolü seçeneklerinden ikisi seçilebilir:

- **Kapasite kontrolü** (%100): normal çalışma (Kapasite kontrolü fonksiyonundan çık)
- **Kapasite kontrolü** (%75): enerji tüketimini %25 azalt
- **Kapasite kontrolü** (%50): enerji tüketimini %50 azalt

İstenen kapasite kontrolü seçeneğini seçmek için:

- ▶ görüntülenene kadar ☰ tuşuna art arda veya ∧, ∨ tuşlarına basın.
- ▶ **Ok** tuşuyla onaylayın.
- ▶ ∧ ve ∨ tuşlarına basın ve istenen kapasite kontrolü seviyesini (%100, %75, %50) seçin.
- ▶ **Ok** tuşuyla onaylayın.

Kapasite kontrolü fonksiyonu yalnızca soğutma modunda seçilebilir.

3.8.11 Gelişmiş çalışma fonksiyonları

- ▶ **Set** tuşuna basın.
- ▶ Fonksiyonu **Set** veya ∧, ∨ tuşları ile seçin.
  - – = Uyku modu fonksiyonu
  - – = Beni takip et fonksiyonu
  - – = Kablosuz kontrol fonksiyonu
- ▶ Seçimi **OK** tuşu ile onaylayın.

Fonksiyonun sonlandırılması:

- ▶ Yukarıdaki adımları tekrarlayın.

Beni takip et fonksiyonu (Follow Me)

Bu fonksiyon, sıcaklığı 3 dakikalık aralıklarla ölçmek için uzaktan kumandayı mevcut konumda etkinleştirir. İç ünite artık bu ölçümler referans alınarak kumanda edilir.

- ▶ simgesi görüntülenene kadar ☰ tuşuna art arda veya ∧ ve ∨ tuşlarına basın.
- ▶ **Ok** tuşuyla seçimi onaylayın.

Beni Takip Et fonksiyonu yalnızca soğutma modu, ısıtma modu ve otomatik modda kullanılabilir.

Uyku modu

Bu fonksiyonun amacı boşta kalınan sürelerde enerjiden tasarruf etmektir. Bir saat sonra cihaz ısıtma ve soğutma yoğunluğunu azaltır. Bunun için ayar sıcaklığı 1 °C değiştirilir. İki saat sonra ayar sıcaklığı 1 °C daha değiştirilir. Sonra yeni sıcaklıkta kalır.

Fonksiyonu etkinleştirmek için:

- ▶ **Uyku** tuşuna basın. Uzaktan kumanda ekranında sembolü görüntülenir.

Fonksiyonu devre dışı bırakmak için:

- ▶ Uyku tuşuna tekrar basın veya Uyku modunda 8 saat çalıştırın. Uzaktan kumandadaki sembolü kaybolur.

Bu fonksiyon nem alma ve fan modlarında kullanılamaz.

Kablosuz kontrol fonksiyonu

Bu fonksiyonun amacı WLAN yoluyla bağlantı kurmaktır. Ünitede fonksiyon görüntülenmiyorsa:

- ▶ görüntülenene kadar ☰ tuşuna art arda veya ∧ ve ∨ tuşlarına basın.
- ▶ **Ok** tuşuyla seçimi onaylayın.

1) Kapasite kontrolü fonksiyonu Multi Split sistemi ile sunulmaz.

4 Bakım

DİKKAT

Elektrik çarpması veya hareketli parçalar nedeniyle tehlike

- ▶ Tüm bakım çalışmalarından önce akım beslemesini kesin.
- ▶ Burada yer almayan bakım çalışmalarının, sadece yetkili servis tarafından gerçekleştirilmesini sağlayın.

4.1 Pillerin değiştirilmesi

2 adet AAA tipi pil gereklidir. Şarj edilebilir pillerin kullanılması önerilmez.

- ▶ Pil bölmesi kapağını çıkarın (→ Şekil 5).
- ▶ Yeni pilleri takın ve kutupların doğru olmasına dikkat edin.
- ▶ Pil bölmesi kapağını tekrar takın.

4.2 Cihazın ve uzaktan kumandanın temizlenmesi

UYARI

Usulüne uygun olmayan temizlik nedeniyle cihaz zarar görebilir!

- ▶ Cihaza su püskürtmeyin veya dökmeyin.
- ▶ Sıcak su, aşındırıcı toz veya güçlü çözücü maddeler kullanmayın.

- ▶ İç üniteyi ve uzaktan kumandayı temizlemek için yumuşak bir bezle silin.
- ▶ Dış ünitenin temizliği sadece yetkili servis tarafından yapılmalıdır.

4.3 Hava filtresinin temizlenmesi

UYARI

Hava filtresi doğrudan güneş ışığına maruz kaldığında deforme olabilir.

- ▶ Hava filtresini doğrudan güneş ışığına maruz bırakmayın.

Hava filtresini her 2 haftada bir kontrol edin ve gerektiğinde temizleyin. Uzun süre devre dışı bırakma öncesi ve sonrası her zaman temizleyin.

- ▶ Hava giriş ızgarasını açın.
- ▶ Hava filtresini çıkarın.
- ▶ Hava filtresini bir elektrikli süpürge veya sıcak su ve hafif temizlik maddesi ile temizleyin, yıkayın ve gölgede kurumaya bırakın.

Filtre suyla temizlendiğinde, hava giriş ızgarasının dış tarafı aşağı doğru su püskürtmesinin tersi yönünde, elektrikli süpürge ile temizlikte yukarı doğru elektrikli süpürgeye doğru bakmalıdır.

4.4 Uzun süre devre dışı bırakma

Uzun süre devre dışı bırakmadan önce:

- ▶ Hava filtresini temizleyin.
- ▶ İç ünitede otomatik temizliği **Clean** tuşu ile etkinleştirin.
- ▶ Otomatik temizlik sonrasında, iç ünite kuruyana kadar fan modunu etkinleştirin.
- ▶ İç üniteyi kapatın ve akım beslemesinden ayırın.
- ▶ Pilleri uzaktan kumandadan çıkarın.
- ▶ Cihazları toza karşı koruyun.

5 Arıza giderme

5.1 Göstergesi olan arızalar (Self diagnosis functionSelf diagnosis function)

Çalışma sırasında arıza meydana geldiğinde, LED'ler uzun süre yanıp söner veya ekranda bir arıza kodu gösterilir (örn. EH 02).

10 dakikadan uzun süre arıza meydana geldiğinde:

- ▶ Elektrik beslemesini kısa süreliğine kesin ve iç üniteyi tekrar devreye alın.

Bir arıza giderilemediğinde:

- ▶ Müşteri hizmetlerini arayın, arıza kodunu ve cihaz bilgilerini belirtin.

5.2 Göstergesi olmayan arızalar

Çalışma sırasında, giderilmesi mümkün olmayan arızalar meydana geldiğinde:

- ▶ Müşteri hizmetlerini arayın, arızayı ve cihaz bilgilerini belirtin.

Arıza	Muhtemel nedeni
İç ünite kapasitesi çok düşük.	Sıcaklık çok yüksek veya çok düşük ayarlanmış.
	Hava filtresi kirlenmiştir ve temizlenmesi gerekmektedir.
	Cihazların hava delikleri önündeki engeller, odadaki açık kapılar/pencereler veya odadaki güçlü ısı kaynakları nedeniyle iç ünitenin ortam koşulları uygun değildir.
	Sessiz çalışma etkinleştirilmiştir ve tam kapasite kullanımı engellemektedir.
İç ünite devreye girmiyor.	İç ünitede, aşırı yüke karşı koruma mekanizması bulunmaktadır. İç ünitenin yeniden başlatılması için 3 dakika geçmesi gerekebilir.
	Uzaktan kumandanın pilleri boştur.
	Program saati açıktır.
Çalışma modu soğutma veya ısıtma modundan fan moduna geçiyor.	Don oluşmasını önlemek için, iç ünite çalışma modunu değiştirir.
	Ayarlanan sıcaklığa geçici olarak erişilir.
İç ünitede beyaz sis oluşuyor.	Nemli bölgelerde, iç ortam havası ile iklimlendirme yapılan hava arasında büyük sıcaklık farkları mevcut olduğunda beyaz bir sis oluşabilir.
İç ünitede ve dış ünitede beyaz sis oluşur.	Otomatik buz çözme sonrasında doğrudan ısıtma modu çalıştırıldığında, yüksek hava nemi nedeniyle beyaz sis oluşabilir.
İç ünitede ve dış ünitede gürültü oluşur.	Hava akış ızgarası kendi pozisyonuna geri döndüğünde, iç ünitede gürültü oluşabilir.
	Çalışma sırasında hafif uğultulu bir ses çıkması normaldir. Bu sese, soğutucu akışkanın akışı neden olmaktadır.
	Cihazın metal ve plastik parçaları ısıtma/soğutma sırasında genleştiği veya büzüldüğü için gıcırtılı bir ses meydana gelebilir.
	Dış ünite. çalışma sırasında başka normal sesler çıkarabilir.
İç ünite veya dış ünite toz çıkarıyor.	Cihaz uzun süre devre dışı bırakıldığında, cihazların üzeri örtülmediği takdirde toz birikebilir.
Çalışma sırasında kötü koku geliyor.	Havadaki kötü kokular cihazlara girerek ortama yayılabilir.
	Hava filtresi küflenmiş olabilir ve temizlenmesi gerekmektedir.
Dış ünitenin fanı sürekli çalışmıyor.	İdeal düzeyde işletim için fan farklı şekilde kontrol edilir.
Çalışma düzensiz, öngörülemez halde veya iç ünite tepki vermiyor.	Baz istasyonlarına veya harici sinyal güçlendiricilerine bağlı enterferanslar, iç üniteyi olumsuz etkileyebilir. ► İç üniteyi elektrik beslemesinden kısa süre ayırın ve yeniden başlatın.
Hava yönlendiricisi veya hava akım kanadı doğru hareket etmiyor.	Hava yönlendiricisi veya hava akım kanadını elle ayarlanmıştır veya doğru monte edilmemiştir. ► İç üniteyi kapatın ve yapı elemanlarının yerine doğru oturduğunu kontrol edin. ► İç üniteyi devreye alın.

Tab. 184

6 Garanti bilgileri

Ürün garanti belgesine QR kodu okutarak ve ilgili ürün kategorisini seçerek ulaşabilirsiniz. Basılı kopya talebiniz halinde lütfen satıcıya başvurunuz.

www.bosch-homecomfort.com/tr/tr/residential/servis-hizmetlerimiz/garanti/

6.1 Bosch Termoteknik Isıtma ve Klima Sanayi Ticaret Anonim Sirketi

Merkez: Organize Sanayi Bölgesi -

45030 Manisa

Irtibat Adresi: Aydınevler Mahallesi Inönü

Caddesi No:20Küçükyalı Ofıs Park A Blok

34854 Maltepe/Istanbul

Tel: (0216) 432 0 800

Faks: (0216) 432 0 986

Isı Sistemleri Servis Destek Merkezi: 444 2 474

www.bosch-thermotechnology.com/tr

Üretici Firma:

Bosch Thermotechnik GmbH

Junkersstr. 20 - 24

D-73249 Wernau / Germany

www.bosch-thermotechnology.com

Çin 'de üretilmistir.

Kullanım Ömrü 10 Yıldır.

Sikayet ve itirazlarınız konusundaki basvurularınızı tüketici mahkemelerine ve tüketici hakem heyetlerine yapabilirsiniz.

Malın ayıplı olması durumunda;

a) Satılanı geri vermeye hazır oldugunu bildirerek sözlesmedendönme,

b) Satılanı alıkoyup ayıp oranında satıs bedelinden indirimisteme,

c) Asırı bir masraf gerektirmedigi takdirde, bütün masraflarısatıcıya ait olmak üzere satılanın ücretsiz onarılmasını isteme,

ç) Imkân varsa, satılanın ayıpsız bir misli ile degistirilmesiniisteme, haklarından birisi kullanılabilir.

7 Çevre koruması ve imha

Çevre koruması, Bosch Grubu'nun temel bir şirket prensibidir. Ürünlerin kalitesi, ekonomiklik ve çevre koruması, bizler için aynı önem seviyesindedir. Çevre korumasına ilişkin yasalara ve talimatlara çok sıkı bir şekilde uyulmaktadır.
Çevrenin korunması için bizler, mümkün olan en iyi teknolojiyi ve malzemeyi kullanmaya özen gösteririz.

Ambalaj

Ürünlerin ambalajında, optimum bir geri kazanıma (Recycling) imkan sağlayan, ülkeye özel geri kazandırma sistemleri kullanılmaktadır. Kullandığımız tüm paketleme malzemeleri çevreye zarar vermeyen, geri dönüşümlü malzemelerdir.

Eski cihaz

Eski cihazlar, tekrar kullanılabilecek malzemeler içermektedir. Bileşenleri kolayca birbirinden ayrılabilmektedir. Plastikler işaretlenmiştir. Böylelikle farklı gruplar ayrıştırılabilir ve geri dönüştürme veya imha için yönlendirilebilir.

Eski elektrikli ve elektronik cihazlar



Bu sembol, ürünün diğer atıklarla birlikte atılmaması gerektiğini, bunun yerine işleme, toplama, geri dönüşüm ve imha etme için atık toplama noktalarına götürülmesi gerektiğini belirtir.

Bu sembol, atık elektrikli ve elektronik ekipman yönetmeliklerinin geçerli olduğu ülkelerde geçerlidir, örneğin "(İngiltere) 2013 Atık Elektrikli ve Elektronik Ekipman Yönetmeliği (değişikliklerle birlikte)". Bu yönetmelikler, her ülkede geçerli olan eski elektronik cihazların iadesi ve geri dönüşümü için genel çerçeveyi tanımlamaktadır.

Elektronik cihazlar bazı tehlikeli maddeler içerebilir, bunlar çevre ve insan sağlığına gelebilecek olası riskleri asgariye indirmek için sorumlu bir şekilde geri dönüştürülmelidir. Ayrıca, elektronik atıkların geri dönüşümü doğal kaynakların korunmasına yardımcı olur.

Eski elektronik ve elektrikli cihazların çevreye zarar vermeden imha edilmesi hakkında daha fazla bilgi için lütfen resmi yetkililerle, evsel atıklarınızı toplayan kurumla ya da ürünü satın aldığınız perakendeci ile iletişim kurun.

Daha fazla bilgi için bkz.:
www.bosch-homecomfortgroup.com/en/company/legal-topics/weee/

Piller

Piller evsel atık çöpüne atılmamalıdır. Kullanılmış piller, yerel toplama sistemlerinde imha edilmelidir.

R32 soğutucu akışkan



Cihaz R32 florlu gaz içerir (küresel ısınma potansiyeli 675[1)]) hafif - yanıcılık ve düşük toksisite (A2L veya A2).

İçerdiği - miktar dış ünitenin - bilgi etiketi üzerinde gösterilmiştir.

Soğutucu akışkan çevreye zararlıdır ve ayrı olarak toplanıp imha edilmesi gerekir.

1) 7 Şubat 2024 tarihli ve 573/2024 No.lu Avrupa Parlamentosu ve Konseyi YÖNETMELİĞİ (AB) EK VI uyarınca

Зміст

1 Умовні позначення та вказівки щодо техніки безпеки ... 209
1.1 Умовні позначення ... 209
1.1.1 Правила техніки безпеки ... 209
1.2 Загальні вказівки щодо техніки безпеки ... 209
1.3 Вказівки до цієї інструкції ... 210

2 Дані про виріб ... 211
2.1 Сертифікат відповідності ... 211
2.2 Технічні характеристики пульта дистанційного керування ... 211
2.3 Діапазон робочої температури ... 211
2.4 Комбінація Twin ... 211
2.5 Використання з мультиспліт-кондиціонером ... 211

3 Експлуатація ... 211
3.1 Огляд блока ... 211
3.2 Дисплей внутрішнього блока ... 211
3.3 Огляд пульта дистанційного керування ... 211
3.4 Використання пульта дистанційного керування ... 212
3.5 Налаштування основного режиму роботи ... 212
3.6 Пам'ять положення поворотних жалюзі ... 212
3.7 Налаштування таймера ... 213
3.8 Інші функції ... 213
3.8.1 Налаштування функції коливання ... 213
3.8.2 Налаштування функції розподілу повітря ... 213
3.8.3 Ввімкнення/вимкнення дисплея та зумера сигналізації (Mute Mode) ... 213
3.8.4 Функція заощадження енергії ... 213
3.8.5 Silent Mode ... 213
3.8.6 Режим "Турбо" охолодження/опалення ... 214
3.8.7 Wind avoid me (Функція непрямого потоку повітря) ... 214
3.8.8 Функцій захисту від дітей ... 214
3.8.9 Суперіонізатор (функція свіжого повітря) ... 214
3.8.10 Контроль потужності ... 214
3.8.11 Додаткові робочі функції ... 214

4 Техобслуговування ... 215
4.1 Заміна елементів живлення ... 215
4.2 Чищення приладу та пульта дистанційного керування ... 215
4.3 Чищення повітряного фільтра ... 215
4.4 Виведення системи з експлуатації протягом тривалого часу ... 215

5 Усунення несправності ... 216
5.1 Індикація несправностей (Self diagnosis functionSelf diagnosis function) ... 216
5.2 Несправності без індикації ... 216

6 Захист довкілля та утилізація ... 217

1 Умовні позначення та вказівки щодо техніки безпеки

1.1 Умовні позначення

Вказівки з техніки безпеки

У вказівках із техніки безпеки зазначені сигнальні слова, тип і важкість наслідків в разі недотримання правил техніки безпеки.

Наведені нижче сигнальні слова мають такі значення і можуть використовуватися в цьому документі:

⚠ НЕБЕЗПЕКА

НЕБЕЗПЕКА означає ризик виникнення тяжких тілесних ушкоджень і загрози для життя.

⚠ ПОПЕРЕДЖЕННЯ

ПОПЕРЕДЖЕННЯ означає можливість виникнення тяжких людських травм і загрози для життя.

⚠ ОБЕРЕЖНО

ОБЕРЕЖНО означає, що може виникнути ймовірність тілесних ушкоджень легкої та середньої тяжкості.

УВАГА

УВАГА означає, що існує ймовірність пошкодження майна.

Важлива інформація

Важлива інформація без небезпеки для людей чи пошкодження обладнання позначена таким інформативним символом.

1.1.1 Правила техніки безпеки

Символ	Значення
	Попередження щодо легкозаймистих речовин: використовуваний у цьому виробі R32 холодоагент—це газ із середнім рівнем горючості й низькою токсичністю (A2L).
	Під час монтажу та технічного обслуговування необхідно вдягати захисні рукавиці та окуляри.
	Технічне обслуговування має здійснюватися кваліфікованим фахівцем, дотримуючись інструкцій посібника з обслуговування.
	Для експлуатації дотримуйтеся інструкцій посібника користувача.

Таб. 185

1.2 Загальні вказівки щодо техніки безпеки

⚠ Вказівки для цільової групи

Ця інструкція з експлуатації призначена для користувача системи кондиціонування повітря. Обов'язково дотримуйтеся вказівок в усіх інструкціях до системи. Недотримання цих приписів може призвести до пошкодження майна та тілесних ушкоджень, які становлять небезпеку для життя.

- ▶ Перед початком роботи слід прочитати інструкції з експлуатації усіх складових системи та зберегти їх.
- ▶ Необхідно дотримуватися вказівок із техніки безпеки та попереджень.

⚠ Використання за призначенням

Внутрішній блок встановлюється всередині будівлі та підключається до зовнішнього блоку й інших компонентів системи, наприклад, систем керування.

Зовнішній блок встановлюється за межами будівлі та підключається до одного або кількох внутрішніх блоків й інших компонентів системи, наприклад, систем керування.

Система кондиціонування повітря призначена для використання тільки у комерційному / приватному приміщенні, де відхилення температури від встановлених значень не шкодять живим організмам і матеріалам. Система кондиціонування повітря не підходить для точного налаштування та утримування абсолютної вологості повітря.

Будь-яке інше використання не є використанням за призначенням. Гарантійні зобов'язання не поширюються на пошкодження, які виникли в результаті використання не за призначенням.

Монтаж у місцях, що мають особливості (підземний паркінг, технічні приміщення, балкон або будь-які напіввідкриті майданчики):

- ▶ Насамперед дотримуйтеся вимог щодо місця монтажу, наведених у технічній документації.

⚠ Загальна небезпека через холодоагент

- ▶ Цей прилад заповнений холодоагентом. Газоподібний холодоагент в результаті контакту з полум'ям може утворювати отруйні гази.
- ▶ Фахівці спеціалізованої компанії повинні регулярно проводити технічний огляд системи та забезпечувати технічне обслуговування.
- ▶ В разі виникнення підозри щодо витоку холодоагенту ретельно провітріть кімнату та повідомте фахівців спеціалізованої компанії.

⚠ Технічне обслуговування

Здійснені некваліфікованим персоналом зміни в системі кондиціонування та її компонентах можуть призвести до травмування людей і/або пошкодження обладнання.

- ▶ Роботи дозволяється виконувати тільки фахівцям спеціалізованого підприємства.
- ▶ Нічого не змінюйте у зовнішньому та внутрішньому блоках або інших компонентах системи кондиціонування повітря.
- ▶ Перш ніж проводити будь-які роботи з технічного обслуговування відключіть систему кондиціонування повітря від електропостачання.

⚠ Вказівки щодо експлуатації системи

Неправильна експлуатація системи кондиціонування повітря може бути шкідливим для здоров'я.

- ▶ Не піддавайте організм безпосередньому впливу потоку повітря протягом тривалого часу.
- ▶ Забезпечте, щоб кімнатна температура була підходящою для осіб, що знаходяться у приміщенні, зокрема для немовлят, дітей, людей похилого віку, прикутих до ліжка або з обмеженими можливостями.
- ▶ Не вставляйте предмети в прилад, це може призвести до травмування.

Неналежна експлуатація приладу може призвести до зменшення потужності або до його пошкодження чи тілесних ушкоджень.

- ▶ Не перекривайте отвори приладу для впуску і випуску повітря.
- ▶ Закривайте вікна та двері під час експлуатації.
- ▶ Забезпечте захист внутрішнього блока від потрапляння води.
- ▶ Виконуйте регулярну перевірку монтажних стійок зовнішнього блока на предмет зносу та надійність кріплення.
- ▶ Не наступайте та не кладіть на зовнішній блок жодних предметів.
- ▶ Мінімізуйте рівень пилу, пари та вологості у місці встановлення внутрішнього блока.
- ▶ Не використовуйте легкозаймисті гази біля приладів, наприклад із аерозольних балончиків.
- ▶ Якщо щось турбує у роботі кондиціонера (наприклад, запах гару, пошкоджений кабель), негайно припиніть експлуатацію та відключіть від електропостачання.

⚠ Техніка безпеки при використанні електричних приладів в домашніх умовах та для інших цілей

Для запобігання нещасних випадків і пошкоджень приладу обов'язково дотримуйтеся цих вказівок EN 60335-1:

«Цей пристрій можуть використовувати діти старші 8 років, особи з обмеженими фізичними або розумовими здібностями чи особи без достатнього досвіду і знань, якщо вони використовують пристрій під наглядом або були проінструктовані щодо експлуатації пристрою в безпечний спосіб і усвідомлюють, яку небезпеку він може становити. Діти не повинні гратися із пристроєм. Чищення та обслуговування пристрою повинні виконуватися кваліфікованим персоналом.»

«Якщо кабель мережевого живлення цього пристрою пошкоджений, він підлягає заміні виробником, сервісною службою або іншим компетентним фахівцем, щоб уникнути небезпеки.»

1.3 Вказівки до цієї інструкції

Усі рисунки див. наприкінці цієї інструкції. Текст містить посилання на рисунки.

Зовнішній вигляд окремих моделей виробів може відрізнятися від зображення, наведеного у цій інструкції.

2 Дані про виріб

2.1 Сертифікат відповідності

Конструкція та робочі характеристики цього виробу відповідають українському законодавству. Відповідність підтверджена відповідним маркуванням.

2.2 Технічні характеристики пульта дистанційного керування

Електроживлення	2 батарейки AAA
Межі досягнення сигналу	8 м
Дозволена температура зовнішнього повітря	16… 30 °C

Таб. 186 Технічні характеристики пульта дистанційного керування

2.3 Діапазон робочої температури

	Кімнатна температура	Температура зовнішнього повітря
Режим охолодження	16 … 32 °C	–15… 50 °C
Опалення	0 … 30 °C	–15… 24 °C
Осушення	10… 32 °C	

Таб. 187

Вбудоване запобіжне обладнання може заблокувати прилад у разі досягнення температури, що виходитиме за межі зазначеного вище діапазону.

Якщо вологість повітря становить понад 80 %, у отворі для випуску повітря може утворюватися конденсат. Щоб уникнути цього, за можливості повністю відкрийте вертикальні вентиляційні клапани (вертикально по відношенню до підлоги) та встановіть вентилятор на високу потужність.

2.4 Комбінація Twin

Ці пристрої можна встановити у вигляді так званої комбінації Twin. У цьому разі наведені нижче функції будуть вимкнені:

- Функції енергозбереження **ECO** і **GEAR**
- Самоочищення (I clean 56° C)
- Функція непрямого потоку повітря (Wind avoid me)

2.5 Використання з мультиспліт-кондиціонером

Внутрішній блок можна використовувати в системі з мультиспліт-кондиціонером. У цьому разі наведені нижче функції будуть вимкнені:

- Енергоощадні функції **Енергоощадний режим +** та **Контроль потужності**
- Самоочищення (I clean 56° C)
- Зниження шуму (Silent Mode)
- Експлуатація вручну
- Виявлення витоків холодоагенту
- Автоматичний режим заощадження енергії в режимі очікування (1 W standby)

3 Експлуатація

3.1 Огляд блока

Огляд внутрішнього блока (CL5001iU 4CC …)

Умовні позначення на мал. 1:

[1] Насос для конденсату (для відведення конденсату з внутрішнього блока)
[2] Шланг для відведення конденсату
[3] Дисплей
[4] Отвір для рециркуляційного повітря
[5] Повітрозабірний отвір
[6] Випускний отвір

3.2 Дисплей внутрішнього блока

CL5000iL 4C …

Умовні позначення на малюнку 2:

[1] Індикатор тривоги
[2] Підключення WLAN[1)] Активний
[3] Індикатор попереднього нагрівання та відтавання
[4] Індикатор стану
[5] Індикатор таймера
[6] Індикація LED
[7] Електричний опалювальний прилад

3.3 Огляд пульта дистанційного керування

Кнопки на пульті дистанційного керування

→ Мал. 3

Поз.	Кнопка	Функція
1		Перемикач увімкнення/вимкнення
		Встановлення режиму роботи
		Режим енергозбереження
2		Меню
	Ok	Підтвердження вибору
		Налаштування таймера
		Збільшення температури
		Зменшення температури
3		Частота обертання вентилятора
		Коливання у горизонтальній/вертикальній лощинах
		Першокласний іонізатор
	Turbo	Режим "Турбо"
	Silent	Малошумний режим роботи
	Режим сну	Нічний режим роботи
		Захист від дітей

Таб. 188 Кнопки на пульті дистанційного керування

Дисплей пульта дистанційного керування

→ Мал. 4

Поз.	Символ	Пояснення
1		Режим роботи: автоматичний режим
		Режим роботи: режим охолодження
		Режим роботи: режим опалення
		Режим роботи: режим експлуатації без утворення конденсату
		Режим роботи: режим вентилятора

1) Наявно як додаткове обладнання з IP-шлюзом.

Поз.	Символ	Пояснення
2		Задана температура
		Увімкнення за таймером
		Вимкнення за таймером
		Надсилання сигналу
		Захист від дітей
		Рівень заряду елемента живлення
	°C / °F / %RH	На дисплеї відображається: задана температура, % відносної вологості повітря, таймер.
		Малошумний режим роботи
		Частота обертання вентилятора
		Автоматичний режим вентилятора
		Режим "Турбо" вентилятора
3		Нічний режим роботи
		Першокласний іонізатор
		I clean 56° C
		Слідуй за мною
		Увімкнення/вимкнення LED-дисплея та зумера сигналу тривоги
		Контроль потужності
		Режим енергозбереження
		Відображення функції бездротового регулятора
		Лопатка (функція регулювання потоку повітря; недоступна для цього блока)

Таб. 189 Символи на дисплеї пульта дистанційного керування

3.4 Використання пульта дистанційного керування

Межі досягнення сигналу становлять 8 м. Об'єкти, що знаходяться на шляху, або використання певних люмінесцентних ламп у тій самій кімнаті можуть впливати на передачу сигналу.

- ▶ Спрямуйте пульт дистанційного керування на віконце отримання сигналу приладу та натисніть потрібну кнопку.
  Прилад видасть звук "піп" після отримання сигналу.

УВАГА

Функціонування пульта дистанційного керування може бути некоректним під впливом таких обставин.

- ▶ Не піддавайте пульт дистанційного керування впливу прямих сонячних променів.
- ▶ Не кладіть пульт дистанційного керування біля системи опалення.
- ▶ Забезпечте захист пульта дистанційного керування від вологи та ударів.

3.5 Налаштування основного режиму роботи

Увімкнення або вимкнення блока

- ▶ Для ввімкнення/вимкнення блока натиснути кнопку ⏻:
  Блок почне працювати у заданому режимі роботи або вимкнеться. Для захисту блока його можна знову увімкнути лише через деякий час.

Налаштовувати параметри можна також, коли блок вимкнено. Налаштування зберігаються у блоці, крім того налаштування зберігаються також у разі відключення електропостачання.

Після вимкнення блок залишається в режимі очікування. У режимі очікування завдяки розумній технології ввімкнення/вимкнення активується автоматичний режим енергозбереження (1 W standby).

Щойно відновиться подача живлення блок перезапуститься автоматично. Це може призвести до суперечливих показань на дисплеях, які автоматично усуваються під час експлуатації.

Автоматичний режим

В автоматичному режимі блок автоматично перемикається між режимами опалення та охолодження для підтримання потрібної температури.

- ▶ Кілька разів натиснути кнопку ⇄ до появи на дисплеї символу A.
- ▶ Вибрати потрібну температуру кнопками ∧ та ∨.

В автоматичному режимі регулювати частоту обертання вентилятора неможливо.

Режим охолодження

- ▶ Кілька разів натиснути кнопку ⇄ до появи на дисплеї символу ❄.
- ▶ Вибрати потрібну температуру кнопками ∧ та ∨.
- ▶ Натискати кнопку , доки не буде встановлено потрібну швидкість повітря.

Режим вентилятора

- ▶ Кілька разів натиснути кнопку ⇄ до появи на дисплеї символу .
- ▶ Натискати кнопку , доки не буде встановлено потрібну частоту обертання вентилятора.

У режимі вентилятора регулювати або відобразити температуру неможливо.

Режим осушення

- ▶ Кілька разів натиснути кнопку ⇄ доки на дисплеї не з'явиться .

Частоту обертання вентилятора в режимі експлуатації без утворення конденсату неможливо відрегулювати або відобразити.

Режим нагрівання

- ▶ Кілька разів натиснути кнопку ⇄ доки на дисплеї не з'явиться .
- ▶ Налаштувати потрібну температуру за допомогою кнопок ∧ та ∨ .
- ▶ Натискати кнопку , доки не буде встановлено потрібну частоту обертання вентилятора.

У разі занадто низької температури зовнішнього повітря теплопродуктивність системи кондиціонування повітря може бути недостатня. Рекомендовано під'єднати додаткове джерело тепла.

3.6 Пам'ять положення поворотних жалюзі

Коли прилад знову запускається після збою в електропостачанні, поворотні жалюзі автоматично повертаються у попередньо встановлене положення.

Після регулювання кут нахилу горизонтальних поворотних жалюзі не повинен бути занадто малим, інакше може утворитися конденсат, який буде капати всередину приладу.

3.7 Налаштування таймера

Таймери ввімкнення та вимкнення можна налаштувати на час від 0 до 24 годин, для перших 10 годин із кроком 30 хвилин, а потім із кроком 1 годину. В разі налаштування 0 годин таймер скасовується.

Налаштування таймера ввімкнення

- ▶ Натискайте кнопку ◷, доки не з'явиться символ ◷ ON.
- ▶ Натисніть кнопку ∧ або ∨, щоб встановити потрібний час. Через невеликий проміжок часу налаштування будуть активними.

Налаштування таймера вимкнення

- ▶ Натискайте кнопку ◷, доки не з'явиться символ ◷ OFF.
- ▶ Натисніть кнопку ∧ або ∨, щоб встановити потрібний час. Через невеликий проміжок часу налаштування будуть активними.

Скасування таймера

- ▶ Оберіть за допомогою кнопки ◷ відповідний таймер.
- ▶ Встановіть 0.0 годин. Через короткий час таймер буде скасовано.

Комбінування таймерів

Обидва таймери можливо налаштувати одночасно. Кожен з таймерів можна запрограмувати таким чином, щоб він активувався перед іншим.

- ▶ Налаштуйте таймери ввімкнення та вимкнення. Налаштування комбінуються автоматично.

Поточний час	13:00 год
Налаштування таймера ввімкнення	4,0 години
Налатування таймера вимкнення	8,5 години
Час ввімкнення	17:00 год
Час вимкнення	21:30 год

Таб. 190 Приклад

Неможливо запрограмувати таймери ввімкнення та вимкнення на експлуатацію приладу з різними температурами або іншими налаштуваннями.

3.8 Інші функції

3.8.1 Налаштування функції коливання

УВАГА

Якщо протягом тривалого часу жалюзі знаходяться у найнижчому положенні в режимі охолодження, може утворитися конденсат. У разі регулювання рукою можна пошкодити жалюзі.

- ▶ Для регулювання поворотних жалюзі використовувати виключно пульт дистанційного керування.

Функцію коливання можна активувати у вертикальній або горизонтальній площині.

Автоматичний режим коливання у вертикальній лощині (вгору/вниз)

- ▶ Натиснути кнопку .
  На дисплеї пульта дистанційного керування буде відображатися символ.

Для скасування автоматичного режиму коливання у вертикальній лощині:

- ▶ Знову натиснути кнопку .

3.8.2 Налаштування функції розподілу повітря

- ▶ Натискайте кнопку **"Vane"**, доки не буде вибрано потрібні поворотні жалюзі.
  Налаштування змінюються у такій послідовності:

Символ	Послідовність
	-1
	-2
	-3
	-4
	-0

Таб. 191

-0 означає, що вибрано всі 4 поворотні жалюзі.

3.8.3 Ввімкнення/вимкнення дисплея та зумера сигналізації (Mute Mode)

Для ввімкнення/вимкнення дисплея внутрішнього блока та зумера сигналізації:

- ▶ Кілька разів натиснути кнопку ☰ або кнопки ∧, ∨ до появи на дисплеї піктограми .
- ▶ Для підтвердження вибору натиснути кнопку **Ok**.

Для відображення поточної кімнатної температури:

- ▶ Натиснути й утримувати протягом 5 секунд кнопку **Silent**.

Для відображення заданої температури:

- ▶ Натиснути й утримувати ще протягом 5 секунд кнопку **Silent**.

3.8.4 Функція заощадження енергії

На пристрої можна вибрати таку функцію заощадження енергії:

Енергоощадний режим

Блок автоматично зменшує споживання енергії, підтримуючи потрібну кімнатну температуру.

- ▶ Для активації цієї функції натиснути кнопку.
  На дисплеї пульта дистанційного керування буде відображатися символ.

Енергоощадний режим можна вибрати тільки в режимі охолодження.

Якщо натиснути кнопку , **Енергоощадний режим** буде вимкнено.

3.8.5 Silent Mode

Ця функція знижує шум, що створюють внутрішній та зовнішній блоки під час роботи. Це особливо корисно вночі, якщо вам потрібно проявити турботу про своїх сусідів.

- ▶ Для активації цієї функції натиснути кнопку тихого режиму **Silent**. На дисплеї пульта дистанційного керування буде відображатися символ.

Вимкнення функції:

▶ Натиснути кнопку **Silent** ще раз.
Символ ◁– на пульті дистанційного керування згасне.

Частоту обертання вентилятора внутрішнього блока буде зменшено до мінімального рівня. У разі встановлення більшої швидкості обертання вентилятора внутрішнього блока функцію малошумного режиму буде вимкнено.

Коли блок працює в малошумному режимі, може бути неможливо досягти потрібної потужності охолодження/теплопродуктивності, оскільки компресор зовнішнього блока працює з низькою частотою.

3.8.6 Режим "Турбо" охолодження/опалення

У разі активації режиму "Турбо" охолодження/опалення внутрішній блок протягом 30 хв працює з максимальною потужністю для швидкого нагрівання/охолодження приміщення.

▶ Охолодження в режимі "Турбо": ввімкнути режим охолодження і натиснути кнопку **Turbo**.
▶ Нагрівання в режимі "Турбо": ввімкнути режим опалення і натиснути кнопку **Turbo**.
На дисплеї пульта дистанційного керування буде відображатися символ .

Вимкнення функції:

▶ Натиснути кнопку **Turbo** ще раз.
Символ на пульті дистанційного керування згасне.

Ця функція доступна тільки в режимах охолодження або опалення.

I clean 56° C

Блок оснащено функцією самоочищення теплообмінника внутрішнього блока. Функція самоочищення призначена для видалення пилу, бруду та мастила, що можуть спричинити утворення неприємного запаху. Принци дії: спочатку активується автоматичне заморожування, потім відбувається швидке розморожування, після чого теплообмінник висушується за допомогою гарячого повітря, внаслідок чого ці забруднення ефективно видаляються.

▶ Кілька разів натиснути кнопку ☰ або кнопки ∧, ∨ до появи на дисплеї піктограми .
▶ Для підтвердження вибору натиснути кнопку **Ok**.

Коли функція самоочищення активна, на дисплеї внутрішнього блока відображається **CL**. Самоочищення завершується автоматично через 20–45 хвилин.

3.8.7 Wind avoid me (Функція непрямого потоку повітря)

Ця функція запобігає спрямовуванню потоку повітря безпосередньо на тіло людини.

▶ Кілька разів натиснути кнопку ☰ або кнопки ∧, ∨ до появи на дисплеї піктограми .
▶ Для підтвердження вибору натиснути кнопку **Ok**.

Ця функція доступна тільки в режимах охолодження, осушення та в режимі вентилятора.

3.8.8 Функцій захисту від дітей

За допомогою функції захисту від дітей можна заблокувати кнопки пульта дистанційного керування.

Для активації функції:

▶ Одночасно натиснути й утримувати протягом 5 секунд кнопки **Turbo** та **Sleep**.
На дисплеї пульта дистанційного керування буде відображатися символ .

Для деактивації функції:

▶ Одночасно натиснути й утримувати протягом 3 секунд кнопки **Turbo** та **Sleep**.
Символ на пульті дистанційного керування згасне.

3.8.9 Суперіонізатор (функція свіжого повітря)

У разі вибору цієї функції на внутрішні компоненти внутрішнього блока буде подано енергію і вивільнені іони будуть розповсюджені в приміщенні для знешкодження забруднювачів повітря, таких як пліснява, віруси та алергени, щоб покращити якість повітря в приміщенні.

▶ Для активації цієї функції натиснути кнопку .
На дисплеї пульта дистанційного керування буде відображатися символ .

Вимкнення функції:

▶ Знову натиснути кнопку .

3.8.10 Контроль потужності

Доступні опції контролю потужності[1] наведено нижче. Для зменшення споживання енергії приладом можна вибрати дві опції контролю потужності:

- **Контроль потужності** (100 %): звичайна експлуатація (скасування функції контролю потужності)
- **Контроль потужності** (75 %): зменшення споживання електроенергії на 25 %
- **Контроль потужності** (50 %): зменшення споживання електроенергії на 50 %

Для вибору потрібної опції контролю потужності:

▶ Кілька разів натиснути кнопку ☰ або кнопки ∧, ∨ до появи на дисплеї піктограми .
▶ Підтвердити, натиснувши кнопку **Ok**.
▶ За допомогою кнопок ∧ та ∨ вибрати потрібний рівень контролю потужності (100 %, 75 %, 50 %).
▶ Підтвердити, натиснувши кнопку **Ok**.

Функцію **контролю потужності** можна вибрати тільки в режимі охолодження.

3.8.11 Додаткові робочі функції

▶ Натисніть кнопку **Set**.
▶ Оберіть функцію за допомогою кнопки **Set** або кнопок ∧, ∨.
– = функція режиму очікування
– = функція "слідуй за мною"
– = функція бездротового керування
▶ Для підтвердження вибору натисніть кнопку **OK**.

Завершення функції:

▶ Повторіть вищезазначені кроки.

Функція "Слідуй за мною" (Follow Me)

Функція активує пульт дистанційного керування в поточному місці для вимірювання температури з інтервалом 3 хвилини. Керування

1) Функція контролю потужності недоступна у мультиспліт-системі.

внутрішнім блоком наразі здійснюється згідно з цими вимірюваннями.

- ▶ Кілька разів натиснути кнопку ☰ або кнопки ∧ та ∨ до появи на дисплеї піктограми 🧍.
- ▶ Для підтвердження вибору натиснути кнопку **Ok**.

Функція "Слідуй за мною" доступна виключно в режимах охолодження, опалення та в автоматичному режимі.

Нічний режим роботи ☾

Ця функція призначена для заощадження енергії під час перерви в роботі. Через годину пристрій нагріває або охолоджує менш інтенсивно. Для цього задана температура змінюється на 1 °C. Через дві години задана температура змінюється ще на 1 °C. Потім підтримується нове значення температури.

Для активації функції:

- ▶ Натиснути кнопку нічного режиму **Sleep**.
  На дисплеї пульта дистанційного керування буде відображатися символ ☾.

Для деактивації функції:

- ▶ Натиснути кнопку нічного режиму Sleep ще раз або через 8 годин експлуатації перейти в нічний режим роботи.
  Символ ☾ на пульті дистанційного керування згасне.

Ця функція не доступна в режимі експлуатації без утворення конденсату або в режимі вентилятора.

Функція бездротового регулятора 📶

Ця функція призначена для встановлення з'єднання за допомогою WLAN. Якщо на блоці не відображається функція:

- ▶ Кілька разів натиснути кнопку ☰ або кнопки ∧ та ∨ до появи на дисплеї піктограми 📶.
- ▶ Для підтвердження вибору натиснути кнопку **Ok**.

4 Техобслуговування

⚠ ОБЕРЕЖНО

Небезпека ураження струмом або через рухомі деталі

- ▶ Перш ніж виконувати будь-які роботи з технічного обслуговування припиніть електропостачання.
- ▶ Кроки з технічного обслуговування, ненаведені в цій інструкції, можуть виконувати лише фахівці спеціалізованої компанії.

4.1 Заміна елементів живлення

Необхідно 2 елементи живлення AAA. Не рекомендується використовувати елементи живлення, які можна перезаряджати.

- ▶ Зніміть кришку відсіку для елементів живлення (→ Рис. 5).
- ▶ Встановіть нові елементи живлення. Дотримуйтеся правильної полярності.
- ▶ Встановіть кришку відсіку для елементів живлення.

4.2 Чищення приладу та пульта дистанційного керування

УВАГА

Пошкодження приладу через неправильне чищення!

- ▶ Не піддавайте безпосередньому оприскуванню або поливанню водою.
- ▶ Не використовуйте гарячу воду, абразивні миючі засоби або сильні розчинники.

- ▶ Для очищення витріть внутрішній блок та пульт дистанційного керування м'якою тканиною.
- ▶ Зовнішній блок можуть очищувати лише фахівці спеціалізованої компанії.

4.3 Чищення повітряного фільтра

УВАГА

Повітряний фільтр може деформуватися під впливом прямих сонячних променів.

- ▶ Не піддавайте повітряний фільтр впливу прямих сонячних променів.

Перевіряйте повітряні фільтри кожні 2 тижні та за потреби очищайте їх. Завжди очищайте до та після тривалого простою.

- ▶ Відкрийте решітку для впуску повітря.
- ▶ Дістаньте повітряний фільтр.
- ▶ Очистіть повітряний фільтр пилосмоком або промийте теплою водою з використанням м'якого засобу для чищення та висушіть у тіні.

Під час очищення фільтра водою зовнішня сторона решітки для впуску повітря повинна вказувати в напрямку донизу від струменя води, пилосмоком – угору та до пилосмоку.

4.4 Виведення системи з експлуатації протягом тривалого часу

Перш ніж вивести прилад з експлуатації на тривалий час:

- ▶ Виконайте чищення повітряного фільтра.
- ▶ Активуйте самоочищення внутрішнього блока за допомогою кнопки **Clean**.
- ▶ Після самоочищення увімкніть прилад у режимі "Тільки вентилятор", доки внутрішній блок просушиться.

- ▶ Вимкніть внутрішній блок та від'єднайте його від електропостачання.
- ▶ Дістаньте елементи живлення з пульта дистанційного керування.
- ▶ Забезпечте захист приладів від пилу.

5 Усунення несправності

5.1 Індикація несправностей (Self diagnosis functionSelf diagnosis function)

Якщо під час експлуатації виникає несправність, світлодіоди блиматимуть протягом тривалого часу або на дисплеї відобразиться код несправності (наприклад, EH 02).

Якщо несправність триває протягом більш ніж 10 хвилин:

- ▶ Припиніть електроживлення на деякий час та знову увімкніть внутрішній блок.

Якщо несправність не усувається:

- ▶ Зателефонуйте до служби з обслуговування клієнтів та повідомте код несправності, а також дані приладу.

5.2 Несправності без індикації

Якщо під час експлуатації виникають несправності, які не вдається усунути:

- ▶ Зателефонуйте до служби з обслуговування клієнтів та повідомте про несправність, а також дані приладу.

Несправність	Можлива причина
Низька потужність внутрішнього блока.	Встановлена температура висока або низька.
	Повітряний фільтр забруднено та його необхідно очистити.
	Несприятливі зовнішні умови для внутрішнього блока, наприклад, через перешкоди перед отворами приладу для повітря, через відкриті двері/вікна або через сильні джерела тепла у кімнаті.
	Активовано режим зниження рівня шуму, який перешкоджає роботі на повній потужності.
Внутрішній блок не вмикається.	Внутрішній блок має механізм захисту від перенавантаження. Перезапуск внутрішнього блока може тривати до 3 хвилин.
	Елементи живлення пульта дистанційного керування розряджені.
	Ввімкнено таймер.
Режим роботи перемикається з охолодження чи опалення у режим "Тільки вентилятор".	Внутрішній блок змінює режим роботи для запобігання замерзанню.
	Встановленої температури тимчасово досягнуто.
Внутрішній блок виробляє білий туман.	У регіонах з підвищеною вологістю через велику різницю температур між повітрям в приміщенні та повітрям, що видає система кондиціонування, може утворитися білий туман.
Внутрішній та зовнішній блоки виробляють білий туман.	Якщо після автоматичного відтавання безпосередньо запускається режим опалення, через підвищену вологість повітря може утворитися білий туман.
Внутрішній та зовнішній блоки утворюють шум.	Шум у внутрішньому блоці може виникати, якщо решітка жалюзі для повітряного потоку повертається у вихідне положення.
	Тихий свист під час експлуатації є нормою. Він спричинений потоком холодоагенту.
	Писк може виникати, оскільки металеві та пластикові деталі приладу розширюються або стискуються під час нагрівання/охолодження.
	Зовнішній блок під час експлуатації видає й інші звуки, що є нормою.
Внутрішній або зовнішній блоки видувають пил.	В разі виведення системи з експлуатації протягом тривалого часу у ненакритих приладах може накопичуватися пил.
Поганий запах під час експлуатації.	Погані запахи можуть проникати у прилади з повітря та розповсюджуватися далі.
	Повітряний фільтр може бути вкритий пліснявою та його необхідно очистити.
Вентилятор зовнішнього блока не працює протягом тривалого часу.	Задля забезпечення оптимальної експлуатації регулювання вентилятора відбувається по-різному.
Неналежна або непередбачувана експлуатація або внутрішній блок не відповідає.	Перешкоди від вишок мобільного зв'язку або зовнішніх підсилювачів сигналів можуть впливати на внутрішній блок. ▶ Відключіть внутрішній блок на короткий час від електропостачання та увімкніть знову.
Напрямний повітряний кожух або жалюзі для спрямування потоку повітря рухаються неправильно.	Напрямний повітряний кожух або жалюзі було відрегульовано вручну або встановлено неправильно. ▶ Вимкніть внутрішній блок та перевірте правильність фіксації компонентів. ▶ Увімкніть внутрішній блок.

Таб. 192

6 Захист довкілля та утилізація

Захист довкілля є основоположним принципом діяльності групи Bosch.
Якість продукції, економічність і екологічність є для нас пріоритетними цілями. Необхідно суворо дотримуватися законів і приписів щодо захисту навколишнього середовища.
Для захисту навколишнього середовища ми використовуємо найкращі з точки зору економічних аспектів матеріали та технології.

Упаковка

Що стосується упаковки, ми беремо участь у програмах оптимальної утилізації відходів.
Усі пакувальні матеріали, які використовуються, екологічно безпечні та придатні для подальшого використання.

Обладнання, що відслужило свій термін

Обладнання, що відслужили свої терміни містять цінні матеріали, які можна використати повторно.
Конструктивні вузли легко демонтуються. На пластик нанесено маркування. Таким чином можна сортувати конструктивні вузли та передавати їх на повторне використання чи утилізацію.

Електричні та електронні старі прилади



Цей символ означає, що виріб забороняється утилізувати разом із іншими відходами. Його необхідно передати для обробки, збирання, переробки та утилізації до пункту прийому сміття.

Цей символ є чинним для країн, у яких передбачено положення про переробку електронних відходів, наприклад "Директива 2012/19/ЄС про відходи електричного та електронного обладнання". Ці положення передбачають рамкові умови, що діють для здачі та утилізації старих електронних приладів у окремих країнах.

Оскільки електронні прилади можуть містити небезпечні речовини, їх необхідно утилізувати з усією відповідальністю, щоб звести до мінімуму можливу шкоду довкіллю та небезпеку для здоров'я людей. Крім того, утилізація електронного обладнання сприяє збереженню природних ресурсів.

Більш детальну інформацію щодо безпечної для довкілля утилізації старих електронних та електричних приладів можна отримати у компетентних установах за місцезнаходженням, у підприємстві з утилізації відходів або у дилера, у якого було куплено виріб.

Додаткову інформацію наведено на:
www.bosch-homecomfortgroup.com/en/company/legal-topics/weee/

Акумулятори

Акумулятори забороняється утилізувати разом з побутовим сміттям. Вживані акумулятори необхідно утилізувати в місцевих сміттєвих установах.

Холодоагент R32



Прилад містить фторований парниковий газ R32 (потенціал глобального потепління 675[1)]) слабогорючий і малотоксичний (A2L або A2).

Кількість заправленого холодоагента зазначено на наклейці з даними зовнішнього блока.

Холодоагент становить небезпеку для довкілля, тому його потрібно збирати й утилізувати.

1) згідно з ДОДАТКОМ VI ДИРЕКТИВИ (ЄС) № 573/2024 Європейського парламенту та Ради Європи від 7 лютого 2024 р.

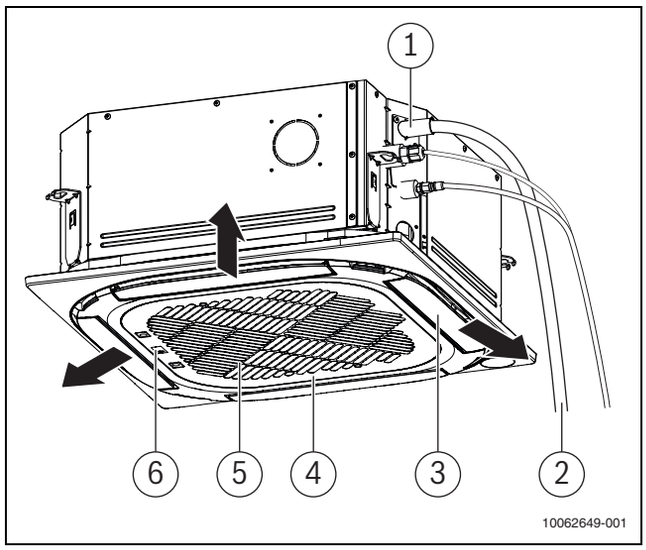

1

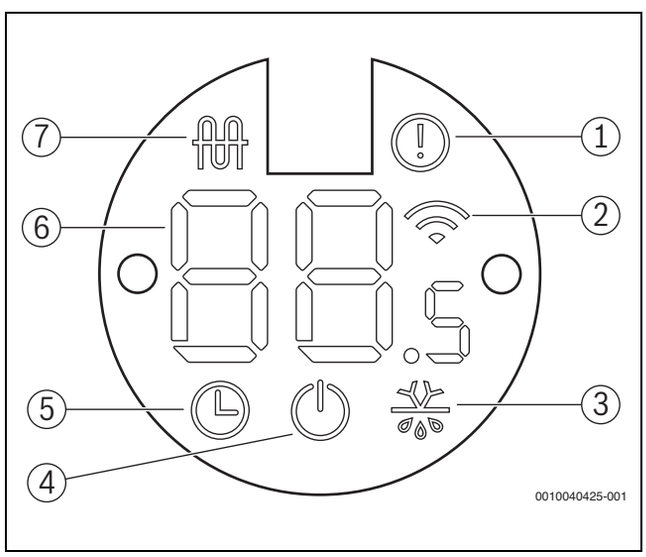

2 CL5000iL 4C ...

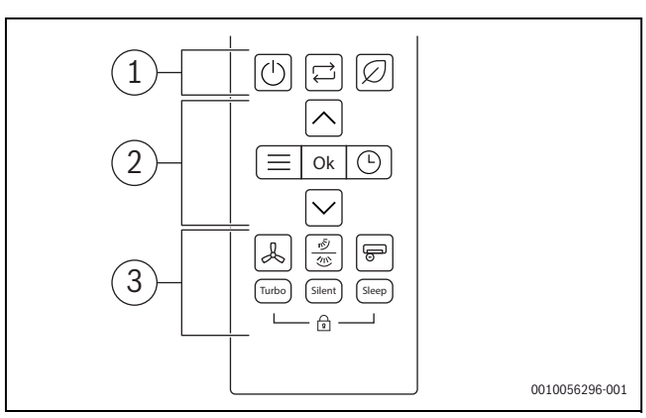

3 CL5000iL 4C ...

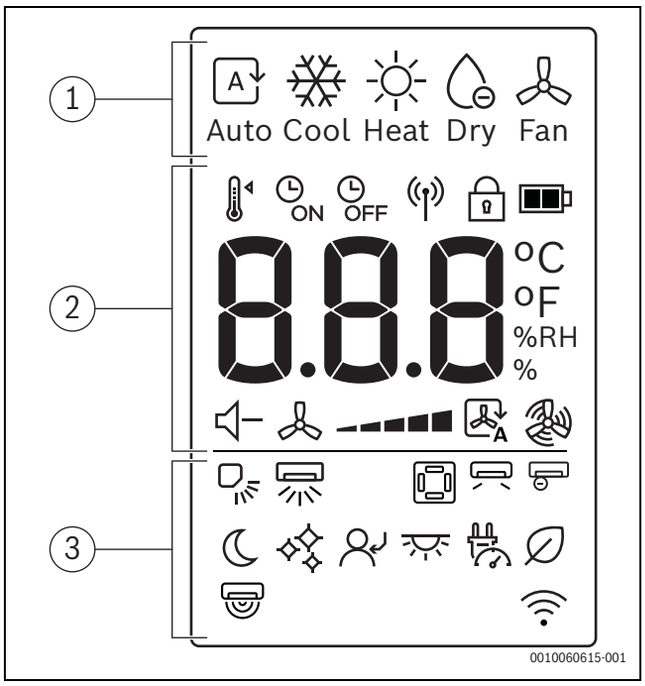

4 CL5000iL 4C ...

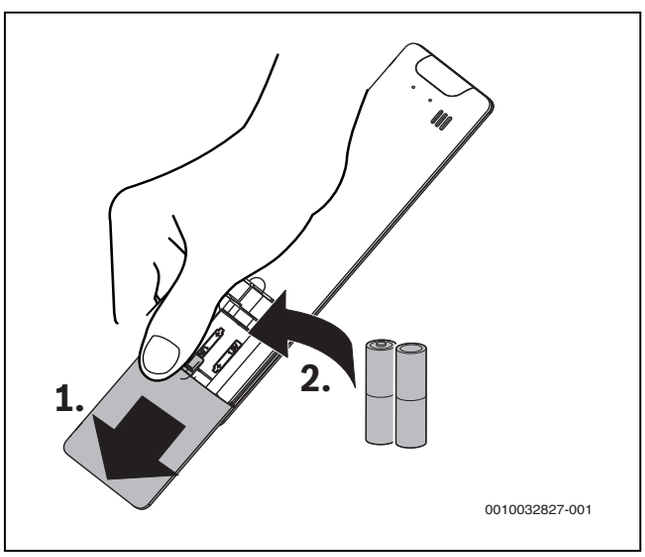

5



Bosch Thermotechnik GmbH
Junkersstrasse 20-24
73249 Wernau, Germany

www.bosch-homecomfortgroup.com

