Bedieningshandleiding

CERAPUR

Gascondensatieketel



ZSB 14-4C ...
ZSB 24-4C ...
ZWB 30-4C ...

6 720 807 249 (2013/05) BE

JUNKERS
Groep Bosch

Voorwoord

Beste klant,

Warmte voor het leven - dit motto heeft bij ons een lange traditie. Warmte is voor mensen een basisbehoefte. Zonder warmte voelen wij ons niet prettig en alleen warmte maakt van een huis een gezellige thuis. Al meer dan 100 jaar ontwikkelt Junkers daarom oplossingen voor warmte, tapwater en ruimteklimaat, die net zo veelzijdig zijn als uw wensen.

U heeft voor een kwalitatief hoogwaardige Junkers-oplossing gekozen en daarmee een goede keus gemaakt. Onze ketels gebruiken de meest moderne technologieën, en ze zijn betrouwbaar, energiezuinig en geruisloos. Zo kunt u rustig van de warmte genieten.

Wanneer u toch vragen heeft over uw Junkers-ketel, neem dan contact op met uw Junkers-installateur. Hij helpt u graag verder. Is de installateur een keertje niet bereikbaar? Dan staat onze servicedienst u ter beschikking.

Wij wensen u veel plezier met uw nieuwe Junkers product.

Uw Junkers-team

Inhoudsopgave

1 Uitleg van de symbolen en veiligheidsinstructies 5
1.1 Uitleg van de symbolen 5
1.2 Algemene veiligheidsinstructies 6

2 Gegevens betreffende het product 8
2.1 Conformiteitsverklaring 8
2.2 Type-overzicht 8

3 Voorbereiden voor gebruik 9
3.1 Open de gaskraan 10
3.2 Open de servicekranen 11
3.3 Controleer de bedrijfsdruk van de verwarming 12
3.4 CV-water bijvullen 12

4 Bediening 13
4.1 Overzicht bedieningspaneel 14
4.2 Ketel inschakelen 16
4.3 Aanvoertemperatuur instellen 17
4.4 Warmwatertemperatuur instellen 18
4.4.1 ZSB-ketels 18
4.4.2 ZWB-ketels 20
4.5 Zomerbedrijf instellen 22

5 Buitenbedrijfstelling 23
5.1 Ketel uitschakelen 23
5.2 Vorstbeveiliging instellen 23

6 Thermische desinfectie 25

7 Instructies om energie te besparen 26

8 Storingen oplossen 27

9 Bedieningshandleiding bewaren 28

10 Onderhoud 29

11 Milieubescherming/afvoeren 30

12 Beknopt bedieningsvoorschrift 31

Vaktermen 32

Trefwoordenregister 34

1 Uitleg van de symbolen en veiligheidsinstructies

1.1 Uitleg van de symbolen

Waarschuwing



Veiligheidsinstructies in de tekst worden aangegeven met een gevarendriehoek.
Het signaalwoord voor de waarschuwing geeft het soort en de ernst van de gevolgen aan indien de maatregelen ter voorkoming van het gevaar niet worden nageleefd.

De volgende signaalwoorden zijn vastgelegd en kunnen in dit document worden gebruikt:

- **OPMERKING** betekent dat materiële schade kan ontstaan.
- **VOORZICHTIG** betekent dat licht tot middelzwaar lichamelijk letsel kan optreden.
- **WAARSCHUWING** betekent dat zwaar tot levensgevaarlijk lichamelijk letsel kan optreden.
- **GEVAAR** betekent dat zwaar tot levensgevaarlijk lichamelijk letsel zal optreden.

Belangrijke informatie



Belangrijke informatie zonder gevaar voor mens of materialen wordt met het nevenstaande symbool gemarkeerd.

Aanvullende symbolen

Symbool	Betekenis
▶	Handeling
→	Verwijzing naar een andere plaats in het document
•	Opsomming
–	Opsomming (2^{e} niveau)

Tabel 1

1.2 Algemene veiligheidsinstructies

Deze bedieningshandleiding is bedoeld voor de eigenaar van de cv-installatie.

- ▶ Lees de bedieningshandleidingen (CV-ketel, regelaar enz.) voor de bediening en bewaar deze zorgvuldig.
- ▶ Respecteer de veiligheids- en waarschuwingsinstructies.

Handelswijze bij gasluchт

Bij ontsnappend gas bestaat explosiegevaar. Respecteer bij gasgeur de volgende gedragsregels.

- ▶ Voorkom vlam- of vonkvorming:
  - Niet roken, geen aanstekers en lucifers gebruiken.
  - Bedien geen elektrische schakelaars, trek geen stekkers uit het stopcontact.
  - Telefoneer niet en bel niet aan.
- ▶ Sluit de gastoevoer af via de hoofdafsluiter of op de gasmeter.
- ▶ Ramen en deuren openen.
- ▶ Waarschuw alle bewoners en verlaat het gebouw.
- ▶ Voorkom dat derden het gebouw betreden.
- ▶ Neem buiten het gebouw contact op met brandweer, politie en gasbedrijf.

Bedoeld gebruik

De ketel mag alleen in gesloten warmwaterverwarmingssystemen voor privégebruik worden toegepast.

Ieder ander gebruik is niet voorgeschreven. Daaruit resulterende schade valt niet onder de fabrieksgarantie.

Veiligheid van huishoudelijke en soortgelijke elektrische apparaten

Ter voorkoming van gevaar door elektrische apparatuur gelden conform EN 60335-1 de volgende instructies:

“Deze ketel kan door kinderen vanaf 8 jaar en ouder en door personen met verminderde fysische, sensorische of mentale capaciteiten of gebrek aan ervaring en kennis worden gebruikt, wanneer deze onder toezicht staan of voor wat betreft het veilig gebruik van de ketel zijn geïnstrueerd en de daaruit resulterende gevaren begrijpen. Kinderen mogen niet met de ketel spelen. Reiniging en gebruikersonderhoud mogen niet door kinderen zonder toezicht worden uitgevoerd.”

"Wanneer de netaansluitkabel wordt beschadigd, moet deze door de fabrikant of haar servicedienst of een gekwalificeerde persoon worden vervangen, om gevaar te vermijden."

Inspectie en onderhoud

Regelmatige inspectie en onderhoud zijn voorwaarden voor het veilig en milieuvriendelijk bedrijf van de CV-installatie.

Wij adviseren, een contract voor jaarlijkse inspectie en onderhoud af te sluiten met een erkend installateur.

- ▶ Laat de werkzaamheden alleen uitvoeren door een erkend installateur.
- ▶ Laat geconstateerde gebreken direct verhelpen.

Herstelling

Verkeerde veranderingen aan de ketel of andere delen van de CV-installatie kunnen persoonlijk letsel en/of materiële schade tot gevolg hebben.

- ▶ Laat de werkzaamheden alleen uitvoeren door een erkend installateur.
- ▶ Verwijder nooit de mantel van de ketel.
- ▶ Voer geen veranderingen uit aan de ketel of andere delen van de CV-installatie.

Open bedrijf

De opstellingsruimte moet voldoende zijn geventileerd, wanneer de ketel de verbrandingslucht onttrekt aan de ruimte

- ▶ Voorkom dat be- en ontluchtingsopeningen in deuren, ramen en muren worden afgesloten of verkleind.
- ▶ Waarborg dat aan de ventilatie-eisen wordt voldaan in overleg met een installateur:
  - bij bouwkundige veranderingen (bijv. vervangen van ramen en deuren)
  - bij inbouw naderhand van apparaten met afvoerlucht naar buiten toe (bijv. afvoerluchtventilatoren, keukenventilatoren of airconditioningapparaten).

Verbrandingslucht/kamerlucht

De lucht in de opstellingsruimte moet vrij zijn van ontbrandbare of chemisch agressieve stoffen.

- Gebruik of bewaar geen licht ontvlambare of explosieve materialen in de nabijheid van de ketel (papier, benzine, verdunningen, verf, enz.).
- Gebruik of bewaar geen corrosieve stoffen in de nabijheid van de ketel (oplosmiddelen, lijm, chloorhoudende reinigingsmiddelen, enz.).

2 Gegevens betreffende het product

2.1 Conformiteitsverklaring

Dit product voldoet qua constructie en werking aan de Europese richtlijnen evenals aan de bijkomende nationale vereisten. De conformiteit wordt aangetoond door het CE-kenmerk.

De conformiteitverklaring van het product kunt u aanvragen. Neem daarvoor contact op met het adres vermeld op de achterkant van deze handleiding.

2.2 Type-overzicht

ZSB-ketels zijn gascondensatieketels met geïntegreerde cv-pomp en 3-wegklep voor de aansluiting van een boiler.

ZWB-ketels zijn gascondensatieketels met geïntegreerde cv-pomp, 3-wegklep en platenwarmtewisselaar voor verwarming en warmwatervoorziening volgens het doorstroomprincipe.

3 Voorbereiden voor gebruik

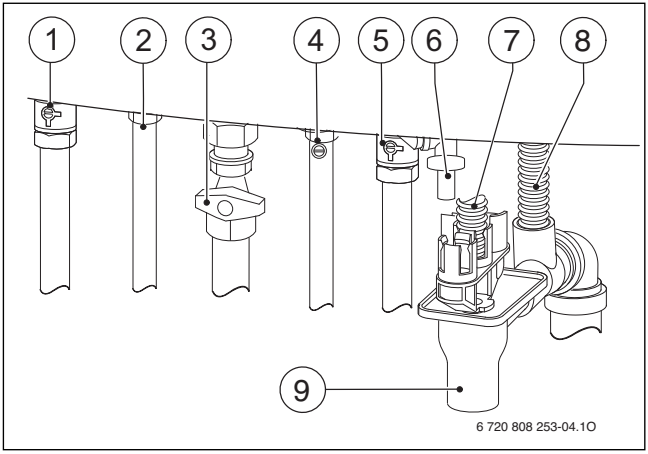

Afb. 1 Gas- en waterzijdige aansluitingen (toebehoren)

[1] CV-aanvoerkraan
[2] ZSB-ketels: boileraanvoer,
ZWB-ketels: warm water
[3] Gaskraan
[4] ZSB-ketels: boilerretour(kraan),
ZWB-ketels: afsluitkraan sanitair water
[5] CV-retourkraan
[6] Vul- en aftapkraan
[7] Slang van overstortventiel (cv-circuit)
[8] Condensslang
[9] Sifon

3.1 Open de gaskraan

▶ Greep naar links draaien tot de aanslag.
Bij geopende gaskraan wijst de greep in de doorstroomrichting.

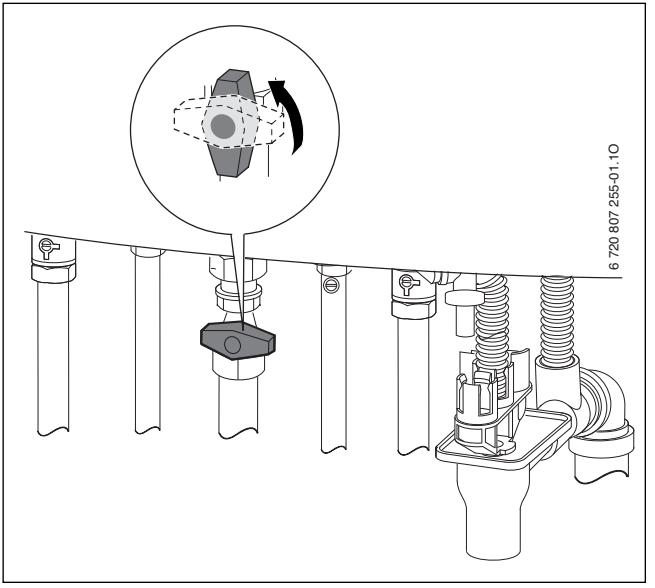

Afb. 2 Open de gaskraan

3.2 Open de servicekranen

- Verdraai de servicekranen met een schroevendraaier, tot de kerf in de doorstroomrichting wijst.

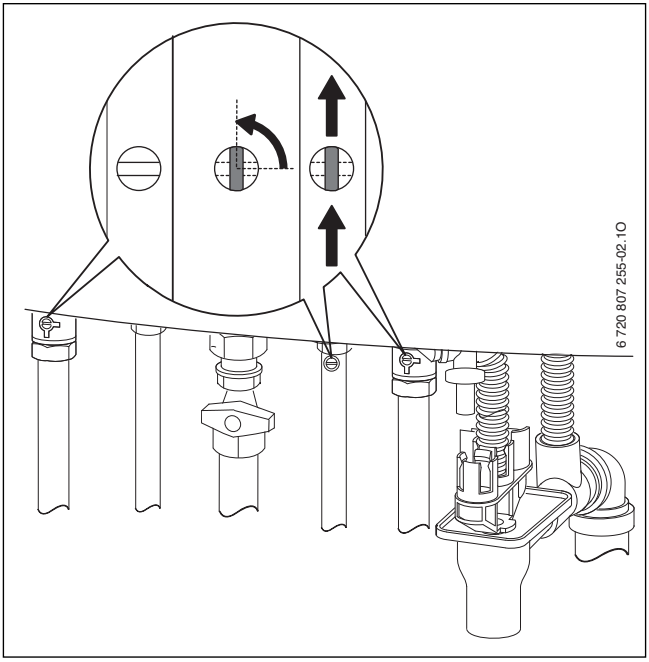

Afb. 3 Open de servicekranen

3.3 Controleer de bedrijfsdruk van de verwarming

De bedrijfsdruk is normaal gesproken 1 tot 2 bar. Vraag de optimale bedrijfsdruk van uw cv-installatie na bij uw installateur.

- ▶ Lees de bedrijfsdruk op de manometer af.
- ▶ Bij te lage druk cv-water bijvullen.

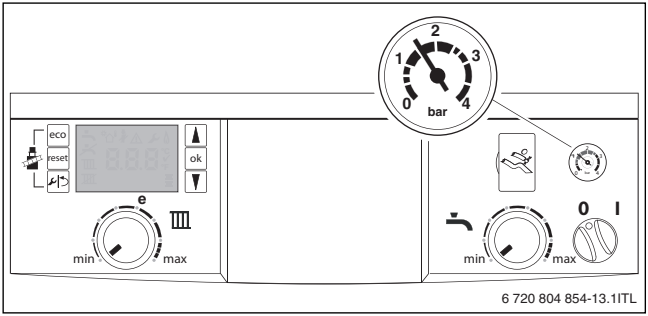

Afb. 4 Manometer ter controle van de bedrijfsdruk bij geopende bedieningspaneelafdekking

3.4 CV-water bijvullen

OPMERKING: Schade aan de ketel door koud water!
Bij het bijvullen van cv-water kunnen spanningsscheuren in het hete ketelblok ontstaan.

- ▶ Vul cv-water alleen bij in een koude ketel.

Het bijvullen van het cv-water is voor iedere cv-installatie verschillend. Laat daarom de installateur het bijvullen voordoen.

De maximale druk van 3 bar mag ook bij de maximale temperatuur van het cv-water niet worden overschreden. Bij het overschrijden opent het overstortventiel, tot de bedrijfsdruk weer binnen het normale bereik ligt.

4 Bediening

Deze gebruikershandleiding heeft alleen betrekking op de ketel.
Afhankelijk van de gebruikte cv-regelaar zijn een aantal functies in de bediening verschillend.

Voor een cv-regeling kunnen de navolgende mogelijkheden worden gebruikt:

- Geïntegreerde weersafhankelijke cv-regeling
- weersafhankelijke regelaar in de ketel ingebouwd, → afb. 5, [5].
- Weersafhankelijke regelaar, extern gemonteerd
- Kamertemperatuurgestuurde regelaar



Andere instructies vindt u in de bedieningshandleiding van de cv-regelaar.

4.1 Overzicht bedieningspaneel

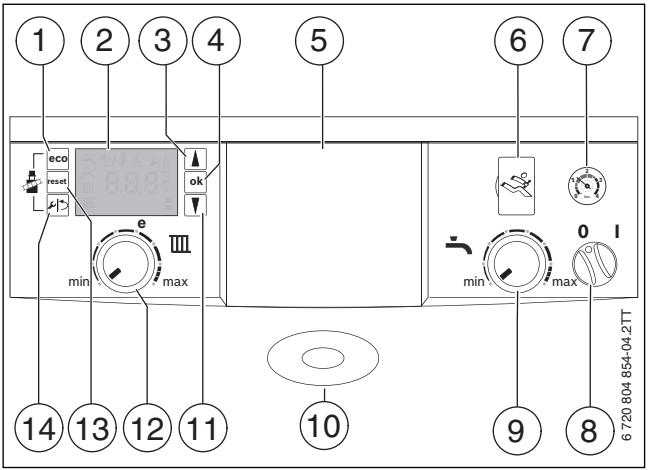

Afb. 5 Bedieningspaneel bij geopende afdekking

[1] eco-toets
[2] Display
[3] Pijltoets ▲
[4] ok-toets (= keuze bevestigen, waarde opslaan)
[5] Inbouwlocatie voor een weersafhankelijke regelaar of een schakelklok (toebehoren)
[6] Diagnosepoort
[7] Manometer
[8] Aan/uit-schakelaar
[9] Warmwater-temperatuurregelaar
[10] Bedrijfslampje voor branderbedrijf/storing
[11] Pijltoets ▼
[12] Aanvoertemperatuurregelaar
[13] Reset-toets
[14] serviceknop

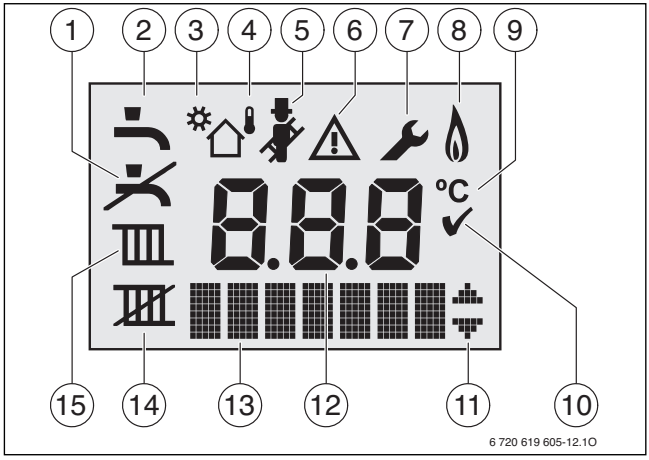

Afb. 6 Displaymeldingen

[1] Warmwaterbedrijf geblokkeerd (vorstbeveiliging)
[2] Warmwaterproductie
[3] Solarbedrijf
[4] Buitentemperatuurgestuurd bedrijf (regelfunctie Heatronic 4 met buitentemperatuursensor)
[5] Schoorsteenvegerbedrijf
[6] Storingen
[7] Servicebedrijf
[8] Branderwerking
[9] Temperatuureenheid °C
[10] Opslaan succesvol
[11] Weergave van overige submenu's/servicefuncties, bladeren met de pijltoetsen mogelijk
[12] Alfanumerieke weergave (bijvoorbeeld temperatuur)
[13] Tekstregel
[14] Zomerbedrijf
[15] CV-bedrijf

4.2 Ketel inschakelen

▶ Schakel de ketel in via de aan/uit-schakelaar.
Het display brandt en toont na korte tijd de keteltemperatuur.

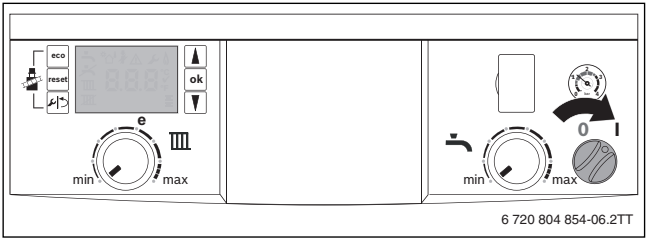

Afb. 7 Ketel inschakelen

Wanneer in het display het symbool verschijnt, blijft de ketel 15 minuten lang op het laagste vermogen om de condenssifon in de ketel te vullen.

4.3 Aanvoertemperatuur instellen

De maximale aanvoertemperatuur kan op de aanvoertemperatuurregelaar op de cv-installatie worden ingesteld.

Respecteer bij vloerverwarmingen de maximaal toegestane aanvoertemperatuur.

▶ De maximale aanvoertemperatuur op de aanvoertemperatuurregelaar instellen.

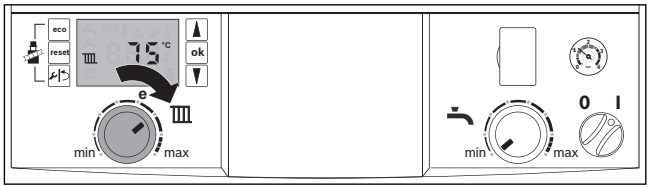

Afb. 8 Aanvoertemperatuur instellen

Positie	Aanvoertemperatuur	Toepassingsvoorbeeld
min	–	Zomerbedrijf (→ hoofdstuk 4.5, pagina 22)
...	circa 30 °C	Vorstbeveiliging (→ hoofdstuk 5.2, pagina 23)
	circa 50 °C	Vloerverwarming
e	circa 60 °C	
...	circa 75 °C	Radiatorenverwarming
max	circa 82 °C	Convectorverwarming

Tabel 2 Instelbereik van de aanvoertemperatuurregelaar

4.4 Warmwatertemperatuur instellen

4.4.1 ZSB-ketels

- Warmwatertemperatuur op warmwatertemperatuurregelaar instellen.
  Op het display worden het symbool en de warmwatertemperatuur getoond.

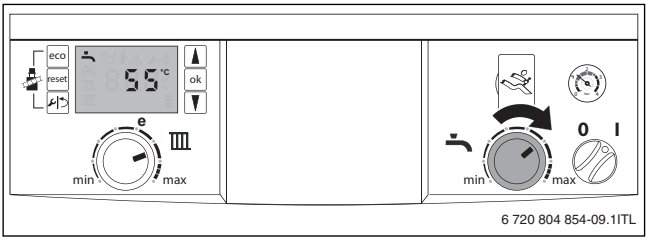

Afb. 9 Warmwatertemperatuur instellen

Positie	Warmwatertemperatuur
min	Warmwaterbedrijf geblokkeerd (vorstbeveiliging)
max	circa 60 °C

Tabel 3 Warmwatertemperaturen bij ZSB-ketels

Om een bacteriële verontreiniging van het warm water door bijvoorbeeld legionella te voorkomen, adviseren wij de warmwatertemperatuur in te stellen op minimaal 55 °C.

Comfortbedrijf of eco-bedrijf instellen

In comfortbedrijf (basisinstelling) wordt de boiler tot de ingestelde temperatuur opgewarmd, wanneer de temperatuur in de boiler met meer dan 5 K (°C) onder de instelling afneemt. Daarna gaat de ketel in cv-bedrijf.

In eco-bedrijf (weergave **Eco** op de tekstregel) volgt het opwarmen pas bij een temperatuurverschil van 10 K (°C).

Wanneer het eco-bedrijf door een tijdprogramma is geactiveerd, toont de tekstregel **Eco** ⏲.

- ▶ Om het eco-bedrijf in te stellen: druk de eco-toets in, tot **Eco** wordt getoond.
- ▶ Om naar comfortbedrijf terug te keren: druk de eco-toets in, tot **Eco** niet meer wordt getoond.

4.4.2 ZWB-ketels

▶ Warmwatertemperatuur op warmwatertemperatuurregelaar instellen.

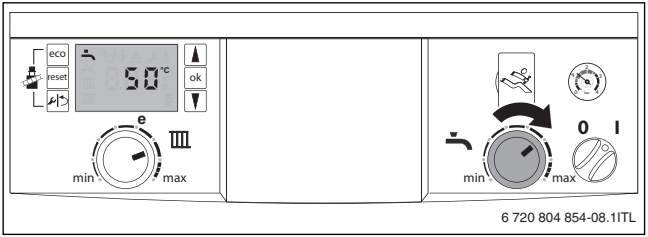

Afb. 10 Warmwatertemperatuur instellen

Positie	Warmwatertemperatuur
min	Warmwaterbedrijf geblokkeerd
max	circa 60 °C

Tabel 4 Warmwatertemperaturen bij ZWB-ketels

Een lagere instelling op de warmwatertemperatuurregelaar betekent grote energiebesparing en voorkomt een extra verkalking van de ketel.

▶ Stel de warmwatertemperatuur zo laag mogelijk in.

Voor maximale gas- en waterbesparing.

▶ Open de warmwaterkraan kort en sluit deze dan weer.
Het water wordt eenmalig tot de ingestelde temperatuur opgewarmd.

Comfortbedrijf of eco-bedrijf instellen

In comfortbedrijf (basisinstelling) wordt de ketel constant op de ingestelde temperatuur gehouden. Dit resulteert in een korte wachttijd bij het afnemen van warm water, maar aan de andere schakelt de ketel ook in wanneer geen warm water wordt afgenomen.

In eco-bedrijf (weergave **Eco** in de tekstregel) volgt het opwarmen naar de ingestelde temperatuur, zodra warm water wordt afgenomen.

Wanneer het eco-bedrijf door een tijdprogramma is geactiveerd, toont de tekstregel **Eco** ⏲.

- ▶ Om het eco-bedrijf in te stellen: druk de eco-toets in, tot **Eco** wordt getoond.
- ▶ Om naar comfortbedrijf terug te keren: druk de eco-toets in, tot **Eco** niet meer wordt getoond.

4.5 Zomerbedrijf instellen

In zomerbedrijf is de verwarming uitgeschakeld. De warmwatervoorziening en de voedingsspanning voor de verwarmingsregeling en de schakelklok blijven behouden.

OPMERKING: Schade aan de installatie door vorst!
In zomerbedrijf alleen vorstbeveiliging van de ketel.

- ▶ Laat de ketel ingeschakeld.
- ▶ Stel de aanvoertemperatuur in op minimaal 30 °C.

- ▶ Noteer de instelling van de aanvoertemperatuurregelaar.
- ▶ Aanvoertemperatuurregelaar op de stand **min** draaien.

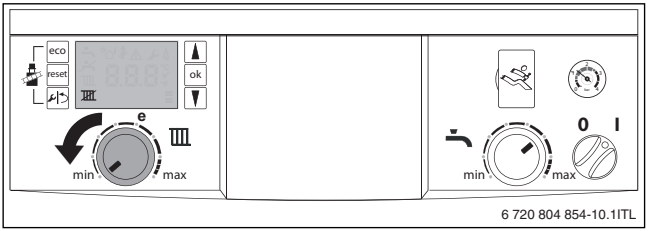

Afb. 11 Zomerbedrijf

5 Buitenbedrijfstelling

5.1 Ketel uitschakelen

De blokkeerbeveiliging voorkomt het vastlopen van de cv-pomp en de 3-wegklep na een langere bedrijfsstilstand. Bij uitgeschakelde ketel bestaat geen blokkeerbeveiliging.

- ▶ Schakel de ketel uit via de aan/uit-schakelaar [8].
  Het display gaat uit.
- ▶ Bij langere buitenbedrijfstelling: respecteer de vorstbeveiliging.

5.2 Vorstbeveiliging instellen

Vorstbeveiliging voor de cv-installatie

- ▶ Laat de ketel ingeschakeld.
- ▶ Stel de aanvoertemperatuur in op 30 °C.

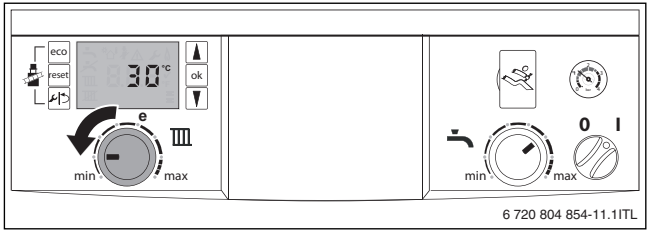

Afb. 12 Aanvoertemperatuurregelaar op 30 °C

Vorstbeveiliging voor de boiler

- Laat de ketel ingeschakeld.
- Draai de warmwatertemperatuurregelaar op **min**.

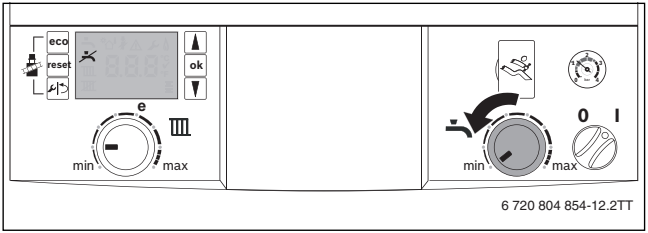

*Afb. 13 Warmwatertemperatuurregelaar op **min***

Vorstbeveiliging bij uitgeschakelde ketel

- Laat door de installateur antivries bij het cv-water mengen.
- Laat door de installateur het warmwatercircuit aftappen.

6 Thermische desinfectie

Om bij ketels met boiler een bacteriële verontreiniging van het warm water door bijvoorbeeld legionella te voorkomen, adviseren wij, na langere stilstand een thermische desinfectie uit te voeren.

Een cv-regelaar met warmwaterregeling kan zodanig worden geprogrammeerd, dat een thermische desinfectie plaatsvindt. Als alternatief kan de thermische desinfectie door een installateur worden uitgevoerd.



WAARSCHUWING: Verbranding door heet water!
Heet water kan zware brandwonden veroorzaken.

- ▶ Bewoners wijzen op het verbrandingsgevaar.
- ▶ Thermische desinfectie buiten de normale gebruikstijden uitvoeren.

Een correcte thermische desinfectie omvat het warmwatersysteem inclusief de tappunten.

- ▶ Instellen thermische desinfectie in het warmwaterprogramma van de cv-regelaar (→ bedieningshandleiding van de cv-regelaar).
- ▶ Sluit de tappunten.
- ▶ Een eventueel aanwezige sanitaire circulatiepomp op continubedrijf instellen.
- ▶ Zodra de maximale temperatuur is bereikt: opeenvolgend van het meest nabij gelegen warmwaterpunt tot het verst verwijderde net zolang warm water aftappen, tot 3 minuten lang heet water van 70 °C is uitgestroomd.
- ▶ Oorspronkelijke instellingen weer herstellen.

7 Instructies om energie te besparen

Zuinig verwarmen

De ketel is zodanig geconstrueerd dat het gasverbruik en de milieubelasting zo laag mogelijk zijn. Overeenkomstig de actuele warmtebehoefte van de woning wordt de gastoevoer naar de brander geregeld. Wanneer de warmtebehoefte minder wordt, werkt de ketel verder met een lagere vlam. De installateur noemt dit een modulerende regeling. Door de modulerende regeling worden de temperatuurvariaties gering en de warmteverdeling in de ruimten gelijkmatig. Zo kan het gebeuren dat de ketel langere tijd in bedrijf is, maar toch minder gas verbruikt dan een ketel die constant in- en uitschakelt.

Radiatorkranen

Om de gewenste kamertemperatuur te bereiken, opent u de radiatorkranen volledig. Wanneer na langere tijd de temperatuur niet wordt bereikt, kunt u op de cv-regelaar de gewenste kamertemperatuur veranderen.

Vloerverwarming

Stel de aanvoertemperatuur niet hoger in, dan de door de fabrikant aanbevolen maximale aanvoertemperatuur.

Ventileren

Draai tijdens het ventileren de thermostaatkranen dicht en open de ramen helemaal gedurende korte tijd. Laat de ramen niet open staan, anders wordt constant warmte aan de ruimte onttrokken zonder dat de kamerlucht noemenswaardig wordt ververst.

Sanitaire circulatiepomp

Stel een eventueel aanwezige sanitaire circulatiepomp voor tapwater via een tijdprogramma in op de individuele behoeften (bijvoorbeeld ochtend, middag, avond).

8 Storingen oplossen

Het symbool ⚠ geeft aan dat er een storing is opgetreden. De oorzaak van de storing wordt in de vorm van een code weergegeven (bijvoorbeeld storingscode **EA 227**).

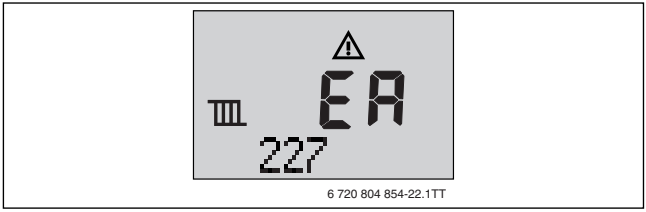

Afb. 14 Voorbeeld van een storingscode

- ▶ Ketel uitschakelen en weer inschakelen.

-of-

- ▶ Druk op de reset-toets, tot **Reset** wordt getoond.
  De ketel gaat weer in bedrijf en de aanvoertemperatuur wordt getoond.

Wanneer een storing niet kan worden opgelost:

- ▶ Schakel een installateur of de servicedienst in.
- ▶ Geef de getoonde storingscode en de ketelgegevens door.

Ketelgegevens	
Ketelidentificatie[1)]	
Serienummer[1)]	
Datum van de inbedrijfstelling	
Fabrikant installatie	

Tabel 5 Ketelgegevens door te geven in geval van storing

1) De specificaties vindt u op de typeplaat op de afdekplaat van het bedieningspaneel.

9 Bedieningshandleiding bewaren

Wij adviseren, de bedieningshandleiding na het lezen onder handbereik te bewaren in het daarvoor bedoeld vak in de afdekplaat van het bedieningspaneel.

Wanneer u de beknopte handleiding naar buiten vouwt, ziet u een overzicht van de belangrijkste bedieningsstappen.

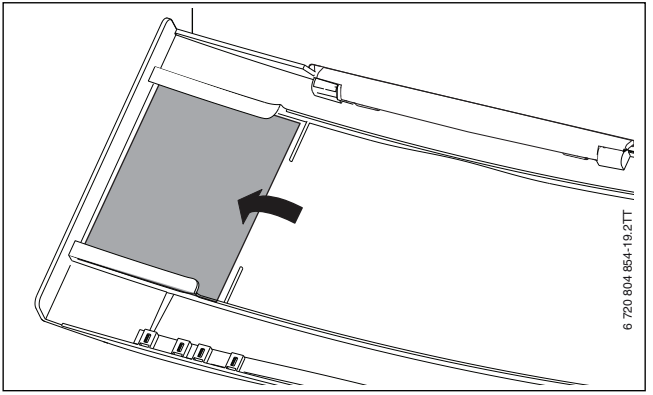

Afb. 15 Geopende afdekking bedieningspaneel met bewaarde bedieningshandleiding

10 Onderhoud

Inspectie en onderhoud

De eigenaar is verantwoordelijke voor de veiligheid en milieuvriendelijkheid van de cv-installatie.

Regelmatige inspectie en onderhoud zijn voorwaarden voor het veilig en milieuvriendelijk bedrijf van de cv-installatie.

Wij adviseren een contract voor jaarlijkse inspectie en onderhoud af te sluiten met een erkend installateur of met de dienst na verkoop My Service.

- ▶ Laat de werkzaamheden alleen uitvoeren door een erkend installateur.
- ▶ Laat vastgestelde gebreken direct verhelpen.

Mantel reinigen

Geen scherpe of etsende reinigingsmiddelen gebruiken.

- ▶ Wrijf de mantel schoon met een vochtige doek.

11 Milieubescherming/afvoeren

Milieubescherming is een ondernemingsprincipe van de Bosch-groep.
Kwaliteit van de producten, rendement en milieubescherming zijn voor ons gelijkwaardige doelstellingen. Wetten en voorschriften op het gebied van de milieubescherming worden strikt aangehouden.
Ter bescherming van het milieu gebruiken wij, rekening houdend met bedrijfseconomische gezichtspunten, de best mogelijke techniek en materialen.

Verpakking

Voor wat de verpakking betreft, nemen wij deel aan de nationale verwerkingssystemen, die een optimale recyclage waarborgen.
Alle gebruikte verpakkingsmaterialen zijn milieuvriendelijk en kunnen worden hergebruikt.

Oude ketel

Oude ketels bevatten materialen, die hergebruikt kunnen worden.
De modules kunnen gemakkelijk worden gescheiden en de kunststoffen zijn gemarkeerd. Daardoor kunnen de verschillende componenten worden gesorteerd en voor recyclage worden aangeboden.

12 Beknopt bedieningsvoorschrift

Ketel inschakelen

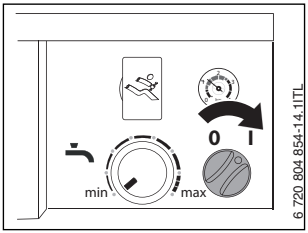

Afb. 16

Aanvoertemperatuur instellen

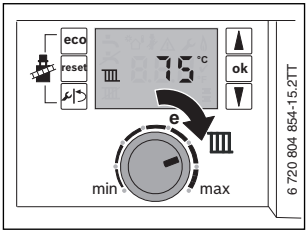

Afb. 17

Kamerthermostaat (toebehoren) instellen

Zie gebruikershandleiding van de kamerthermostaat.

Warmwatertemperatuur instellen

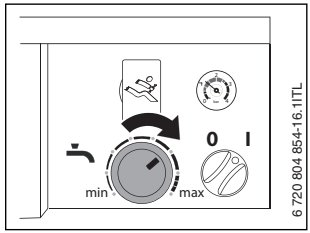

Afb. 18

Vorstbeveiliging instellen

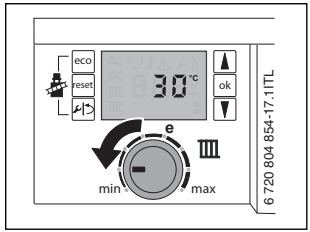

Afb. 19

Vaktermen

Bedrijfsdruk
De bedrijfsdruk is de druk in de cv-installatie.

Condensatieketel
De condensatieketel gebruikt niet alleen de warmte die als meetbare temperatuur van de verbrandingsgassen bij de verbranding ontstaat, maar ook de warmte van de waterdamp. Daarom heeft een condensatieketel een bijzonder hoog rendement.

Doorstroomprincipe
Het water wordt verwarmd terwijl het door de ketel stroomt. De maximale taphoeveelheid staat snel ter beschikking, zonder langere wachttijd of onderbreking voor het verwarmen.

CV-regelaar
De cv-regelaar zorgt voor de automatische regeling van de aanvoertemperatuur in functie van de buitentemperatuur (bij weersafhankelijke regelaars) en in combinatie met een tijdprogramma.

CV-retour
De cv-retour is het leidingcircuit waarin het cv-water met lagere temperatuur van de verwarmingsoppervlakken naar de ketel terugstroomt.

CV-aanvoer
De cv-aanvoer is het leidingcircuit waarin het cv-water met hogere temperatuur van de ketel naar de verwarmingsoppervlakken stroomt.

CV-water
Het cv-water is het water waarmee de cv-installatie is gevuld.

Thermostaatkraan
De thermostaatkraan is een mechanische temperatuurregelaar die, afhankelijk van de omgevingstemperatuur, d.m.v. een kraan een lager of hoger debiet van het cv-water regelt, dit om een constante temperatuur te houden.

Sifon

De sifon is een geurafsluiting voor het afvoeren van water dat uit een overstortventiel komt.

Aanvoertemperatuur

De aanvoertemperatuur is de temperatuur, waarmee het opgewarmde cv-water van de ketel naar de verwarmingsoppervlakken stroomt.

Sanitaire circulatiepomp

Een sanitaire circulatiepomp laat het warm water tussen boiler en tappunt circuleren. Zo staat aan het tappunt direct warm water ter beschikking.

Trefwoordenregister

A
Aanvoertemperatuur instellen 17, 31
Afval 30

B
Bediening 13
- Algemene bedieningsinstructies 13
Bedieningselementen 14
Buitenbedrijfstelling 23

C
Comfortbedrijf 19, 21

D
Displaymeldingen 14

E
Eco-bedrijf 19, 21

G
Gasoort 8
Gegevens betreffende de ketel
- Type-overzicht 8

I
Inschakelen
- Ketel 16, 31
- Warmwaterproductie 18, 31
Instructies om energie te besparen 26

K
Kamerthermostaat 31
Ketel inschakelen 16, 31
Ketel uitschakelen 23

M
Milieubescherming....30

O
Oude ketel....30

R
Recyclage....30

S
Storingen....27
Storingsmelding....27

T
Thermische desinfectie....25
Type-overzicht....8

U
Uitschakelen
- Ketel....23
- Verwarming (zomerbedrijf)....22

V
Verpakking....30
Verwarming uitschakelen (zomerbedrijf)....22
Vorstbeveiliging....23, 31
- Bij uitgeschakelde ketel....24
- Voor de boiler....24
- Voor de cv-installatie....23

W
Warmwatertemperatuur instellen....18, 20, 31

Z
Zomerbedrijf....22

JUNKERS

Bosch Thermotechnology nv/sa
Kontichsesteenweg 60
2630 AARTSELAAR

Tel. 03 887 20 60
Fax 03 877 01 29
www.junkers.be

Deutsche Fassung auf Anfrage erhältlich.